ELVITA

CCS46403VN-E2

Hurtig startvejledning

Elektrisk komfur

Flýtileiðbeiningar

Rafmagnseldavél

Tak,

fordi du har valgt at købe dette produkt. Formålet med denne hurtigvejledning er at hjælpe dig i gang med at bruge maskinen. Kontrollér, at apparatet ikke er beskadiget ved modtagelsen. Hvis du opdager en transportskade, skal du kontakte salgsstedet eller det lager, som apparatet er afsendt fra.

Þakka þér fyrir

fyrir traust þitt og kaup á vöru okkar. Þessar flýtileiðbeiningar eru útvegaðar til að hjálpa þér að byrja að nota tækið. Gakktu úr skugga um að þú hafir fengið óskemmda vöru. Ef skemmdir vegna flutninga finnast skaltu hafa samband við söluaðilann sem þú keyptir vöruna af, eða vöruhúsið á svæðinu þaðan sem því var dreift.

Language: da-DK, is-IS
Publication date: 2024-03-19

This document and its content, including written material and images, are the property of Elon Group AB. You may not copy, reproduce, modify, republish or distribute this document or any of its content without express written permission from Elon Group AB. © 2024, Elon Group AB. All rights reserved.

Dette er en hurtig startvejledning. For nemheds skyld kan du finde brugsanvisningen online med fuldstændige oplysninger om installation, brug, vedligeholdelse og fejlfinding. Gå til elvita.se, og brug søgefunktionen og produktets modelkode til at finde brugsanvisningen. Find modelkoden ved at se vejledningen i "Læs dette".

Þetta eru flýtileiðbeiningar. Þér til hægðarauka getur þú fundir notendahandbókina á netinu, með öllum upplýsingum um uppsetningu, notkun, viðhald og bilanagreiningu. Farðu á elvita.se og notaðu leitaraðgerðina og gerðarkóða vörunnar til að finna handbókina. Til að finna gerðarkóðann skal sjá leiðbeiningarnar í „Lestu þetta".

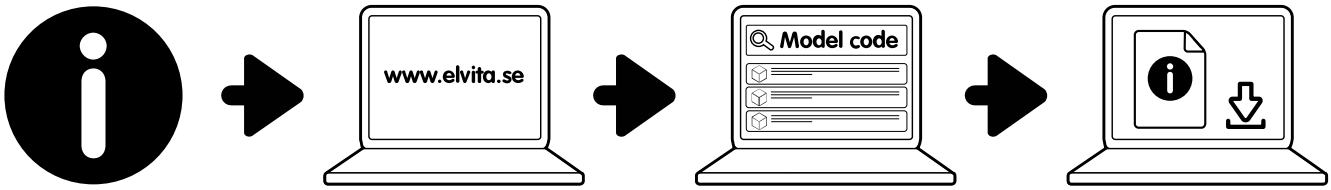

INDHOLD/EFNISYFIRLIT

DANSK **4**
ÍSLENSKA **17**

© 2024, Elon Group AB. All rights reserved.

Indhold

LÆS DETTE! **5**

SIKKERHED **6**

Formaninger **6**
Tilsigtet anvendelse **6**
Sikkerhed for børn og handicappede **6**
Generel sikkerhed **7**
Sikkerhed ved installation **7**
Sikkerhed ved brug **8**
Sikkerhed ved vedligeholdelse **9**
Sikkerhedsmærkater **10**
Bortskaffelse **10**

HURTIG START **11**

Hurtig start af ovnen **11**
Hurtig start af kogepladen **12**

KOM I GANG **13**

Før du begynder at bruge komfuret **13**
Oversigt over kogeplader **13**
Betjeningsknapper på komfuret **13**
Åbn børnesikringen **13**
Slå børnesikringen til og fra på temperaturvælgeren **14**
Tilberedningsfunktioner **14**
FastPreheat 14
Overvarme og undervarme 14
Over- og undervarme med ventilator 15
Stor grill 15
Grill med blæser 15
Varm luft 15
Optøning 15
WaterClean 15
Luftstegning 16
Frostbagning 16
Pizza 16

© 2024, Elon Group AB. All rights reserved.

LÆS DETTE!

ADVARSEL!
Læs sikkerhedsoplysningerne og den fulde vejledning, inden du installerer eller bruger dette produkt.

Find den fulde vejledning
Du kan finde de komplette og nyeste brugeroplysninger til din produktmodel på www.elvita.se. Denne omfatter oplysninger om installation, brug, vedligeholdelse og fejlfinding. Du skal bruge modelkoden til at søge efter oplysningerne.

Find modelkoden

Modelkoden er trykt på en mærkat på maskinen.

BEMÆRK!
Denne maskine og mærkatteksten er eksempler. Maskinen og teksten kan se anderledes ud og have et andet indhold.

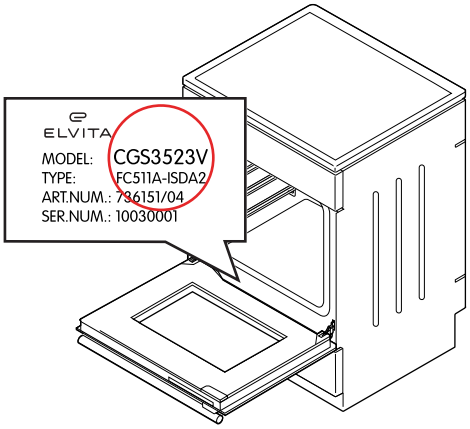

© 2024, Elon Group AB. All rights reserved.

SIKKERHED

Læs nøje vejledningen før installation og brug af apparatet. Gem vejledningen, og opbevar den i nærheden af maskinen for nemt at kunne slå op i den. Alle typer garantier ugyldiggøres, hvis disse instruktioner ikke følges.

Formaninger

ADVARSEL!
Anvendes, når der er risiko for personskader.

FORSIGTIG!
Anvendes, når der er risiko for beskadigelse af maskinen.

BEMÆRK!
Generelle oplysninger, som du skal være opmærksom på.

Nyttige tips, som kan være nyttige.

Tilsigtet anvendelse

Dette produkt er beregnet

- til husholdningsbrug.
- til opvarmning og tilberedning af forskellige fødevarer.
- til placering direkte på gulvet uden nogen form for støtter eller sokler.

Dette produkt er ikke beregnet

- til andre formål end madlavning, for eksempel rumopvarmning eller lignende formål.
- til indbygning.
- til udendørsbrug.
- til at blive styret af eksterne timere eller særskilte styresystemer.

Sikkerhed for børn og handicappede

ADVARSEL!
Lad kun følgende grupper benytte apparatet, hvis de er under opsyn eller har fået anvisning i brug af produktet på sikker vis. De bør forstå de involverede risici.

- Børn, der er 8 år eller ældre. (Børn under 8 år skal overvåges konstant eller holdes på afstand af produktet.)
- Personer med nedsatte fysiske, sensoriske eller mentale evner.
- Personer med manglende erfaring og kendskab.

ADVARSEL!

- Lad aldrig børn lege med apparatet.
- Rengøring må ikke udføres af børn uden opsyn.

ADVARSEL!
Brug kun kogepladedæksler, som er designet eller anbefalet af producenten. Brug af forkerte dæksler medfører risiko for ulykker.

© 2024, Elon Group AB. All rights reserved.

Generel sikkerhed

ADVARSEL!
Risiko for brand!

- Opbevar ikke noget på komfurets overflade.
- Opbevar ikke brandbare, eksplosive, flygtige eller temperaturfølsomme genstande (f.eks. papir, viskestykker, plastposer, rengøringsmidler og spraydåser) i skuffen under ovnen, da disse emner kan antændes under brug og forårsage brand. Tilberedning med olie eller fedtstof på en kogeplade uden opsyn kan medføre brand.
- Forsøg aldrig at slukke en brand med vand. Sluk for apparatet i stedet for, og tildæk ilden med for eksempel et låg eller et brandtæppe.

ADVARSEL!
Risiko for elektrisk stød!

- Hvis kogefladen er revnet, skal apparatet straks slukkes og afbrydes fra lysnettet. Apparatet må ikke anvendes eller berøres.
- Hold ledninger til andre apparater på sikker afstand, så de ikke kan blive klemt fast i ovnlågen, da de kan blive beskadiget og forårsage kortslutning.

Sikkerhed ved installation

ADVARSEL!
Risiko for brand!

- Sørg for, at gulvet og de tilstødende vægge kan modstå en temperatur på mindst 90 °C.
- Placer ikke komfuret bag ved en pyntedør, da det kan blive overophedet.

ADVARSEL!
Kontrollér, at alle emballagerester er blevet fjernet fra ovnrummet.

ADVARSEL!

- Komfuret er beregnet til at anbringes direkte på gulvet uden støtter eller sokler.
- Hvis de medfølgende skruer og rawlplugs ikke er egnede til væggen, skal der anvendes skruer og rawlplugs, som vil garantere sikker montering på væggen.
- Komfuret skal installeres, så det er i niveau vandret.

ADVARSEL!
Risiko for elektrisk stød! Tilslut ikke selv komfuret til lysnettet. Komfuret må kun tilsluttes af en autoriseret tekniker.

ADVARSEL!

- Den elektriske installation skal følge de lokale bestemmelser.
- Sørg for, at den beskyttende jordledning er korrekt fastgjort, når strømforsyningen tilsluttes.
- Til enkeltfaset strømforsyning benyttes en ledning på 3×4,0 mm^2 mærket H05VV-F 3G4 eller bedre.
- Til trefaset strømforsyning benyttes en ledning på 5×1,5 mm^2 mærket H05VV-F 5G1.5 eller bedre.
- Brug ikke eksterne timere eller særskilte fjernbetjeningssystemer til at kontrollere komfuret.

FORSIGTIG!
Anbring ikke komfuret i nærheden af kraftige varmekilder som f.eks. fastbrændselsfyr, da den høje temperatur kan beskadige komfuret.

FORSIGTIG!
Læs nøje brugsvejledningen, før apparatet tilsluttes til strømforsyningen. Reparationer eller garantikrav, som måtte opstå på grund af forkert tilslutning eller brug af komfuret, dækkes ikke af garantien.

© 2024, Elon Group AB. All rights reserved.

Sikkerhed ved brug

ADVARSEL!
Overvåg hele tiden konstant tilberedningsprocessen.

ADVARSEL!
Hvis kogepladens overflade går itu, skal apparatet straks afbrydes fra lysnettet. Apparatet må ikke benyttes.

ADVARSEL!
Risiko for brand! Tildæk eller bloker aldrig ventilationsåbningerne på nogen måde.

ADVARSEL!
Der er risiko for forbrændinger på grund af restvarme. Kogezonen opvarmes indirekte af det opvarmede kogegrej og forbliver varm i et stykke tid, selv efter at den er blevet slukket.

ADVARSEL!
Risiko for forbrændinger!

- Kogegrej og tilgængelige dele af apparatet kan blive meget varme under brug. Pas på ikke at røre ved varme dele.
- Ovnlågen kan blive meget varm under brug.
- Anbring ikke metalgenstande såsom knive, gafler, skeer eller låg på kogezonerne, da disse elementer kan blive meget varme.

ADVARSEL!

- Brug kun grillen med ovnlågen lukket.
- Brug grydelapper eller kødtang. Grillelementet, risten og andet ovntilbehør bliver meget varme under grilning.

FORSIGTIG!

- Overfladen er yderst modstandsdygtig over for temperaturændringer, men kan blive beskadiget af nedfaldende tunge genstande. Overfladen kan gå itu straks eller et stykke tid efter at være blevet ramt.
- Sørg for, at kogezonen og bunden af kogegrejet er rene og tørre for at forbedre ydelsen og forhindre skader på overfladen.
- Hvis der spildes sukker eller mad med højt sukkerindhold på overfladen, mens den er varm, skal sukkeret straks fjernes fra den varme overflade ved hjælp af en klud eller en skraber. Ellers kan overfladen blive beskadiget.
- Brug aldrig nogen form for rengøringsmidler til at rengøre overfladen, mens den er varm.
- Brug ikke kogepladen som opbevaringsområde, da det kan resultere i ridser eller skader.

FORSIGTIG!
Drej ikke temperaturvælgeren til under nulposition, når ovntemperaturen ændres. Det kan beskadige termostaten.

FORSIGTIG!

- Sørg for, at bunden af kogegrejet passer til kogezonens diameter. Hvis kogegrejet er for lille, går en del af varmen tabt, og kogezonen kan blive beskadiget.
- Tildæk ikke ovnvæggene med stanniol. Stanniol forhindrer luftcirkulationen i ovnen, hindrer tilberedningsprocessen og skader ovnrummets emalje.
- Anbring ikke bageplader eller andet kogegrej på bunden af ovnen.
- Indsæt ikke bradepanden i den første rille.

© 2024, Elon Group AB. All rights reserved.

Sikkerhed ved vedligeholdelse

ADVARSEL!
Risiko for elektrisk stød!

- Forsøg ikke at udføre nogen reparationer selv. Manipulation af apparatet og uprofessionel reparation kan medføre personskade eller skader på apparatet. Det vil også ugyldiggøre garantien. Kontakt i stedet en servicetekniker.
- Udskift ikke selv elledningen. Hvis elledningen er beskadiget, skal den udskiftes af producenten eller af en autoriseret tekniker for at undgå farer.

ADVARSEL!
Risiko for elektrisk stød! Før udskiftning af pæren skal apparatet altid afbrydes fra lysnettet.

ADVARSEL!
Brug beskyttelse, når du fjerner den gamle pære, for at undgå at brænde dig.

ADVARSEL!
Rengøring må ikke udføres af børn uden opsyn.

ADVARSEL!
Risiko for elektrisk stød!

- Afbryd apparatet fra lysnettet før rengøring.
- Brug ikke damprenser eller højtryksrenser til at rengøre apparatet, da det kan resultere i elektrisk stød.

ADVARSEL!
Sørg for, at hængslernes låse er korrekt placeret i lågens sidelåse, før du monterer den. Det forhindrer hængslerne i pludselig at klappe sammen og såre dig eller beskadige låsen.

FORSIGTIG!

- Vent altid, til apparatet er kølet af, før det rengøres.
- Sørg for, at ovnen er kølet af, før du starter WaterClean-programmet.

FORSIGTIG!

- Brug ikke ståluld, grove svampe eller skurepulver, da det kan ridse overfladen. Skrappe sprayrengøringsmidler, afkalkningsmidler og andre uegnede flydende rengøringsmidler kan ligeledes beskadige overfladen.
- Brug ikke grove slibende rengøringsmidler eller skarpe metalskrabere ved rengøring af glasoverflader, da de kan få overfladen til at revne og glasset til at gå itu.
- Brug ikke slibende rengøringsmidler eller rengøringsmidler, der indeholder opløsningsmidler, ved rengøring af overflader af rustfrit stål, da de kan beskadige overfladen.
- Brug ikke slibende rengøringsmidler eller redskaber ved rengøring af emaljeoverflader, da de kan forårsage permanent skade.
- Brug ikke slibende rengøringsmidler, slibende redskaber eller alkoholbaserede rengøringsmidler ved rengøring af plastdele og lakerede overflader.
- Efter rengøring skal alle rester af rengøringsmidler altid fjernes fra overfladen, da de ellers kan beskadige den, næste gang kogezonerne opvarmes.

FORSIGTIG!

- Hvis der spildes sukker eller mad med højt sukkerindhold på overfladen, mens den er varm, skal sukkeret straks fjernes fra den varme overflade ved hjælp af en klud eller en skraber. Ellers kan overfladen blive beskadiget.
- Brug aldrig nogen form for rengøringsmidler til at rengøre overfladen, mens den er varm.

FORSIGTIG!
Læn dig ikke mod den åbne låge, mens ovnrummet rengøres. Stå aldrig på den åbne ovnlåge, og lad ikke børn sidde på den. Ovnlågens hængsler kan blive beskadiget ved for stor belastning.

© 2024, Elon Group AB. All rights reserved.

FORSIGTIG!
Rengør ikke teleskopskinnerne i opvaskemaskine.

FORSIGTIG!
Pas på ikke at beskadige emaljeoverfladen, når du udskifter pæren.

Sikkerhedsmærkater

Disse sikkerhedsmærkater findes på apparatet.

Forsigtig! Risiko for vipning.

Advarsel! Der skal monteres stabilisering for at undgå, at apparatet vælter.

Bortskaffelse

Bortskaf emballagen på miljøvenlig vis. Genanvendelse af emballage under overholdelse af nationale og lokale bestemmelser kan formindske forbruget af råmaterialer og mængde af affald på deponeringssteder.

Dette produkt er mærket i overensstemmelse med det Europæiske Direktiv 2012/19/EF for affald af elektrisk og elektronisk udstyr (WEEE). Symbolet på apparatet eller dets emballage angiver, at det ikke må behandles som husholdningsaffald. Det skal i stedet afleveres på en genbrugsstation, som er godkendt til håndtering af elektrisk og elektronisk udstyr.

Ved at bortskaffe produktet korrekt er du med til at forebygge negative effekter på miljøet og menneskers sundhed, som forkert affaldshåndtering af produktet ellers kunne forårsage. Du kan få flere oplysninger om bortskaffelse og genvinding af produktet ved at kontakte din kommune eller genbrugsstation, eller den forretning, hvor du købte produktet.

© 2024, Elon Group AB. All rights reserved.

HURTIG START

Hurtig start af ovnen

Vælg madlavningstilstand og temperatur

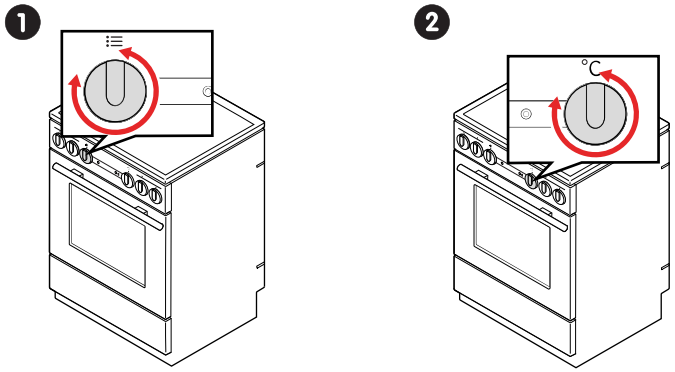

Tilberedning

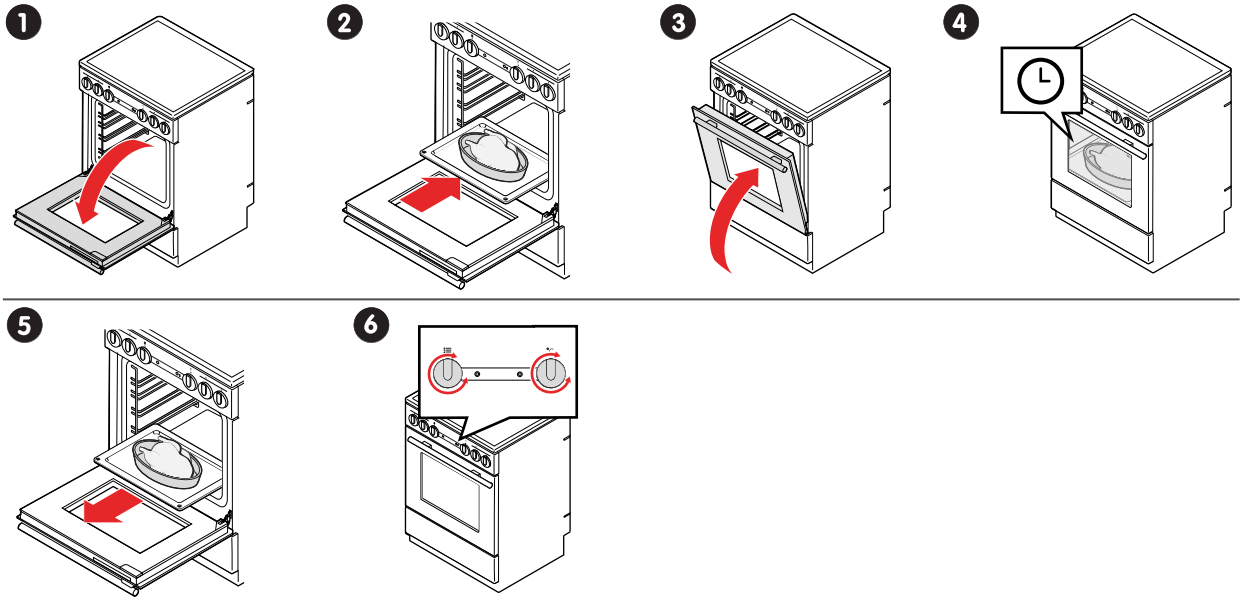

Efter tilberedning

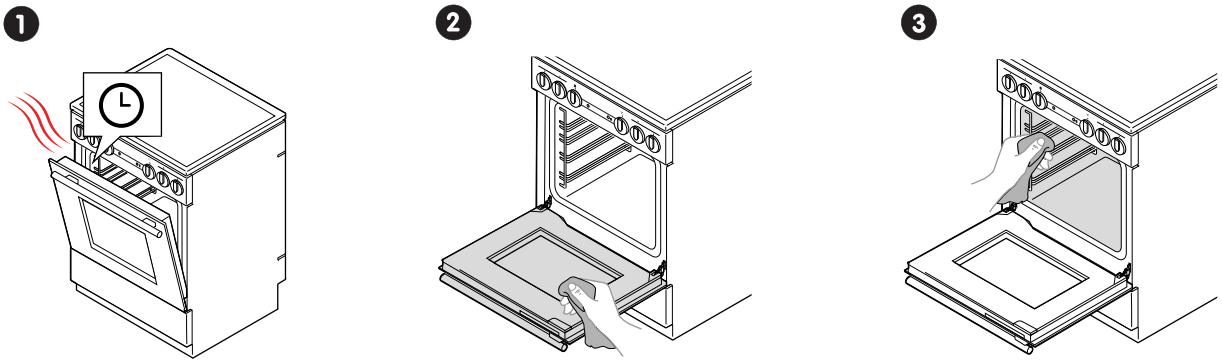

© 2024, Elon Group AB. All rights reserved.

Hurtig start af kogepladen

Før tilberedning

1

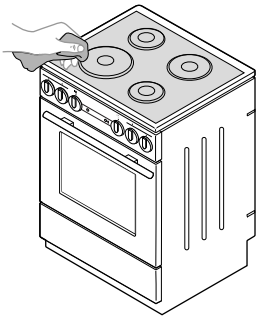

Tilberedning

1

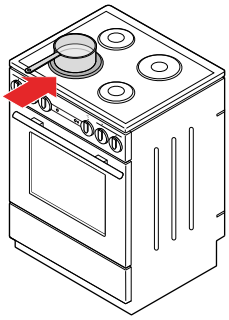

2

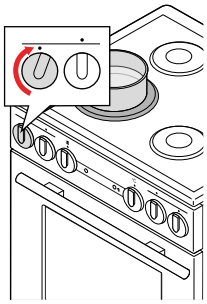

3

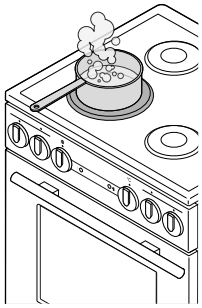

4

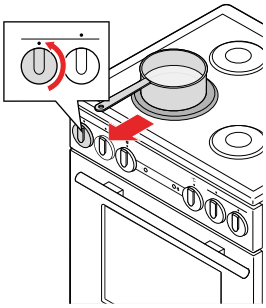

Efter tilberedning

1

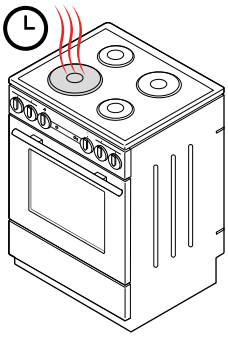

2

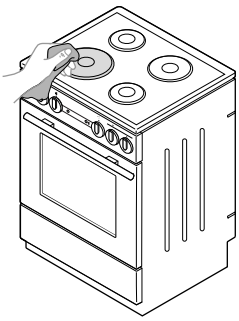

© 2024, Elon Group AB. All rights reserved.

KOM I GANG

Før du begynder at bruge komfuret

1. Fjern al transportemballage og alt udstyr fra komfuret.
2. Rengør alt tilbehør og alle redskaber med varmt vand og almindeligt rengøringsmiddel. Brug ikke slibende rengøringsmidler.
3. Rengør kogepladens glaskeramiske overflade med en fugtig klud og lidt opvaskemiddel. Brug ikke skrappe slibende rengøringsmidler, som kan forårsage ridser, f.eks. ståluld, skuresvampe eller pletfjernere.
4. Opvarm ovnen til 275 ° C for 60 minutter uden madvarer. Udluft rummet, da komfuret vil afgive den karakteristiske lugt af nyt apparat.
   ADVARSEL! Kontrollér, at alle emballagerester er blevet fjernet fra ovnrummet.

Oversigt over kogeplader

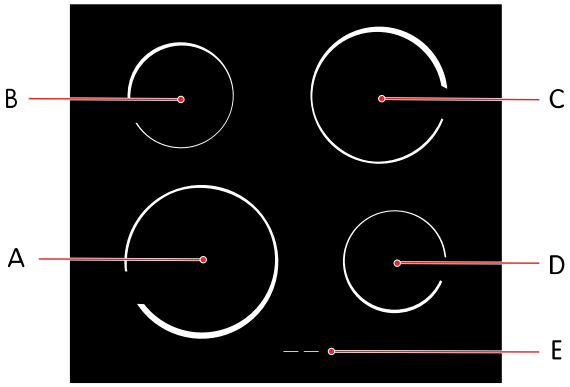

A. Forreste venstre kogezone
B. Bageste venstre kogezone
C. Bageste højre kogezone
D. Forreste højre kogezone
E. Indikator for restvarme

Betjeningsknapper på komfuret

Drej vælgerne for at betjene komfuret.

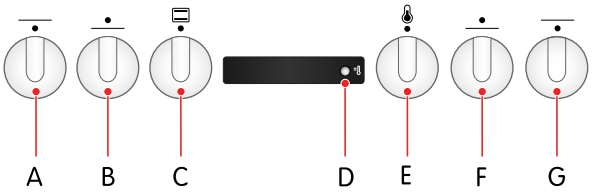

A. Effektvælger for forreste venstre kogezone
B. Effektvælger for bageste venstre kogezone
C. Vælger for ovnfunktion
D. Indikatorlampe for temperatur (rød)
E. Vælger for ovntemperatur
F. Effektvælger for bageste højre kogezone
G. Effektvælger for forreste højre kogezone

Lamper

Indikatorlampen for temperatur tændes, når ovnen varmer op, og slukkes, når ovnen har nået den valgte temperatur.

Åbn børnesikringen

Ovnlågen låses automatisk, når du lukker den.

1. Skub forsigtigt børnesikringen mod højre med tommelfingeren.
2. Træk i ovnlågen, mens du stadig skubber børnesikringen.

© 2024, Elon Group AB. All rights reserved.

Slå børnesikringen til og fra på temperaturvælgeren

Aktivér børnesikringen

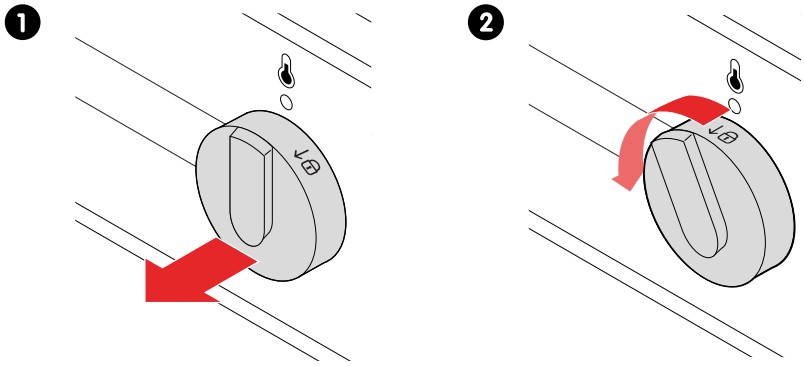

1. Træk temperaturvælgeren ud.
2. Drej temperaturvælgeren 15° til ↓🔒, og slip den.
   Vælgeren er nu låst, og kogezonerne og ovnen kan ikke længere tændes, hvilket forhindre børn i at tænde for dem utilsigtet.

Slå børnesikringen fra

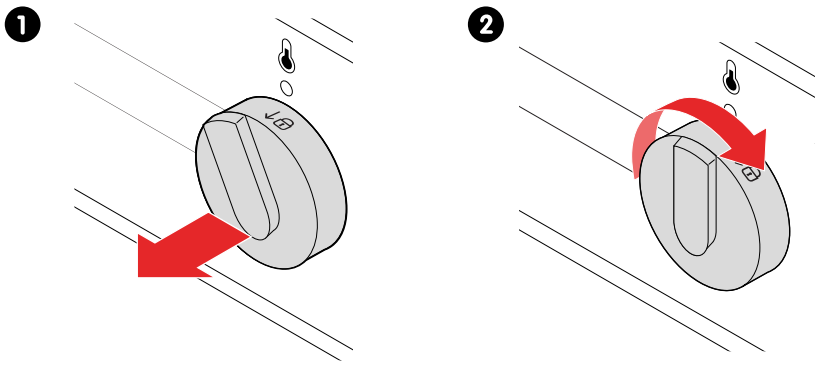

1. Træk temperaturvælgeren ud.
2. Drej temperaturvælgeren 15° med uret, og slip den.
   Vælgeren låses op, og der kan tændes for kogezonerne og ovnen.

Tilberedningsfunktioner

FastPreheat

Brug denne ovnfunktion til at opvarme ovnen til den ønskede temperatur så hurtigt som muligt. Brug ikke denne funktion til tilberedning.Anbefalet temperatur: 50-275 °C.

Overvarme og undervarme

Brug denne ovnfunktion til at tilberede kød eller kager, som kun kan bages eller steges ved et enkelt højdeniveau. Overvarmen og undervarmen vil udstråle varme jævnt i ovnen. Anbefalet temperatur: 200 °C.

© 2024, Elon Group AB. All rights reserved.

Over- og undervarme med ventilator

Brug denne funktion til at bage bagværk, til at optø eller tørre frugt og grøntsager. Over- og undervarmen fordeler sammen med ventilatoren varmen jævnt i ovnen. Anbefalet temperatur: 180 °C.

Stor grill

Brug denne ovnfunktion til at grille små mængder af åbne sandwiches, pølser og kød eller til at riste brød. Både grillvarmen og overvarmen er tændt ved brug af denne funktion. Anbefalet temperatur: 230 °C.

Grill med blæser

Brug denne ovnfunktion til at:

- grille kød, fisk og grøntsager
- stege store stykker kød eller fjerkræ på et enkelt højdeniveau
- lave gratinerede retter
- brune mad, så den får en sprød overflade

Grillelementet og blæseren er aktiveret samtidigt ved brug af denne funktion. Anbefalet temperatur: 170 °C.

Varm luft

Brug denne ovnfunktion til at stege kød eller bage bagværk på flere niveauer samtidigt. Den cirkulerende varme og blæseren vil sørge for, at varm luft konstant cirkulerer rundt om maden. Anbefalet temperatur: 180 °C.

Optøning

Brug denne ovnfunktion til at optø fødevarer, f.eks.:

- kager med piskefløde eller smørbaseret creme
- kager og bagværk
- brød og rundstykker
- dybfrossen frugt

Oftest skal maden tages ud af emballagen.

BEMÆRK!
Fjern eventuelle metalklemmer eller clips.

Vend, omrør og adskil stykker, der er frosset sammen, når det halve af optøningstiden er gået.

I optøningstilstand cirkulerer blæseren luften, men ingen varme er aktiveret. Det bruges til at optø frossen mad langsomt.

WaterClean

Brug denne ovnfunktion til at fjerne pletter og madrester fra ovnen. Kun undervarmen udstråler varme. Programmet tager 30 minutter. Anbefalet temperatur: 70 °C.

© 2024, Elon Group AB. All rights reserved.

Luftstegning

Brug denne funktion til at tilberede eller bage uden olie eller fedt. Teknologien bruger cirkulation af varm luft til at gøre maden perfekt sprød. Vælg den temperatur, der egner sig bedst til det, du skal tilberede.
Anbefalet temperatur: 200 °C - 220 °C.

Frostbagning

Tilbered frosne madvarer hurtigere uden behov for forvarmning. Brug FrozenBake til at tilberede frosne madvarer såsom:

- Pommes frites
- Lasagne
- Kyllingenuggets
- Bagværk
- Croissanter
- Grøntsager
- Kød

Vælg den temperatur, der egner sig bedst til det, du skal tilberede.
Anbefalet temperatur: 190 °C - 200 °C.

Pizza

Pizzafunktionen bruger en høj temperatur, der bager pizzaen kortvarigt med en saftig skorpe. Brug denne funktion til at lave din perfekte pizza.
Anbefalet temperatur: 190 °C - 200 °C.

© 2024, Elon Group AB. All rights reserved.

Efnisyfirlit

LESTU ÞETTA! 18

ÖRYGGI 19

Viðvaranir **19**
Ætluð notkun **19**
Öryggi fyrir börn og fólk með fötlun **19**
Almennt öryggi **20**
Öryggi við uppsetningu **20**
Öryggi við notkun **21**
Öryggi við viðhald **22**
Öryggismerkingar **23**
Förgun **23**

FLÝTIBYRJUN 24

Flýtiræsing ofns **24**
Flýtiræsing helluborðs **25**

HEFJAST HANDA 26

Áður en eldavélin er notuð **26**
Yfirlit yfir helluborðið **26**
Stýringar eldavélar **26**
Opnið barnalæsinguna **26**
Kveikt og slökkt á barnalæsingunni á hitastigsveljaranum **27**
Eldunarstillingar **27**
Hraðforhitun 27
Topp- og botnhitari 27
Efri og neðri hiti með viftu 28
Mikið grill 28
Grill með viftu 28
Heitt loft 28
Afþíða 28
Vatnshreinsun 28
AirFry 29
FrozenBake 29
Pítsa 29

© 2024, Elon Group AB. All rights reserved.

LESTU ÞETTA!

VIÐVÖRUN!
Lestu öryggisupplýsingarnar og leiðbeiningarnar í heild sinni áður en þú setur þetta tæki upp eða notar það.

Finna leiðbeiningarnar í heild sinni
Þú finnur ítarlegustu og nýlegustu notendaupplýsingarnar fyrir vörugerð þína á vefsíðunni www.elvita.se. Þetta innifelur upplýsingar um uppsetningu, notkun, viðhald og bilanagreiningu. Þú þarft gerðarkóðann til að leita að upplýsingunum.

Finndu gerðarkóðann

Gerðarkóðinn er prentaður á merkimiða á tækinu.

ATHUGAÐU!
Þetta tæki og textamerking eru dæmi. Tækið þitt og texti gætu haft annað útlit og innihald.

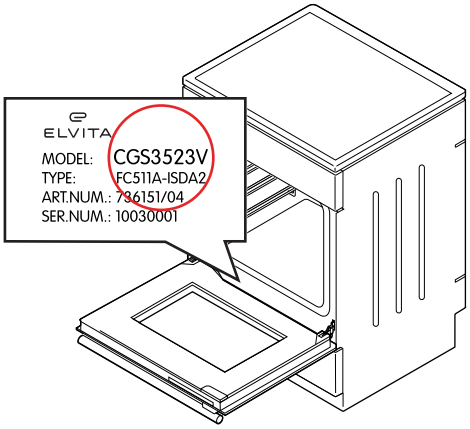

© 2024, Elon Group AB. All rights reserved.

ÖRYGGI

Lesið þessar leiðbeiningar vandlega áður tækið er sett upp og notað. Geymið leiðbeiningarnar nálægt tækinu til síðari nota. Margskonar ábyrgðir munu falla úr gildi ef þessum leiðbeiningum er ekki fylgt.

Viðvaranir

VIÐVÖRUN!
Notaðar þegar hætta er á líkamstjóni.

VARÚÐ!
Notaðar þegar hætta er á því að varan verði fyrir tjóni.

ATHUGAÐU!
Almennar upplýsingar sem þú ættir að vita um.

Hjálpleg ráð sem þér kunna að þykja gagnleg.

Ætluð notkun

Þetta tæki er ætlað

- til notkunar í heimilisumhverfi.
- til að hita og elda ýmis konar matvæli.
- til að setja beint á gólfið, án neinna stoða eða sökkuls.

Þetta tæki er ekki ætlað

- fyrir neinn annan tilgang en eldun, til dæmis herbergishitun eða svipaðan tilgang.
- til að vera sett upp sem innbyggð eining.
- til notkunar utandyra.
- til að vera stýrt af ytri tímastillum eða aðskildum stjórnbúnaði.

Öryggi fyrir börn og fólk með fötlun

VIÐVÖRUN!
Látið eftirfarandi hópa aðeins nota vöruna undir eftirliti eða ef þeim hafa verið veittar leiðbeiningar um örugga notkun þess. Þau verða að skilja hætturnar sem eru til staðar.

- Börn 8 ára og eldri. (Börn undir 8 ára verða að vera undir stöðugu eftirliti, eða haldið fjarri vörunni.)
- Fólk með minnkaða líkamlega, skynjunarlega eða andlega getu.
- Fólk sem skortir reynslu og þekkingu.

VIÐVÖRUN!

- Leyfið börnum ekki að leika sér með tækið.
- Leyfið börnum ekki að þrífa tækið án eftirlits.

VIÐVÖRUN!
Notið aðeins helluborðshlífar hannaðar eða meðmæltar af framleiðandanum. Notkun óviðeigandi helluborðshlífa getur leitt til slysa.

© 2024, Elon Group AB. All rights reserved.

Almennt öryggi

VIÐVÖRUN!
Hætta á eldsvoða!

- Geymið ekki hluti á eldunaryfirborðinu.
- Geymið ekki eldfima, sprengifima, rokgjarna eða hluti sem eru viðkvæmir fyrir hita (eins og pappír, viskastykki, plastpoka, hreinsiefni eða ræstiefni og úðabrúsa) í geymsluskúffu ofnsins, þar sem kviknað getur í þeim þegar ofninn er í notkun og það valdið eldsvoða. Eftirlitslaus eldun á helluborði með fitu eða olíu getur leitt til eldsvoða.
- Reynið aldrei að slökkva eld með vatni. Slökkvið frekar á tækinu og hyljið logana með, til dæmis, loki eða eldvarnarteppi.

VIÐVÖRUN!
Hætta á rafstuði!

- Ef sprungur eru á eldunaryfirborðinu slökkvið þá tafarlaust á tækinu og aftengið það frá rafveitu. Ekki nota eða snerta tækið.
- Haldið rafmagnssnúrum annarra tækja í öruggri fjarlægð svo þær klemmist ekki í ofnhurðinni, þar sem snúrurnar gætu skemmst og valdið skammhlaupi.

Öryggi við uppsetningu

VIÐVÖRUN!
Hætta á eldsvoða!

- Gangið úr skugga um að gólfið og aðliggjandi veggir séu hitaþolin upp að a.m.k. 90 °C.
- Setjið tækið ekki upp fyrir aftan skrauthurð þar sem hún gæti ofhitnað.

VIÐVÖRUN!
Gangið úr skugga um að allar leifar umbúða hafi verið fjarlægðar úr eldunarrýminu.

VIÐVÖRUN!

- Ætlast er til að tækið sé sett beint á gólfið, án neinna stoða eða sökkuls.
- Ef skrúfurnar sem fylgja með henta ekki fyrir vegginn verið þá viss um að nota skrúfur sem tryggja örugga uppsetningu á vegginn.
- Setja verður eldavélina upp þannig að hún sé lárétt hallastillt.

VIÐVÖRUN!
Hætta á rafstuði! Tengið ekki tækið við rafveitu sjálf. Aðeins viðurkenndur tæknimaður má tengja tækið.

VIÐVÖRUN!

- Rafmagnsuppsetningin verður að fylgja staðbundnum reglum.
- Gangið úr skugga um að varnarjarðleiðarinn sé rétt festur þegar tengt er við raftengingu.
- Fyrir einfasa raftengingu skal nota 3×4,0 mm^2 snúru merkta H05VV-F 3G4 eða betri.
- Fyrir þriggja fasa raftengingu skal nota 5×1,5 mm^2 snúru merkta H05VV-F 5G1.5 eða betri.
- Notið ekki ytri tímastilla eða aðskilinn fjarstýribúnað til að stjórna tækinu.

VARÚÐ!
Setjið tækið ekki upp nálægt öflugum hitagjöfum, eins og eldavélum með föstu eldsneyti, þar sem hátt hitastigið gæti skemmt tækið.

VARÚÐ!
Lesið notkunarleiðbeiningarnar vandlega áður en tækið er tengt við raftenginguna. Ábyrgðin nær ekki yfir viðgerð né neinar ábyrgðarkröfur vegna rangrar tengingar eða notkunar tækisins.

© 2024, Elon Group AB. All rights reserved.

Öryggi við notkun

VIÐVÖRUN!
Hafið stöðugt eftirlit með eldunarferlinu.

VIÐVÖRUN!
Ef yfirborð helluborðsins brotnar skal tafarlaust aftengja tækið frá rafveitu. Notið tækið ekki.

VIÐVÖRUN!
Hætta á eldsvoða! Verið viss um að loftop séu aldrei hulin eða hindruð á neinn hátt.

VIÐVÖRUN!
Hætta er á að brennast af afgangshita. Eldunarsvæðið er óbeint hitað með hituðu eldunaráhöldunum og helst heitt um stund jafnvel eftir að slökkt er á því.

VIÐVÖRUN!
Hætta á brunasárum!

- Eldunaráhöld og aðgengilegir hlutar tækisins geta orðið mjög heit við notkun. Gætið að því að snerta ekki heita hluta.
- Ofnhurðin gæti orðið mjög heit við notkun.
- Setjið ekki málmhluti eins og hnífa, gaffla, skeiðar eða lok á eldunarsvæðið þar sem þessi hlutir geta orðið mjög heitir.

VIÐVÖRUN!
- Notið grillið einungis með ofnhurðina lokaða.
- Notið ofnhanska eða kjöttengur. Grillhitarinn, grindin og aðrir aukahlutir ofns geta orðið mjög heit við grillun.

VARÚÐ!
- Yfirborðið hefur mikið þol gagnvart hitabreytingum en getur skemmst vegna þungra hluta sem falla á það. Yfirborðið gæti brotnað strax eða nokkra stund eftir að eitthvað hefur rekist í það.
- Gangið úr skugga um að eldunarsvæðið og botn eldunaráhaldsins séu hrein og þurr fyrir betri árangur og til að hindra skemmdir á yfirborði.
- Ef sykur, eða matur með mikið sykurinnihald, dreifist á yfirborðið þegar það er heitt - skal tafarlaust nota þurrku eða sköfu til að fjarlægja sykurinn af heitu yfirborðinu. Annars gæti yfirborðið skemmst.
- Notið aldrei ræstiefni eða önnur hreinsiefni til að hreinsa heitt yfirborð.
- Notið helluborðið ekki sem geymslusvæði þar sem það gæti leitt til þess að það rispist eða skemmist.

VARÚÐ!
Snúið ekki hitastigsveljaranum niður fyrir núllstöðuna þegar ofnhitastiginu er breytt. Þetta getur skemmt hitastillinn.

VARÚÐ!
- Gangið úr skugga um að botn eldunaráhaldsins passi við þvermál eldunarsvæðisins. Ef eldunaráhaldið er of lítið tapast hluti varmans og eldunarsvæðið gæti skemmst.
- Klæðið ekki ofnveggina með álþynnu. Álþynna hindrar hringrás lofts í ofninum, hindrar eldunarferlið og eyðileggur glerungshúðunina.
- Setjið ekki ofnskúffur eða önnur eldunaráhöld á botn ofnsins.
- Setjið ekki djúpu ofnskúffuna í fyrstu brautina.

© 2024, Elon Group AB. All rights reserved.

Öryggi við viðhald

VIÐVÖRUN!
Hætta á rafstuði!

- Reynið ekki að framkvæma neinar viðgerðir sjálf. Sé átt við tækið eða gert við það af öðrum en fagmanni getur það valdið meiðslum eða skemmdum á tækinu. Það ógildir einnig ábyrgðina. Hafið þess í stað samband við tæknimann.
- Skiptið ekki sjálf um rafmagnssnúru. Ef rafmagnssnúran er skemmd verður framleiðandi eða viðurkenndur tæknimaður að skipta um hana til að forðast hættu.

VIÐVÖRUN!
Hætta á rafstuði! Áður en skipt er um ljósaperu skal alltaf aftengja tækið frá rafveitu.

VIÐVÖRUN!
Notið hlífðarhanska þegar gömul pera er fjarlægð til að forðast að brennast.

VIÐVÖRUN!
Leyfið börnum ekki að þrífa tækið án eftirlits.

VIÐVÖRUN!
Hætta á rafstuði!

- Fyrir hreinsun skal aftengja tækið frá rafveitu.
- Notið ekki gufuhreinsa eða háþrýstiþvott til að hreinsa tækið þar sem slíkt gæti leitt til raflosts.

VIÐVÖRUN!
Gangið úr skugga um að klinkurnar í lömunum séu rétt staðsettar á hliðarlistum hurðarinnar áður en hún er sett í. Þetta kemur í veg fyrir að lamirnar lokist skyndilega, sem getur valdið meiðslum eða skemmt hurðina.

VARÚÐ!

- Bíðið alltaf eftir því að tækið kólni áður en hreinsað er.
- Gangið úr skugga um að ofninn hafi kólnað niður áður en vatnshreinsunarkerfið er ræst.

VARÚÐ!

- Notið ekki stálull, grófgerða hreinsisvampa eða svarfandi duft þar sem þau geta rispað yfirborðið. Ágeng úðahreinsiefni, ryðhreinsunarefni og önnur óviðeigandi hreinsiefni á vökvaformi geta einnig skemmt yfirborðið.
- Notið ekki gróf sverfandi hreinsiefni eða beittar málmsköfur þegar gleryfirborð eru hreinsuð, þar sem þau gætu gert sprungur í yfirborðið og valdið því að glerið brotni.
- Notið ekki svarfandi hreinsiefni eða hreinsiefni sem innihalda leysiefni þegar hreinsuð eru yfirborð úr ryðfríu stáli, þar sem þau geta skemmt yfirborðið.
- Notið ekki svarfandi hreinsiefni eða áhöld þegar glerungsyfirborð eru hreinsuð, þar sem þau geta valdið varanlegum skemmdum.
- Notið ekki svarfandi hreinsiefni, svarfandi áhöld eða hreinsiefni gerð úr alkóhóli þegar hreinsaðir eru plasthlutar og lakkhúðuð yfirborð.
- Eftir hreinsun skal tryggja að allar hreinsiefnaleifar séu vandlega fjarlægðar af yfirborðinu þar sem þær gætu skemmt yfirborðið þegar eldunarsvæðið er hitað næst.

VARÚÐ!

- Ef sykur, eða matur með mikið sykurinnihald, dreifist á yfirborðið þegar það er heitt - skal tafarlaust nota þurrku eða sköfu til að fjarlægja sykurinn af heitu yfirborðinu. Annars gæti yfirborðið skemmst.
- Notið aldrei ræstiefni eða önnur hreinsiefni til að hreinsa heitt yfirborð.

VARÚÐ!
Hallið ykkur ekki upp að opinni hurðinni þegar ofnrýmið er hreinsað. Standið aldrei á opinni ofnhurð og látið ekki börn sitja á henni. Hurðarlamirnar gætu skemmst við óhóflegt álag.

© 2024, Elon Group AB. All rights reserved.

VARÚÐ!
Hreinsið ekki sundurdraganlegu brautirnar í uppþvottavél.

VARÚÐ!
Skemmið ekki glerungsyfirborðið meðan skipt er um ljósaperu.

Öryggismerkingar

Þessar öryggismerkingar má finna á tækinu.

Varúð! Hætta á að tækið geti oltið.

Viðvörun! Gera þarf ráðstafanir fyrir stöðugleika til að hindra að tækið geti oltið.

Förgun

Fargið umbúðum á umhverfisvænan hátt. Með því setja umbúðir í endurvinnslu, samkvæmt reglum lands og staðar er hægt að draga úr notkun hráefna og magni úrgangs í landfyllingum.

Þetta tæki er merkt í samræmi við Evróputilskipun 2012/19/ESB, rafmagns- og rafeindatækjaúrgangur (WEEE). Táknið á tækinu eða á umbúðum þess gefur til kynna að ekki skuli meðhöndla það sem heimilisúrgang. Í staðinn skal afhenda það til viðeigandi söfnunarstöðvar fyrir endurvinnslu rafmagns- og rafeindatækjaúrgangs.

Með því að tryggja rétta förgun tækisins hjálpar þú við að koma í veg fyrir mögulega neikvæðar afleiðingar fyrir umhverfið og heilsu manna, sem að öðrum kosti gætu orðið vegna óviðeigandi meðhöndlunar úrgangs vegna þessa tækis. Til að fá nánari upplýsingar um endurvinnslu þessa tækis skaltu hafa samband við viðkomandi bæjaryfirvöld sem sjá um sorphirðu, heimilissorpþjónustu eða verslunina þar sem þú keyptir tækið.

© 2024, Elon Group AB. All rights reserved.

FLÝTIBYRJUN

Flýtiræsing ofns

Veldu eldunarstillingu og hitastig

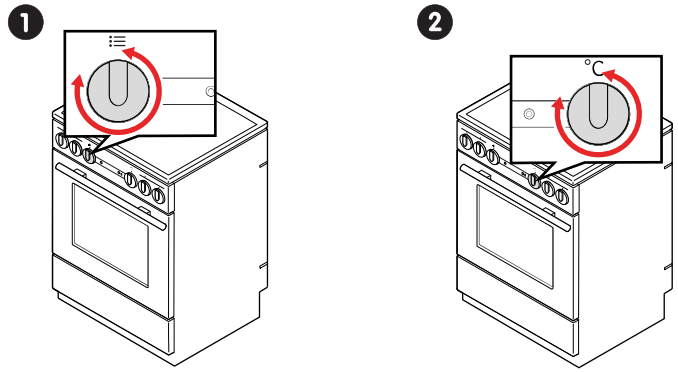

Eldun

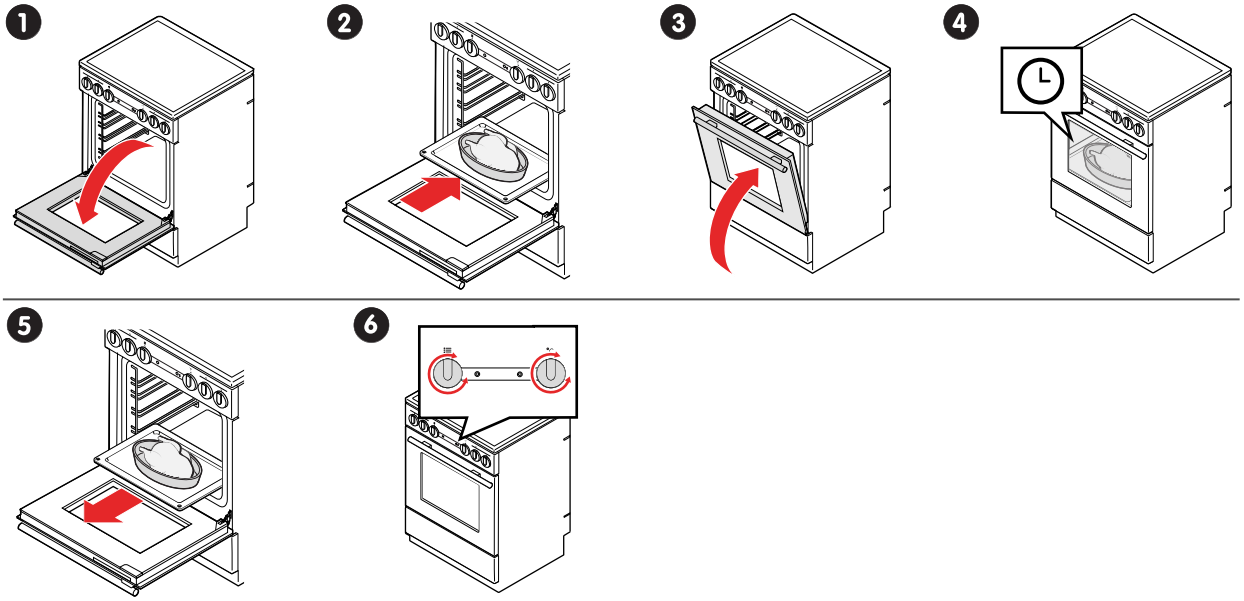

Eftir eldun

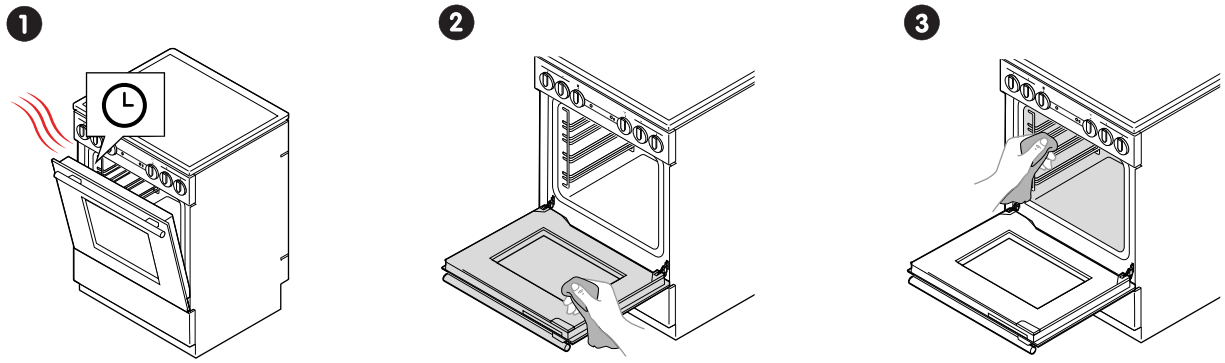

© 2024, Elon Group AB. All rights reserved.

Flýtiræsing helluborðs

Fyrir eldun

1

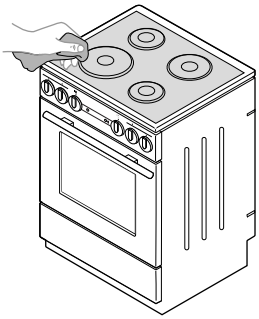

Eldun

1

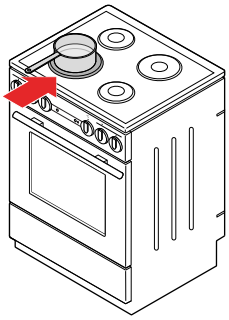

2

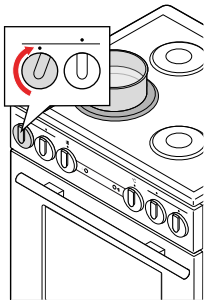

3

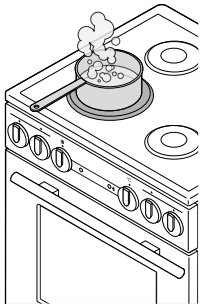

4

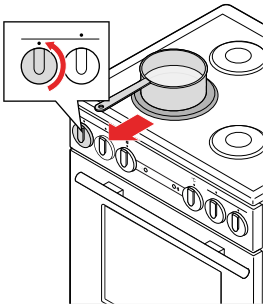

Eftir eldun

1

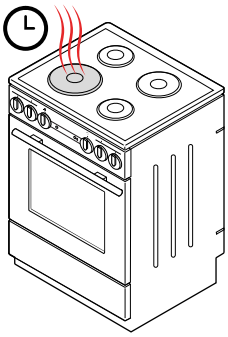

2

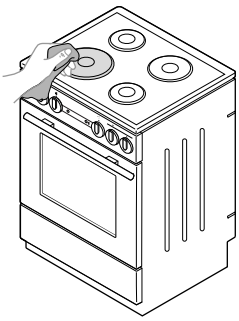

© 2024, Elon Group AB. All rights reserved.

HEFJAST HANDA

Áður en eldavélin er notuð

1. Fjarlægið allar flutningsumbúðir og -búnað frá eldavélinni.
2. Hreinsið alla aukahluti og áhöld með heitu vatni og venjulegu hreinsiefni. Notið ekki nein svarfandi hreinsiefni.
3. Hreinsið keramíkgleryfirborð helluborðsins með rökum klút og smávegis uppþvottalegi. Notið ekki ágeng hreinsiefni, eins og svarfandi hreinsiefni sem geta valdið rispum, svarfandi uppþvottasvampa, eða blettahreinsa.
4. Hitið ofninn án matar upp í 275 °C í 60 mínútur. Loftræstið herbergið meðan eldavélin er að losa sig við hina dæmigerðu lykt af nýju tæki.
   VIÐVÖRUN! Gangið úr skugga um að allar leifar umbúða hafi verið fjarlægðar úr eldunarrýminu.

Yfirlit yfir helluborðið

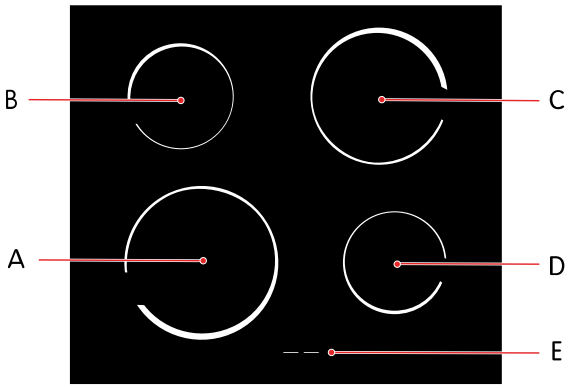

A. Eldunarsvæði vinstra megin að framan
B. Eldunarsvæði vinstra megin að aftan
C. Eldunarsvæði hægra megin að aftan
D. Eldunarsvæði hægra megin að framan
E. Afgangshitavísir

Stýringar eldavélar

Snúið veljurunum til að stjórna eldavélinni.

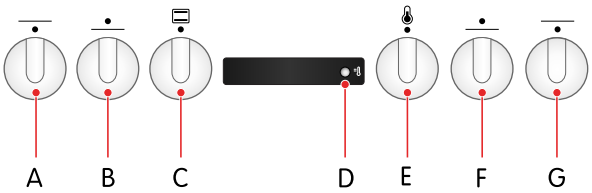

A. Orkuveljari eldunarsvæðis vinstra megin að framan
B. Orkuveljari eldunarsvæðis vinstra megin að aftan
C. Veljari fyrir eldunarstillingu ofns
D. Gaumljós hitastigs (rautt)
E. Veljari ofnhitastigs
F. Orkuveljari eldunarsvæðis hægra megin að aftan
G. Orkuveljari eldunarsvæðis hægra megin að framan

Ljós

Það kviknar á gaumljósi hitastigs þegar ofninn hitnar og slokknar á því þegar ofninn hefur náð völdu hitastigi.

Opnið barnalæsinguna

Ofnhurðin læsist sjálfkrafa þegar henni er lokað.

1. Ýtið barnalæsingunni laust til hægri með þumalfingrinum.
2. Togið í ofnhurðina meðan áfram er ýtt á barnalæsinguna.

© 2024, Elon Group AB. All rights reserved.

Kveikt og slökkt á barnalæsingunni á hitastigsveljaranum

Kveikt á barnalæsingunni

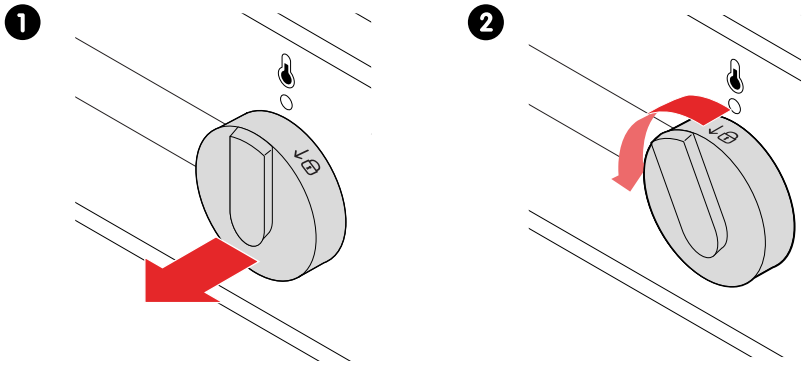

1. Togið hitastigsveljarann út á við.
2. Snúið hitastigsveljaranum 15° til ↓🔒 og sleppið honum.
   Veljarinn er nú læstur og ekki lengur hægt að kveikja á eldunarsvæðunum og ofninum, sem kemur í veg fyrir að börn kveiki óvart á þeim.

Slökkt á barnalæsingunni

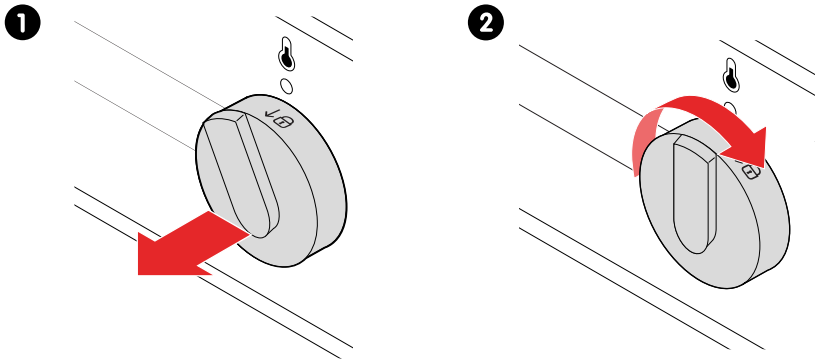

1. Togið hitastigsveljarann út á við.
2. Snúið hitastigsveljaranum 15° réttsælis og sleppið honum.
   Veljarinn er nú ólæstur og hægt að kveikja á eldunarsvæðunum og ofninum.

Eldunarstillingar

Hraðforhitun

Notið þessa ofnstillingu til að hita ofninn til æskilegs hitastigs eins fljótt og mögulegt er. Notið ekki þessa stillingu fyrir eldun. Ráðlagt hitastig: 50-275 °C.

Topp- og botnhitari

Notið þessa ofnstillingu fyrir eldun kjöts eða bakstur sem aðeins er hægt að baka eða steikja í einni hæð. Topp- og botnhitarar geisla hita jafnt í ofninum. Ráðlagt hitastig: 200 °C.

© 2024, Elon Group AB. All rights reserved.

Efri og neðri hiti með viftu

Notið þessa ofnstillingu til að baka bakkelsi, til að afþíða eða til að þurrka ávexti og grænmeti. Efri og neðri hiti, ásamt viftunni, geisla hitanum jafnt um ofninn. Ráðlagt hitastig: 180 °C.

Mikið grill

Notið þessa ofnstillingu til að grilla lítið magn af opnum samlokum, bjórpylsum, kjöti eða til að rista brauð. Kveikt er bæði á grillhitaranum og efri hitaranum þegar þessi stilling er notuð. Ráðlagt hitastig: 230 °C.

Grill með viftu

Notið þessa ofnstillingu til að:

- grilla kjöt, fisk og grænmeti
- steikja stærri bita af kjöti og fugli á einni hæð
- gera rétti gratíneraða með osti
- brúna mat þannig að skorpan verði stökk

Kveikt er á grillhitaranum og viftunni á sama tíma þegar þessi stilling er notuð. Ráðlagt hitastig: 170 °C.

Heitt loft

Notið þessa ofnstillingu til að steikja kjöt eða baka bakkelsi á nokkrum hæðum á sama tíma. Hringhitarinn og viftan tryggja að það er stöðug hringrás lofts í kringum matinn. Ráðlagt hitastig: 180 °C.

Afþíða

Notið þessa ofnstillingu til að afþíða mat eins og:

- kökur með miklu kremi eða kremi sem gert er úr smjöri
- kökur og bakkelsi
- brauð og rúnnstykki
- djúpfrysta ávexti

Í flestum tilfellum skal fjarlægja matinn úr umbúðunum.

ATHUGAÐU!
Fjarlægið öll höld og klemmur úr málmi.

Snúið við, hrærið í og aðskiljið stykki sem eru frosin saman þegar afþíðingartíminn er hálfnaður.

Í afþíðingarstillingu streymir viftan loftinu án þess að neinn hitari sé virkur. Þetta er notað til að þíða frosin mat hægt.

Vatnshreinsun

Notið þessa ofnstillingu til að fjarlægja bletti og matarleifar úr ofninum. Aðeins botnhitarinn geislar hita. Kerfið tekur 30 mínútur. Ráðlagt hitastig: 70 °C.

© 2024, Elon Group AB. All rights reserved.

AirFry

Notið þessa ofnstillingu til að elda eða baka án olíu og fitu. Þessi tækni notar hringrás heits lofts til að gera matinn fullkomlega stökkan. Veldu hitastigið sem hentar best fyrir það sem þú vilt elda.
Ráðlagt hitastig: 200 °C - 220 °C.

FrozenBake

Eldið frosin matvæli hraðar án þess að þörf sé á forhitun. Notið FrozenBake til að elda frosin matvæli eins og:

- Franskar kartöflur
- Lasanja
- Kjúklinganaggar
- Bakkelsi
- Smjördeigshorn
- Grænmeti
- Kjöt

Veldu hitastigið sem hentar best fyrir það sem þú vilt elda.
Ráðlagt hitastig: 190 °C - 200 °C.

Pítsa

Pítsaaðgerðin notar hátt hitastig sem bakar pítsuna á mjög stuttum tíma með safaríkri skorpu. Notið þessa ofnstillingu til að búa til fullkomna pítsu.
Ráðlagt hitastig: 190 °C - 200 °C.

© 2024, Elon Group AB. All rights reserved.

© 2024, Elon Group AB. All rights reserved.

Oplysningerne er med forbehold for ændringer. Der kan forekomme utilsigtede fejl i oplysningerne. / Upplýsingarnar gætu verið háðar breytingum. Óviljandi villur gætu hafa slæðst inn í upplýsingarnar.

SAP 925295

ELVITA

ELON GROUP
Elvita-produkter distribueres og markedsføres af Elon Group AB.
Elon Group AB Bäcklundavägen 1 | 702 03 Örebro Sverige
ELON GROUP | +46(0)10-220 40 00 | ELONGROUP.SE
Support og service: ELVITA.SE