Serie 4, Køle-/fryseskab, 186 x 60 cm, Hvid, Total No Frost
KGN362WCF







Køle-/fryseskab med No Frost og VitaFresh. Du slipper for at afrime fryseren og med den praktiske VitaFresh skuffe holdes frugt og grønt frisk i længere tid.

- **VitaFresh XXL <0 °C>**: forlæng dine friske råvarers levetid i de ekstrastore skuffer med klimakontrol.
- **Blankt glat bagpanel med Multi Airflow**: cirkulerer frisk luft for at opretholde et stabilt temperaturniveau.
- **Perfect Fit**: stil dit apparat helt op mod væggen eller i en niche.
- **LED-belysning**: se dine madvarer i et helt nyt lys.
- **Total No Frost**: Du skal aldrig affroste din fryser igen, og der kommer ikke vanddråber på fryserens bagvæg.

Teknisk data

Energiklasse[1]:	C
Gennemsnitligt, årligt energiforbrug i kilowatt-timer pr. år (kWh/a)[2]:	159 kWh/årlig
Samlet volumen af fryserum:	103 l
Samlet volumen af kølerum:	218 l
Lydniveau, dB:	35 dB(A) re 1pW
Luftbåren akustisk støjemissionsklasse:	B
Installation:	Fritstående
Mulighed for dekoplade:	Ikke muligt
Højde:	1860 mm
Bredde:	600 mm
Dybde på produkt:	665 mm
Nettovægt:	66.2 kg
EAN-kode:	4242005551613
Strømstyrke:	10 A
Dørhængsling:	Højrehængt og vendbar
Elementspænding:	220-240 V
Frekvens:	50 Hz
Længde på elledning:	225 cm
Antal kompressorer:	1
Antal uafhængige kølesystemer:	2
Indvendig ventilator køleafsnit:	Nej
Vendbar dør:	Ja
Antal justerbare hylder i køleafsnit:	2
Hylder til flasker:	Ja
Frostfrit system:	Køleskab og fryser
Type af installation:	Fritstående

4 242005 551613

[1] Energieffektivitet på en skala fra A til G.

[2] Baseret på resultaterne af standard 24-timers test. Det faktiske forbrug afhænger af apparatets brug/position.

Serie 4, Køle-/fryseskab, 186 x 60 cm, Hvid, Total No Frost KGN362WCF

Køle-/fryseskab med No Frost og VitaFresh. Du slipper for at afrime fryseren og med den praktiske VitaFresh skuffe holdes frugt og grønt frisk i længere tid.

Forbrug
- Energiklasse: C
- Total Volume : 321 l
- Energiforbrug 159 kWh/årlig
- Klimaklasse: SN-T
- Lydniveau: 35 dB

Design
- hvid dør, og hvid sidepaneler
- Integreret vertikalt håndtag
- LED-belysning med SoftStart i køledelen

Komfort og sikkerhed
- No Frost - aldrig mere afrimning
- Elektronisk temperaturstyring, kan aflæses via LED
- 1 kompressor, 2 separate regulerbare kølesystemer
- SuperCooling med automatisk tilbagestilling
- Optisk og akustisk døralarm
- Akustisk og optisk advarselssystem ved temperaturstigning i frysedelen

Køleafdeling
- Nettovolume (køleskab): 218 l
- 4 hylder af sikkerhedsglas heraf 2 højdejusterbare
- Forkromet flaskeholder
- 1 stor dørhylde, 2 små dørhylder

Friskhedssystem
- 1 VitaFresh skuffe med fugtighedsregulering: holder frugt og grønt frisk og vitaminrig i længere tid.

Fryser
- Nettovolume (fryseskab): 103 l
- Frysekapacitet 9.5 kg kg/24h
- Opbevaringstid i tilfælde af strømsvigt: 14 t
- 3 transparente fryseskuffer

Mål
- Mål: H 186 x B 60 x D 67 cm

Teknisk information
- højrehængt, vendbar
- Højdejusterbare fødder foran, hjul bagtil
- Længde på strømkabel:225 cm
- Spænding: 220 - 240 V

Tilbehør:
- 1 x Isterningbakke
- Baseret på resultater fra standardtest over 24 timer. Faktisk forbrug afhænger af brug/placering af produktet

Miljø og Sikkerhed

Almen information

Serie 4, Køle-/fryseskab, 186 x 60 cm, Hvid, Total No Frost
KGN362WCF

Mål i mm

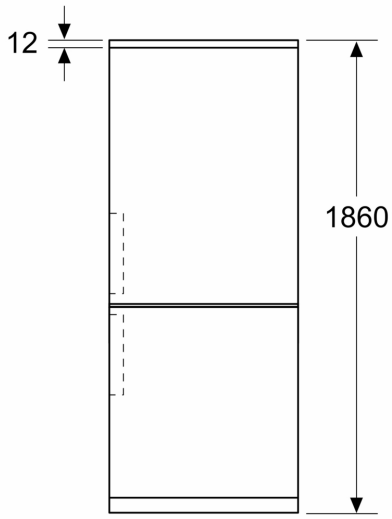

Mål i mm

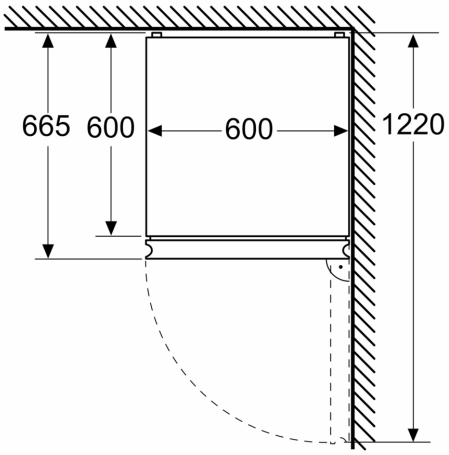

Mål i mm

