ACEFAST

Quick Start Guide

D8 in-car headrest holder

Product picture

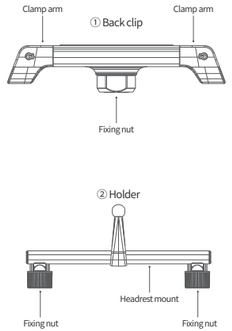

Thank you for purchasing the product.

Please read this user manual carefully and keep it for future reference. If you need any assistance, please contact our support team with your product model number and Amazon order number.

Operating Instructions

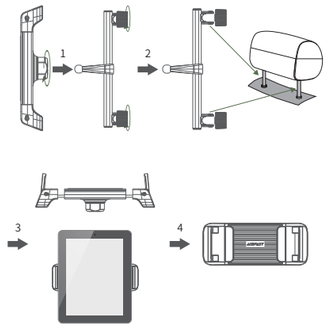

1. Unscrew the fixing nut behind the back clip, put the universal ball joint in and then tighten the nut.
2. Unscrew the fixing lock of the headrest mount, adjust the headrest mount to a proper width, snap it into the headrest column and tighten the lock.
3. Open the clamp arms, pull the spring clamp, place the mobile phone or tablet, adjust it to a comfortable viewing angle.
4. When you are not using the stand, please fold the clamp arms to avoid injury.

EN

Инструкции по эксплуатации

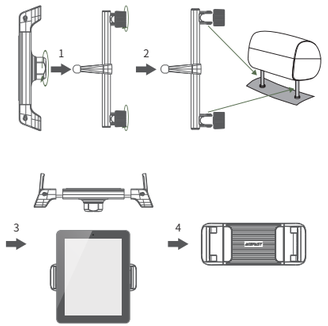

1. Отвинтите фиксирующую гайку на зажиме, вставьте шаровой шарнир и затяните гайку.
2. Отвинтите фиксатор крепления на подголовник, отрегулируйте крепление на подголовник до нужной ширины, защелкните крепление на стойке подголовника и затяните фиксатор.
3. Откройте боковые зажимы, растяните пружинный зажим, поместите мобильный телефон или планшет, настройте удобный угол обзора.
4. Когда вы не используете подставку, закройте боковые зажимы, чтобы избежать травм.

RU

Instrucciones de operación

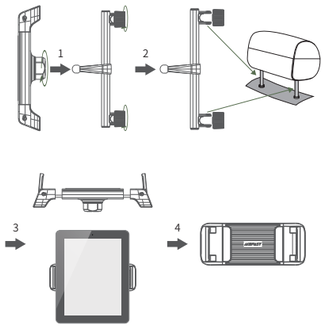

1. Desenrosque la tapa roscada de fijación en la parte trasera del clip, coloque la bola universal en el perno y luego apriete la tapa roscada.
2. Desenrosque la tapa roscada de fijación de la barra de soporte, ajuste la barra de soporte a un ancho adecuado, luego encájela en la columna del reposacabezas y apriete la tapa roscada.
3. Abra el brazo de sujeción, tire hacia arriba del clip de resorte, luego coloque el teléfono o la tableta y ajústelo a un ángulo de visión cómodo.
4. Cuando el soporte no está en uso, retraiga el brazo de sujeción para evitar daños por choque.

ES

操作说明

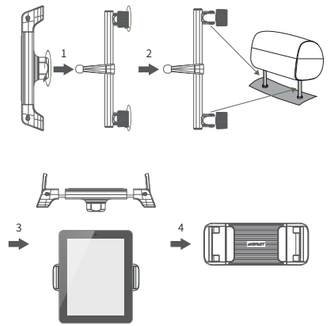

1. 拧开背夹后面固定螺帽，将万向球放入螺栓中，然后拧紧螺帽。
2. 拧开支撑杆固定螺帽，将支撑杆调整到合适的宽度后，卡入头枕柱，拧紧螺帽。
3. 打开夹臂，拉开弹簧夹，放置手机或者平板电脑，调整至舒适的观看角度。
4. 当您不使用支架的时候，请将夹臂收起以免碰伤。

CN

Bedienungsanleitung

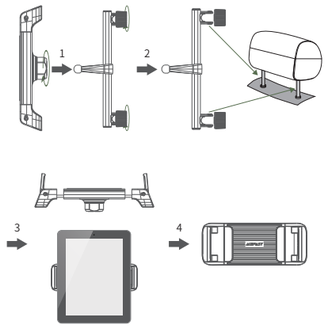

1. Schrauben Sie die Befestigungsmutter hinter der hinteren Klemme ab, stecken Sie die Universalkugel in die Schraube und ziehen Sie dann die Mutter fest.
2. Schrauben Sie die feste Mutter der Stützstange ab, stellen Sie die Stützstange auf die richtige Breite ein, lassen Sie sie in die Kopfstützensäule einrasten und ziehen Sie die Mutter fest.
3. Öffnen Sie den Klemmarm, ziehen Sie die Federklemme hoch, legen Sie das Mobiltelefon oder Tablet auf und stellen Sie es auf einen bequemen Betrachtungswinkel ein.
4. Wenn Sie den Ständer nicht verwenden, klappen Sie bitte den Klemmarm um, um Verletzungen zu vermeiden.

DE

Shenzhen Houshuxia Technology Co., LTD
www.acefast.com | support@acefast.com
Rm203, 2nd Floor, Building C, Youth Pioneer Park,
Jianshe East Road, Tsinghua Community,
Longhua Street, Longhua District, Shenzhen, P. R. China
Shenzhen, 518000, China

Instrukcja obsługi

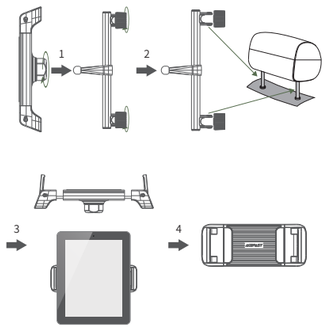

1. Odkręć nakrętkę mocującą za tylnym zaciskiem, włóż kulkę uniwersalną do śruby, a następnie dokręć nakrętkę.
2. Odkręć nakrętkę mocującą drążka wspornika, wyreguluj go na odpowiednią szerokość, zamocuj w kolumnie zagłówka i dokręć nakrętkę.
3. Otwórz ramię zaciskowe, pociągnij do góry zacisk sprężynowy, umieść telefon komórkowy lub tablet PC i ustaw komfortowy kąt widzenia.
4. Odkłóz ramię zaciskowe, aby uniknąć wstrząsu, gdy wspornik nie jest używany.

PL

Description d'opération

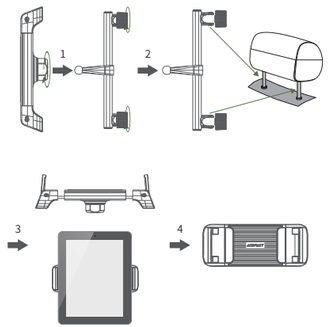

1. Dévissez l'écrou de fixation derrière la serre arrière, placez la boule universelle dans le boulon, puis serrez l'écrou.
2. Dévissez l'écrou de fixation de la tige de support, réglez la tige de support à une largeur appropriée, enclenchez-la dans la colonne de l'appui-tête et serrez l'écrou.
3. Ouvrez le bras de serrage, tirez sur la serre à ressort, placez le téléphone portable ou la tablette et ajustez-le à un angle de vision confortable.
4. Lorsque vous n'utilisez pas le support, veuillez bien ranger le bras de serrage pour éviter des blessures.

FR

操作の説明

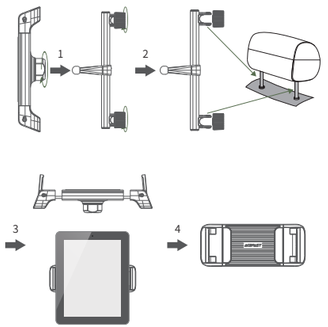

1.バッククランプの後ろにある固定ナットを緩め、ユニバーサルボールをボルトに入れてからナットを締めます。
2.ロッドの固定ナットを緩め、ロッドを適切な幅に調整し、車のヘッドレストコラムに入れて、ナットを締めます。
3.クランプアームを開き、スプリングクリップを引き上げ、携帯またはタブレットを置き、見やすい視角に調整します。
4.スタンドを使用しないときは、怪我をしないようにクランプアームを引っ込めてください。

JP

Descrizioni Operative

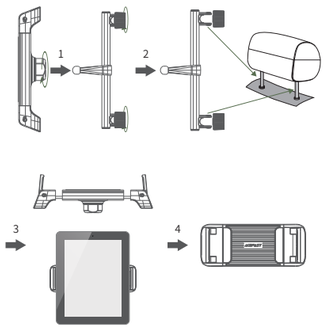

1. Svitare il dado di fissaggio dietro il supporto, inserire la sfera universale nel bullone, quindi serrare il dado.
2. Svitare il dado di fissaggio dell'asta di supporto, regolare l'asta su una larghezza adeguata, inserire la colonna del poggiatesta nell' asta e serrare il dado.
3. Aprire il braccio, sollevare il morsetto a molla, posizionare il telefono cellulare o il tablet e regolarlo su un angolo di visione confortevole.
4. Quando non si utilizza il supporto, ritrarre il braccio di bloccaggio per evitare lesioni.

IT

ليدويتاتاشيل

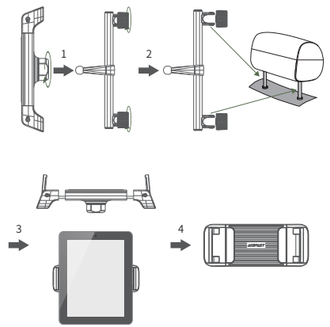

1. قم بفك صمولة التثبيت خلف المشبك الخلفي، ضع الكرة متعددة الاتجاهات في الترباس، ثم أحكم ربط الصمولة
2. قم بفك صامولة التثبيت للضبيب الدعم، واضبط ذراع الدعم على العرض المناسب، وقم بتثبيته في عمود مسند الرأس، وشد الصمولة
3. فتح ذراع التثبيت، واسحب المشبك النابضي لأعلى، ثم ضع الهاتف المحمول أو الكمبيوتر اللوحي عليه، واضبطه على زاوية عرض مريحة
4. عند عدم استخدام الحامل، يرجى سحب ذراع التثبيت للحجاب الاصابة

AR

Specifications

Model	D8
Colour	Black
Material	Plastic, silicone, metal alloy
Place of mount	In-car headrest
Size	Back clip size: 165x37x67mm / 6.50x1.46x2.64in Headrest mount size: 214x106x31mm / 8.43x4.17x1.22in Product size: 214x130x67mm / 8.43x5.12x2.64in
Weight	Back clip weight: About 140g / 4.94oz Headrest mount weight: About 110g / 3.88oz Product weight: About 250g / 8.82oz

Precautions:

Do not disassemble or modify this product by yourself.
Do not place this product in a humid environment.
Please do not charge near a heat source.
Do not allow water or other liquids to flow into the product, otherwise it will cause damage to the product.
Do not install this product in the area where the airbag is located.
Do not drop.
Do not scratch the surface of this product with sharp objects to avoid surface damage.

Warranty & Customer Support

For questions, support, or warranty claims, contact us at the mail below that corresponds with your region. Please include your order number and product mode number.

Amazon US orders: support1@acefast.com
Amazon EU orders: support2@acefast.com
Amazon UK orders: support3@acefast.com
Amazon CA orders: support4@acefast.com
Amazon JP orders: support5@acefast.com
Other region orders: support6@acefast.com

*Please note, ACEFAST can provide after sales service for purchased from any official ACEFAST store. If you have purchased from local seller, you can also contact them directly for service or warranty issues.