BOSCH

Register your new device on MyBosch now and get free benefits: **bosch-home.com/welcome**

MyBosch

Tørretumbler

WTH85V0MSN

[da] Betjenings- og installationsvejledning

Der findes yderligere oplysninger og forklaringer online. Skan QR-koden på forsiden.



Indholdsfortegnelse

1 Sikkerhed 3
1.1 Generelle henvisninger 3
1.2 Bestemmelsesmæssig brug 3
1.3 Begrænsning af brugerkreds 3
1.4 Sikker installation 4
1.5 Sikker anvendelse 6
1.6 Sikker rengøring og vedligeholdelse 9

2 Undgåelse af materielle skader 9

3 Miljøbeskyttelse og besparelse 10
3.1 Bortskaffelse af emballage 10
3.2 Energibesparelse 10
3.3 Energisparetilstand 10

4 Opstilling og tilslutning 10
4.1 Udpakning af apparat 10
4.2 Leveringsomfang 11
4.3 Krav til opstillingssted 11
4.4 Justering af apparatet 11
4.5 Elektrisk tilslutning 12

5 Lær apparatet at kende 12
5.1 Apparat 12
5.2 Betjeningsfelt 13

6 Display 13

7 Taster 15

8 Programmer 16
8.1 Automatikprogrammer 16
8.2 Tidsprogrammer 18

9 Tilbehør 19

10 Vasketøj 20
10.1 Forberedelse af vasketøj 20
10.2 Symboler på plejemærkerne 20

11 Generel betjening 20
11.1 Tænde for apparatet 20
11.2 Indstilling af program 20
11.3 Åbning af luge 21
11.4 Vasketøj, ilægning 21
11.5 Start af program 21
11.6 Efterfyldning af vasketøj 21
11.7 Afbryde program 21
11.8 Tage vasketøj ud 21
11.9 Slukning af apparat 21
11.10 Fnugfilter 21
11.11 Bundenhedens filtersystem 23
11.12 Kondensvandbeholder 24

12 Tørringsgrad 25
12.1 Ændring af tørringsgrad 25
12.2 Tilpasning af tørringsgrad 25

13 Børnesikring 25
13.1 Aktivering af børnesikring 25
13.2 Deaktivering af børnesikring 26

14 Grundindstillinger 26
14.1 Oversigt over grundindstillinger 26
14.2 Ændring af grundindstillinger 26

15 Rengøring og pleje 26
15.1 Bundenhed 26
15.2 Fugtføler 28

16 Afhjælpning af fejl 28

17 Transport, opbevaring og bortskaffelse 31
17.1 Bortskaffelse af udtjent apparat 31

18 Kundeservice 32

18.1 Produktnummer (E-Nr.) og fabrikationsnummer (FD-Nr.) ... 32

19 Forbrugsværdier 33

20 Tekniske data 35

1 Sikkerhed

Overhold følgende sikkerhedsanvisninger.

1.1 Generelle henvisninger



- Læs denne vejledning omhyggeligt igennem.
- Opbevar vejledningen og produktinformationerne til senere brug, og giv dem videre til en senere ejer.
- Tilslut ikke apparatet i tilfælde af en transportskade.

1.2 Bestemmelsesmæssig brug

Anvend kun apparatet:

- til at tørre og opfriske tekstiler, der er egnet til tørretumbler, og som er skyllet med vand.
- i privat husholdning og i lukkede rum i huslige omgivelser.
- Op til en højde på maksimalt 4000 m over havets overflade.

1.3 Begrænsning af brugerkreds

Dette apparat kan bruges af børn, der er fyldt 8 år, samt af personer med begrænsede fysiske, sensoriske eller psykiske evner eller manglende erfaring og/eller viden, hvis de overvåges eller er blevet instrueret i en sikker brug af apparatet og har forstået de farer, der kan være forbundet med brugen af apparatet.
Børn må ikke bruge apparatet til leg.
Rengøring og brugervedligeholdelse må ikke udføres af børn, medmindre de overvåges.
Børn, som er under 3 år, og husdyr skal altid befinde sig på sikker afstand af apparatet.

1.4 Sikker installation

⚠ ADVARSEL – Fare for elektrisk stød!

Ukorrekte installationer er farlige.

- ▸ Apparatet må kun tilsluttes og bruges iht. angivelserne på typeskiltet.
- ▸ Apparatet må kun tilsluttes et strømnet med vekselstrøm via en stikdåse med jord, der er installeret forskriftsmæssigt.
- ▸ Jordledningssystemet, der beskytter husets elinstallation, skal være installeret forskriftsmæssigt. Installationen skal have et tilstrækkeligt stort ledningstværsnit.
- ▸ Hvis der anvendes et HFI-relæ, så brug kun en type med dette mærke ⎓.
- ▸ Forsyn aldrig apparatet via en ekstern kontaktanordning, f.eks. tidsur eller fjernstyring.
- ▸ Forbind aldrig apparatet med en strømkreds, der regelmæssigt til- eller frakobles af energiforsyningsselskabet.
- ▸ Når apparatet er monteret, skal nettilslutningsledningens netstik være frit tilgængeligt, eller hvis dette ikke er muligt, skal der være monteret en afbryderanordning i den faste elektriske installation, som opfylder de gældende installationsbestemmelser.
- ▸ Sørg under opstilling af apparatet for, at nettilslutningsledningen ikke kommer i klemme eller bliver beskadiget.

Brug af apparatet uden jording er farligt.

- ▸ I Danmark er apparatet kun godkendt til brug i forbindelse med en stikkontakt type E.

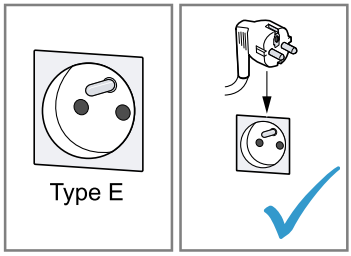

- ▸ Hvis der kun findes en stikkontakt af type K på tilslutningsstedet, skal apparatet tilsluttes med en egnet adapter. Kun på den måde er apparatet jordet korrekt. Denne adapter (reserve-

dels-nr. 00623333) kan købes hos kundeservice.

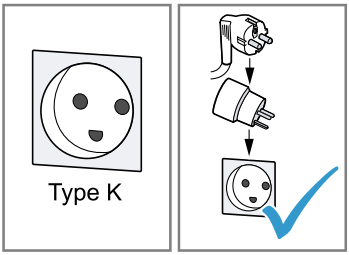

En beskadiget isolering af nettilslutningsledningen er farlig.
- ▸ Nettilslutningsledningen må aldrig komme i kontakt med varmekilder eller varme apparatdele.
- ▸ Nettilslutningsledningen må aldrig komme i kontakt med skarpe spidser eller kanter.
- ▸ Nettilslutningsledningen må aldrig knækkes, klemmes eller ændres.

⚠ ADVARSEL – Brandfare!

Det er farligt at anvende en forlænget nettilslutningsledning og ikke-godkendte adaptere.
- ▸ Brug ikke forlængerledning eller multistikdåser.
- ▸ Brug kun adaptere og nettilslutningsledninger, der er godkendt af producenten.
- ▸ Hvis nettilslutningsledningen er for kort, og en længere nettilslutningsledning ikke er til rådighed, så kontakt en autoriseret elinstallatør for at tilpasse installationen i huset.

⚠ ADVARSEL – Fare for tilskadekomst!

Apparatets høje vægt kan medføre skader ved løft.
- ▸ Løft ikke apparatet alene.

Hvis apparatet bliver opstillet ukorrekt i en tørre-/vaskesøjle, kan det øverste apparat falde ned.
- ▸ Tørretumbleren må udelukkende placeres ovenpå en vaskemaskine ved hjælp af montagesættet fra tørretumblerens producent . Andre opstillingsmåder er ikke tilladt.
  → *"Tilbehør", Side 19*
- ▸ Anbring ikke apparatet i en vaske-/tørresøjle, hvis tørretumblerens producent ikke kan levere et egnet montagesæt.
- ▸ Apparater fra forskellige producenter og/eller med forskellig dybde eller bredde må ikke opstilles i en vaske-/tørresøjle.

- Vaske-/tørresøjler må ikke opstilles på en sokkel, fordi apparaterne kan vælte.

⚠ ADVARSEL – Fare for kvælning!
Børn kan trække emballagemateriale over hovedet eller vikle sig ind i det og blive kvalt.
- Opbevar emballagematerialet utilgængeligt for børn.
- Lad ikke børn lege med emballagemateriale.

⚠ PAS PÅ! – Fare for tilskadekomst!
Under driften kan apparatet vibrere eller bevæge sig.
- Opstil apparatet på et rent, plant og fast underlag.
- Indjuster apparatet ved hjælp af maskinfødderne og et vaterpas.

Der er fare for snubling, hvis slanger og nettilslutningsledninger forlægges ukorrekt.
- Slanger og nettilslutningsledninger skal føres, så der ikke er fare for snubling.

Hvis apparatet flyttes ved hjælp af fremspringende dele, som f.eks. lugen, kan disse dele brække af.
- Flyt ikke apparatet ved hjælp af fremspringende dele.

⚠ PAS PÅ! – Fare for snitsår!
Berøring af skarpe kanter kan forårsage snitsår.
- Rør ikke ved apparatets skarpe kanter.
- Brug beskyttelseshandsker ved installation og transport af apparatet.

1.5 Sikker anvendelse

⚠ ADVARSEL – Fare for elektrisk stød!
Et beskadiget apparat eller en beskadiget nettilslutningsledning er farlig.
- Brug aldrig et beskadiget apparat.
- Træk aldrig i nettilslutningsledningen for at afbryde apparatets forbindelse til strømnettet. Tag altid fat i nettilslutningsledningens netstik, og træk det ud.
- Hvis apparatet eller nettilslutningsledningen er beskadiget, så træk straks nettilslutningsledningens netstik ud, eller slå sikringen fra i sikringsskabet.
- Kontakt kundeservice. →*Side 32*

Indtrængende fugtighed kan forårsage et elektrisk stød.
- ▸ Anvend kun apparatet i lukkede rum.
- ▸ Udsæt aldrig apparatet for ekstrem varme og fugt.
- ▸ Brug ikke damprenser, højtryksrenser, slanger eller brusere til at rengøre apparatet.

⚠ ADVARSEL – Fare for sundhedsskade!
Børn kan lukke sig inde i apparatet og komme i livsfare.
- ▸ Opstil ikke apparatet bag en dør, som blokerer eller forhindrer åbning af apparatets dør.
- ▸ Træk nettilslutningsledningens netstik ud ved udtjente apparater, skær derefter nettilslutningsledningen over, og ødelæg låsen i apparatets dør, så apparatets dør ikke længere låser.

⚠ ADVARSEL – Fare for kvælning!
Børn kan indånde eller sluge smådele og dermed blive kvalt.
- ▸ Opbevar smådele utilgængeligt for børn.
- ▸ Lad ikke børn lege med smådele.

⚠ ADVARSEL – Eksplosionsfare!
Kulstøv og mel i apparatets omgivelser kan forårsage en eksplosion.
- ▸ Hold apparatets omgivelser rene under driften.

⚠ ADVARSEL – Fare for forgiftning!
Kondensvandet i apparatet er ikke drikkevand og kan være tilsmudset af fnug fra tøjet.
- ▸ Kondensvandet fra apparatet må ikke drikkes eller anvendes til andre formål.

Vaskemidler og plejemidler kan føre til forgiftning, hvis de synkes/spises.
- ▸ Søg læge, hvis vaske-/plejemidlerne er blevet indtaget.
- ▸ Opbevar vaskemidler og plejemidler utilgængeligt for børn.

⚠ ADVARSEL – Brandfare!
Kølemidlet R290 i dette apparat er miljøvenligt men brændbart og kan antændes ved kontakt med åben ild eller antændelseskilder.
- ▸ Apparatet må ikke komme i kontakt med åben ild og antændelseskilder. 

⚠ ADVARSEL – Eksplosionsfare!

Fnugrester i fnugfiltret kan antændes under tørringen.

- ▸ Rens fnugfiltret med regelmæssige mellemrum.

Let antændelige genstande, som lightere eller tændstikker kan blive antændt under tørringen.

- ▸ Fjern alle letantændelige genstande fra tøjets lommer inden tørringen.

Der kan opstå brand eller eksplosion ved tørring af uvasket tøj, som har været i berøring med opløsningsmidler, olie, voks, voksfjerner, maling, fedt eller pletfjerner.

- ▸ Tør ikke uvasket tøj i apparatet.
- ▸ Skyl tøjet grundigt med varmt vand og et vaskemiddel inden tørringen.
- ▸ Anvend ikke apparatet, hvis vasketøjet forinden er blevet renset med industrielle kemikalier.

⚠ ADVARSEL – Brandfare!

Hvis tørringen afbrydes før tiden, bliver tøjet ikke tilstrækkelig afkølet og kan blive antændt.

- ▸ Afbryd ikke tørreprogrammet før tiden.
- ▸ Tag vasketøjet ud med det samme, og bred det ud, hvis tørringen afbrydes før tiden.

⚠ PAS PÅ! – Fare for tilskadekomst!

Hvis personer står på apparatet eller klatrer op på det, kan afdækningspladen knække.

- ▸ Stå ikke på apparatet.

Hvis personer sætter sig på den åbne luge, eller støtter sig til den, kan apparatet vælte.

- ▸ Personer må ikke sidde på lugen eller støtte sig til den.
- ▸ Sæt ikke genstande på lugen.

Hvis hænderne stikkes ind i den roterende tromle, kan det medføre tilskadekomst.

- ▸ Vent til tromlen står helt stille, før hænderne stikkes ind i tromlen.

1.6 Sikker rengøring og vedligeholdelse

⚠ ADVARSEL – Fare for elektrisk stød!

Ukorrekte reparationer er farlige.

- ▸ Hverken apparatet eller apparatets egenskaber må teknisk ændres.
- ▸ Kun fagpersonale, der er uddannet til det, må udføre reparationer på apparatet.
- ▸ Der må kun anvendes originale reservedele til reparation af apparatet.
- ▸ Hvis nettilslutningsledningen til apparatet bliver beskadiget, skal den udskiftes af producenten, producentens kundeservice eller en lignende kvalificeret person for at undgå, at der opstår fare.

Indtrængende fugtighed kan forårsage et elektrisk stød.

- ▸ Træk netstikket ud af kontakten inden rengøring, eller slå sikringen fra i sikringsskabet.
- ▸ Brug ikke damprenser, højtryksrenser, slanger eller brusere til at rengøre apparatet.

⚠ ADVARSEL – Fare for tilskadekomst!

Anvendelse af uoriginale reservedele og uoriginalt tilbehør er farligt.

- ▸ Anvend kun originale reservedele og originalt tilbehør fra producenten.

⚠ ADVARSEL – Fare for forgiftning!

Anvendelse af opløsningsmiddelholdige rengøringsmidler kan danne giftige dampe.

- ▸ Der må ikke benyttes opløsningsmiddelholdige rengøringsmidler.

2 Undgåelse af materielle skader

BEMÆRK!

Fejldosering af skyllemidler, vaskemidler, plejemidler og rengøringsmidler kan forringe apparatets funktion.

- ▸ Følg producenternes doseringsanbefalinger.

Overskridelse af den maksimale tøjmængde forringer apparatets funktion.

- ▸ Overhold den maksimale tøjmængde for alle programmer, og overskrid den ikke.
  → *"Programmer", Side 16*

Det kan forringe apparatets funktion, hvis det bliver overophedet.

- ▸ Apparatets ventilationsåbning skal være utildækket under driften.

- Rummet skal være tilstrækkeligt ventileret.

Under driften kan lette objekter, som hår og fnug, blive suget ind gennem apparatets ventilationsåbning og forringe apparatets funktion.

- Hold apparatets omgivelser rene under driften.
- Hold lette objekter på afstand af apparatet.

Det kan beskadige apparatet, hvis det bruges med manglende, ufuldstændig eller defekt fnugbeskyttelse (afhængigt af apparatets udstyr, f.eks. fnugfilter, fnugbeholder, filtermåtte).

- Brug ikke apparatet med manglende, ufuldstændig eller defekt fnugbeskyttelse.

Skummaterialer eller skumgummi kan blive deformeret eller smelte under tørringen.

- Tør ikke vasketøj, som indeholder skummaterialer eller skumgummi.

Uegnede rengøringsmidler kan beskadige apparatets overflader.

- Der må ikke anvendes stærke eller skurende rengøringsmidler.
- Brug ikke rengøringsmidler med højt indhold af alkohol.
- Brug ikke hårde skuresvampe eller rengøringssvampe.
- Apparatet må kun rengøres med vand og en blød fugtig klud.
- Fjern rester af vaskemidler, spray og lignende med det samme.

3 Miljøbeskyttelse og besparelse

3.1 Bortskaffelse af emballage

Alt emballagemateriale er miljøvenligt og egnet til genbrug.

- Bortskaf de enkelte dele adskilt efter art.

3.2 Energibesparelse

Overholdes disse henvisninger, forbruger dit apparat mindre strøm.

- Anvend apparatet i et godt ventileret rum, og hold apparatets ventilationsåbning fri.
- Centrifuger vasketøjet i vaskemaskinen inden tørringen.
- Udnyt den maksimale tøjmængde for programmerne ved hver tørring. Programmer →*Side 16*
- Overskrid ikke den maksimale tøjmængde for programmerne. Programmer →*Side 16*
- Rens altid fnugfiltret efter hver tørring. → *"Rensning af fnugfilter", Side 22*
- Tør filtersystemet i bundenheden godt efter rengøringen af filtrene. → *"Bundenhedens filtersystem", Side 23*

3.3 Energisparetilstand

Hvis apparatet ikke betjenes i kort tid, skifter det automatisk om til energisparetilstand. Alle indikatorlamper slukkes, og ▷II blinker.
Energisparetilstanden bliver afsluttet, når apparatet betjenes igen.

4 Opstilling og tilslutning

4.1 Udpakning af apparat

BEMÆRK!

Genstande inde i tromlen, som ikke hører med til apparatets drift, kan medføre materielle skader og skader på apparatet.

- Fjern disse genstande og det leverede tilbehør fra tromlen, inden apparatet tages i brug.

1. Fjern alt emballagemateriale og beskyttelsesafdækninger fra apparatet.
   → *"Bortskaffelse af emballage", Side 10*
2. Kontroller, om der er synlige skader på apparatet.
3. Åbn døren. →*Side 21*
4. Tag tilbehøret ud af tromlen.
5. Luk lugen.

4.2 Leveringsomfang

Kontrollér alle dele for transportskader efter udpakningen, og om leveringen indeholder alle dele.

BEMÆRK!
Drift med ufuldstændigt eller defekt tilbehør kan forringe apparatets funktion eller medføre materielle skader eller beskadigelse af apparatet.

- Brug ikke apparatet med ufuldstændigt eller defekt tilbehør.
- Sæt det rigtige tilbehør ind i apparatet, inden det sættes i drift.
  → *"Tilbehør", Side 19*

Leveringen består af:

- Tørretumbler
- Medfølgende dokumentation

4.3 Krav til opstillingssted

Følg angivelserne om omstillingssted.

BEMÆRK!
Hvis apparatet har en hældning på over 40°, kan der løbe restvand ud, som kan medføre materielle skader.

- Vip apparatet med forsigtighed.
- Transporter apparatet stående.

Det kan beskadige apparatet, hvis restvand fryser til is.

- Apparatet må ikke opstilles og anvendes på steder med frostfare eller i det fri.

Hvis apparatet tages i brug umiddelbart efter transporten, kan det indeholdte kølemiddel i apparatet beskadige det.

- Lad apparatet hvile i to timer efter en transport, før det tages i brug.

På gulv
Stil apparatet på en ren, plan og fast flade.
Indjuster apparatet. →*Side 11*

I en vaskesøjle
Med det originale forbindelsessæt fra tørretumblerens producent kan dette apparatet opstilles i en vaskesøjle.

- Monteringssæt →*Side 19*
- Monteringssæt med udtrækbar bordplade →*Side 19*

Dette apparatet må kun opstilles på en vaskemaskine fra samme producent. Dette apparats bredde og dybde skal stemme overens med vaskemaskinens mål.
Vaskesøjlen må ikke opstilles på en sokkel.

Opstilling ved væg

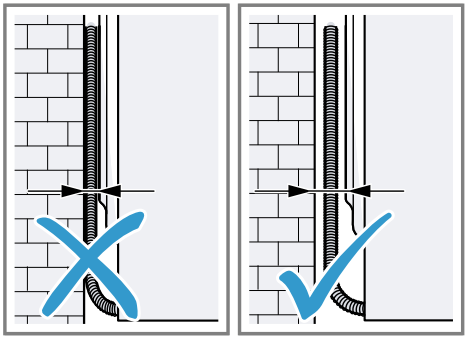

Slangerne og nettilslutningsledningen må ikke komme i klemme mellem væggen og apparatet.

4.4 Justering af apparatet

For at reducere støj og vibrationer skal det indjusteres korrekt til vandret.

- Apparatet indjusteres ved at dreje apparatets fødder. Kontroller indjusteringen med et vaterpas.

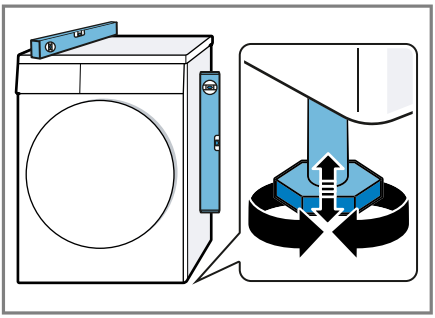

Alle apparatets fødder skal stå fast på underlaget.

4.5 Elektrisk tilslutning

1. Sæt nettilslutningsledningens netstik til apparatet i en stikdåse i nærheden af apparatet. Apparatets tilslutningsdata findes under Tekniske data →*Side 35*.
2. Kontroller, om netstikket sidder ordentligt fast.

✔ Nu er apparatet klar til brug.

5 Lær apparatet at kende

5.1 Apparat

Her kan du finde en oversigt over apparatets bestanddele.

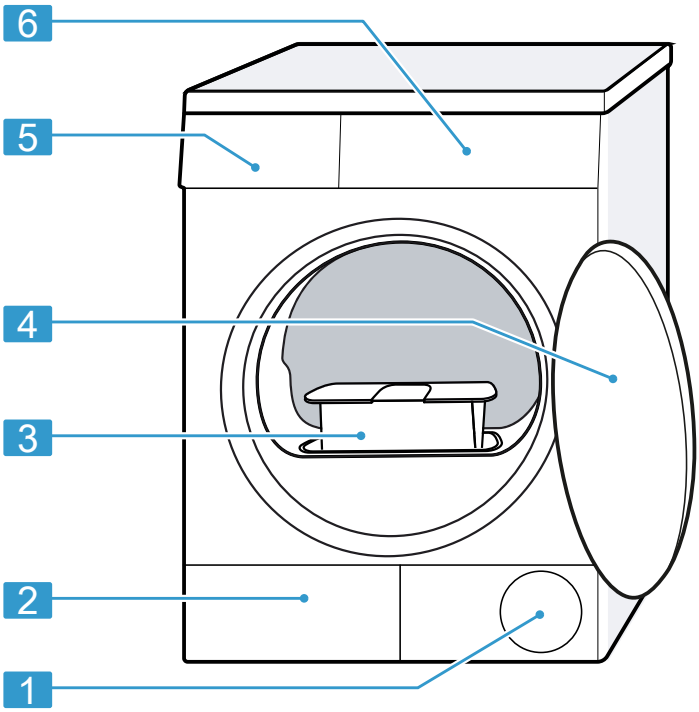

Afhængigt af apparattype kan der være afvigende detaljer i afbildningen, f.eks. farve og form.

1	Ventilationsåbning	4	Dør →*Side 21*
2	Serviceklap i bundenhed →*Side 26*	5	Kondensvandbeholder →*Side 24*
3	Fnugfilter →*Side 21*	6	Betjeningsfelt →*Side 13*

5.2 Betjeningsfelt

Via betjeningsfeltet indstilles alle apparatets funktioner, og du informeres om driftstilstanden.

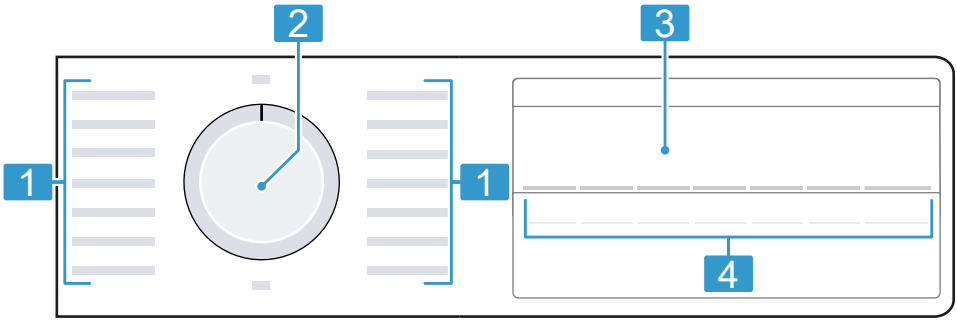

1	Programmer →*Side 16*	3	Display →*Side 13*
2	Programvælger →*Side 20*	4	Taster →*Side 15*

6 Display

I displayet vises de aktuelle indstillingsværdier, valgmuligheder eller tekster med anvisninger.

Afhængigt af programstatus viser displayet oplysninger i området 8:88, f.eks. End.

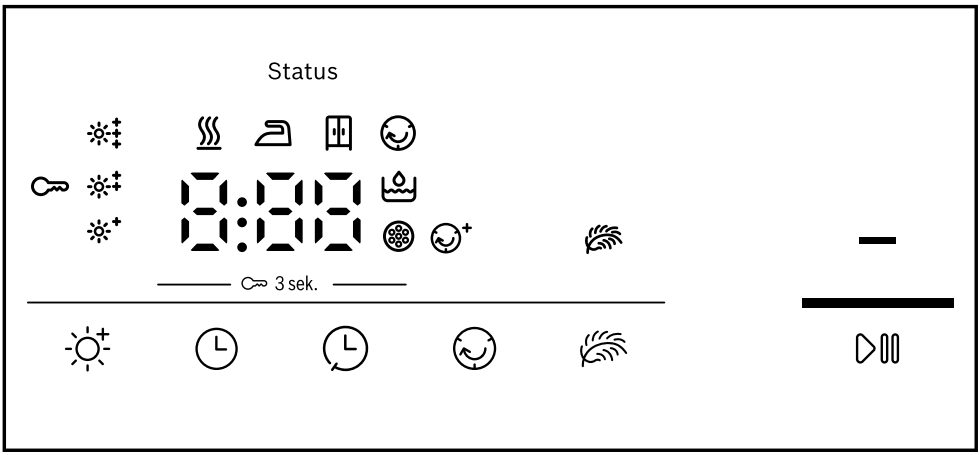

Eksempel på displayvisning

Indikator	Beskrivelse
0:40 [1]	Forventet programvarighed eller resterende tid for programmet i timer og minutter.
1:25	Der er indstillet et tidsprogram. →*Side 18*
10h [1]	Sluttid for program → *"Taster", Side 16*
	▪ lyser: Børnesikringen er aktiveret. ▪ blinker: Børnesikringen er aktiveret, og der blev foretaget en betjening af apparatet. → *"Deaktivering af børnesikring", Side 26*
	Starte, afbryde eller sætte på pause ▪ lyser: Programmet er i gang og kan afbrydes eller sættes på pause. ▪ blinker: Programmet kan startes eller fortsættes.
	Den tilpassede tørringsgrad er aktiveret. →*Side 25*
	Antikrøl-funktionen er aktiveret. → *"Taster", Side 16*
	Skånetørring til sarte tekstiler er aktiveret. →*Side 16*
	Tøm kondensvandbeholderen, og sæt den ind. →*Side 24*

[1] Eksempel

Indikator	Beskrivelse
⊛	Rens fnugfiltret. →*Side 22* Rens filtersystemet i bundenheden. →*Side 23*
Hot	Afhængigt af programstatus køler afkølingsprocessen vasketøjet i nogle minutter i den roterende tromle for at forhindre skader på vasketøjet. Afkølingsprocessen kan afbrydes ved at åbne lugen. **Bemærk:** Korriger ikke det indstillede program.
♨	Programstatus: Tørring
⊏	Programstatus: Tørringsresultat strygetørt
⊞	Programstatus: Tørringsresultat skabstørt
⊙	Programstatus: Antikrøl funktion
-P-	Programstatus: Pause
End	Programstatus: Programslut

7 Taster

Her findes en oversigt over tasterne og deres indstillingsmuligheder.

Tast	Valgmuligheder	Beskrivelse
▷II	▪ Start ▪ Afbryd ▪ Pause	Start programmet, afbryd det, eller sæt det på pause.
⊂⊃ 3 sek.	▪ Aktiver ▪ Deaktiver	Aktivering eller deaktivering af børnesikring. Låsning af panelet mod utilsigtet betjening. Hvis børnesikring er aktiveret, og apparatet bliver slukket, forbliver børnesikringen aktiveret. → *"Børnesikring", Side 25*
☼	▪ ☼+ ▪ ☼‡ ▪ ☼‡	Tilpasning af tørringsresultat. Hvis vasketøjet stadig føles for fugtigt efter tørring med en bestemt tørringsgrad, kan tørringsgraden tilpasses. → *"Tilpasning af tørringsgrad", Side 25*

Tast	Valgmuligheder	Beskrivelse
☺	▪ Aktiver ▪ Deaktiver	Aktivering eller deaktivering af antikrøl-funktion. Efter programslut bevæger tromlen vasketøjet med regelmæssige mellemrum i 120 minutter for at reducere krølning.
≋	▪ Aktiver ▪ Deaktiver	Aktivere eller deaktivere skånetørring. Temperaturen bliver reduceret ved sarte tekstiler, som f.eks. polyakryl eller elastan. Programvarigheden forlænges.
◷	Op til 24 timer	Fastlæg sluttiden for programmet. Programvarigheden er indeholdt i det indstillede antal timer. Efter programstart vises programvarigheden.
◷	Flere valg	Indstil programvarigheden for tidsprogrammer. → *"Tidsprogrammer", Side 18*

8 Programmer

Tekstilerne kan enten tørres med et automatisk program eller et tidsprogram.

Bemærk: Plejeetiketterne på vasketøjet giver yderligere anvisninger om programvalg.
→ *"Symboler på plejemærkerne", Side 20*

8.1 Automatikprogrammer

Automatikprogrammerne er programmer, hvor fugtighedssensorer måler restfugtigheden i vasketøjet under tørringen. Programmet afsluttes først, når det indstillede tørringsresultat er nået.
Alle automatikprogrammer har et tørringsresultat →*Side 25*. Tørringsresultatet bestemmer, hvor tørt eller fugtigt vasketøjet er ved programmets afslutning.

Tip: Vælg tørringsresultat svarende til tekstilernes art eller efter den ønskede tørringsgrad.

Program	Beskrivelse	maks. tøjmængde (kg)
Bomull Extra skåptorrt (Bomuld Ekstra skabstørt)	Tørring af slidstærke og kogefaste tekstiler af bomuld eller hør. Tørringsresultatet for dette program er fastlagt. →*Side 25*	8,0
Eco (Skåptorrt) (Skabstørt)	Tørring af slidstærke og kogefaste tekstiler af bomuld eller hør. Tørringsresultatet for dette program er fastlagt. →*Side 25*	8,0
Bomull Stryktorrt (Bomuld Strygetørt)	Tørring af slidstærke og kogefaste tekstiler af bomuld eller hør. Tørringsresultatet for dette program er fastlagt. →*Side 25*	8,0
Syntet Extra skåptorrt (Strygelet Ekstra skabstørt)	Tørring af tekstiler af syntetiske eller blandede fibre. Tørringsresultatet for dette program er fastlagt. →*Side 25*	3,5
Syntet Skåptorrt (Strygelet Skabstørt)	Tørring af tekstiler af syntetiske eller blandede fibre. Tørringsresultatet for dette program er fastlagt. →*Side 25*	3,5
Syntet Stryktorrt (Strygelet Strygetørt)	Tørring af tekstiler af syntetiske eller blandede fibre. Tørringsresultatet for dette program er fastlagt. →*Side 25*	3,5
Mix	Tørring af tekstiler af bomuld eller syntetiske fibre.	3,0
Dunprogram	Tørring af tekstiler, sengetæpper og dyner med fyld af dun. **Bemærkninger** ▪ Enkeltvis tørring af store tekstiler, som tæpper eller soveposer. ▪ Ryst tekstilerne godt igennem efter programmets afslutning for at fordele fyldet og ryste fugtighedsklumper fra hinanden. ▪ Når der tørres hovedpuder, og de ikke er helt gennemtørre efter programslut, kan de tørres med et tidsprogram. →*Side 18*	1,5

Program	Beskrivelse	maks. tøjmængde (kg)
Sport	Tørring af hurtigtørrende sportsbeklædning af funktionsfibre, mikrofibre eller syntetiske fibre.	1,5
Skjortor (Skjorter)	Tørring af skjorter og bluser af bomuld, hør, syntetiske eller blandede fibre. **Bemærk:** For at opnå det optimale tørringsresultat må der maksimalt tørres 5 skjorter eller 5 bluser samtidig. Efter tørringen skal vasketøjet stryges eller hænges op. Så fordeles restfugtigheden jævnt.	1,5
Snabb 40' (Hurtig 40')	Tørring af tekstiler af syntetiske fibre og af let bomuld.	1,0
Handdukar (Håndklæder)	Tørring af slidstærke og kogefaste håndklæder og badekåber af bomuld eller hør.	6,0

8.2 Tidsprogrammer

Tidsprogrammer er programmer med en fastlagt eller en indstillelig programvarighed. Programmet ender, når tiden er udløbet, også selvom vasketøjet f.eks. endnu ikke er tørt. Tidsprogrammer egner sig til tørring af enkelte stykker vasketøj eller tynde tekstiler.

Program	Beskrivelse	maks. tøjmængde (kg)
Yllefinish (Uldfinish)	Tørring af maskinvaskbare tekstiler af uld eller med indhold af uld. **Bemærk:** Tekstilerne bliver blødere, men ikke tørret. Tag tekstilerne ud, når programmet er slut, og lad dem tørre.	0,5
Tidsprogram kallt (Tidsprogram koldt)	Alle tekstiltyper undtagen uld og silke kan opfriskes. Dette program er kun beregnet til opfriskning af tørt tøj. Til opfriskning eller luftning af tørt tøj, som kun har været brugt kortvarigt.	3,0
Tidsprogram varmt	Tørring af alle tekstiltyper undtagen uld og silke.	3,0

Program	Beskrivelse	maks. tøjmængde (kg)
	Velegnet til tørring af tøj, der er tørret let på forhånd, til let fugtigt vasketøj eller til eftertørring af tykke tekstiler med flere lag.	

9 Tilbehør

Anvend originalt tilbehør. Det er tilpasset til apparatet.

Tip: Visse tilbehørsdele fås også i andre farver. Kontakt kundeservice.
→*Side 32*

	Anvendelse	Bestillingsnummer
Monteringssæt	Pladsbesparende opstilling af apparatet på en egnet vaskemaskine fra samme producent og med samme bredde og dybde.	WTZ20410
Monteringssæt med udtrækbar bordplade	Pladsbesparende opstilling af apparatet på en egnet vaskemaskine fra samme producent og med samme bredde og dybde. Med den udtrækbare bordplade er ilægning / udtagning af vasketøjet lettere.	WTZ11400
Uldkurv	Enkeltvis tørring eller luftning af uldtekstiler, sportssko eller tøjdyr.	WMZ20600
Y-fordeler	Tilslutning af vandafløbsslangen fra et andet apparat til samme afløb på vandlåsen.	15000490
Afløbsslange	Direkte afledning af overskydende kondensvand i afløbet uden at skulle tømme kondensvandbeholderen regelmæssigt.	WTZ1110

	Anvendelse	Bestillingsnummer
Filtermåtte	Reservedel til beskyttelse af filtersystemet i bundenheden mod fnug.	12007650
Forhøjning	Til højere opstilling af apparatet for lettere ilægning / udtagning.	WTZPW20D

10 Vasketøj

10.1 Forberedelse af vasketøj

BEMÆRK!
Glemte genstande i vasketøjet kan beskadige vasketøjet og tromlen.
- ▸ Fjern alle genstande fra lommerne i vasketøjet forinden.

Bemærk
Hvis vasketøjet forberedes, skånes både apparat og tekstiler.
- Børst sand og jord bort
- Sorter vasketøjet efter farve og tekstiltype, og følg anvisningerne på plejeetiketterne
- Luk lynlåse, burrebåndslukninger, hægter og maller
- Fjern gardinkroge og blybånd
- Læg vasketøjet løst ind i tromlen
- Centrifuger vasketøjet inden tørring
- Tør tekstiler af uld, sportsdyr og tøjdyr i uldkurven Uldkurv

10.2 Symboler på plejemærkerne

Plejesymboler for tørring

Symbol	Tekstiler
⊙	Robuste tekstiler af bomuld, hør, f.eks. håndklæder, sengetøj, undertøj
⊙	Sarte tekstiler af syntetiske og blandede fibre, sarte tekstiler, f.eks. funktionstøj, skjorter
⊠	Tør ikke tekstiler af silke, nylon, luftuigennemtrængelige eller gummibelagte tekstiler og syntetiske gardiner i tørretumbleren

11 Generel betjening

11.1 Tænde for apparatet

Krav: Apparatet er opstillet og tilsluttet korrekt. →*Side 10*
- ▸ Sæt programvælgeren på et program.

11.2 Indstilling af program

1. Drej programvælgeren hen til det ønskede program.
   → *"Programmer", Side 16*
2. Tilpas om ønsket programindstillingerne.
   → *"Taster", Side 15*
   Programindstillingerne bliver ikke gemt permanent for programmet.

11.3 Åbning af luge

1. Hold under håndtaget, og træk i lugen.

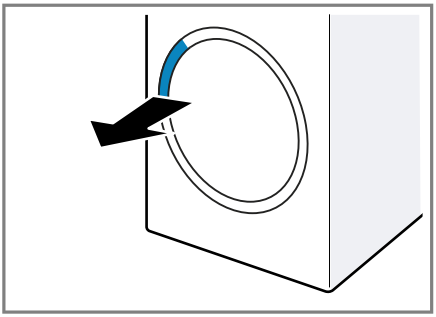

2. Åbn døren.

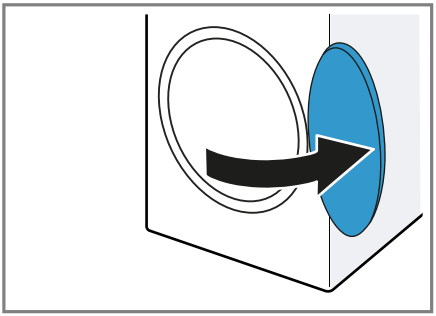

11.4 Vasketøj, ilægning

Bemærk: Overhold den maksimale tøjmængde for programmerne for at undgå, at tøjet bliver krøllet.
→ *"Programmer", Side 16*

Krav
- Vasketøjet er forberedt og sorteret.
→ *"Vasketøj", Side 20*
- Tromlen er tom.

1. Åbn døren. →*Side 21*
2. Læg vasketøjet i tromlen.
3. Luk lugen.
Kontroller, at der ikke er vasketøj i klemme i lugen.

11.5 Start af program

Krav
- Der er indstillet et program.
→*Side 20*
- Lugen er låst.

▸ Tryk på ▷II.
✔ I displayet vises programvarigheden eller sluttiden for programmet.
✔ Efter programslut viser displayet "End".

Bemærk: Hvis displayet viser "Hot", køler apparatet vasketøjet.
Når "Hot" slukkes, er vasketøjet tilstrækkeligt afkølet.

11.6 Efterfyldning af vasketøj

Efter programstart kan der når som helst tages vasketøj ud eller efterfyldes vasketøj.

1. Tryk på ▷II.
Afkølingsprocessen starter automatisk efter ca. 30 sekunder og køler vasketøjet ved roterende tromle. Åbn lugen, hvis afkølingsprocessen ikke skal anvendes eller skal afbrydes. →*Side 15*
2. Åbn døren. →*Side 21*
3. Efterfyld vasketøj, eller tag vasketøj ud.
4. Luk lugen.
5. Start programmet. →*Side 21*

11.7 Afbryde program

1. Tryk på ▷II.
2. Åbn døren. →*Side 21*
3. Tag vasketøjet ud. →*Side 21*

11.8 Tage vasketøj ud

1. Åbn døren. →*Side 21*
2. Tag vasketøjet ud af tromlen.

11.9 Slukning af apparat

▸ Sæt programvælgeren på **Av (Fra)**.

11.10 Fnugfilter

Under tørringen bliver fnuggene fra vasketøjet samlet i fnugfiltret. Fnugfiltret apparatet mod fnug.

Rensning af fnugfilter

Når tørreprogrammet er afsluttet, eller der vises en meddelelse i displayet under driften, skal fnugfiltret renses, når programmet er slut.

Bemærk: Hvis apparatet ikke rengøres, som beskrevet, kan dets funktion blive beskadiget.

Krav

- Efter tørringen viser displayet: "End"
- eller displayet viser ❁ under den igangværende drift.

1. Åbn døren. →*Side 21*
2. Fjern fnuggene fra indersiden af lugen.
3. Fjern det todelte fnugfilters dele efter hinanden.

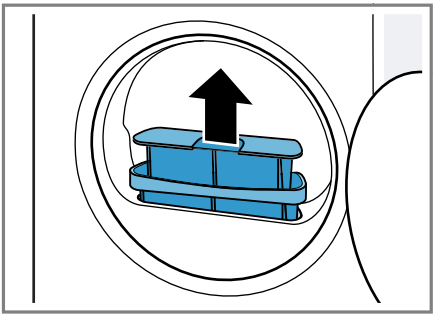

4. Fjern fnuggene fra fordybningen.

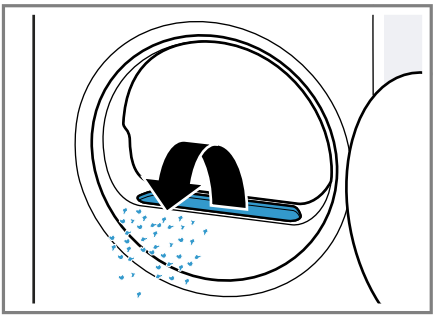

Pas på, at der ikke falder fnug ned i luftkanalen.

5. Åbn de to fnugfiltre ①, og fjern fnuggene ②.

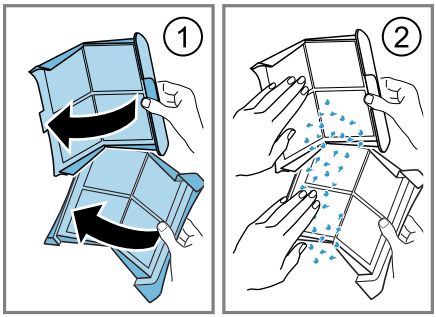

Bortskaf fnuggene via husholdningsaffaldet for at undgå forurening af spildevandet med mikroplastik.

6. Rengør de to fnugfiltre grundigt under rindende varmt vand, og tør dem af.

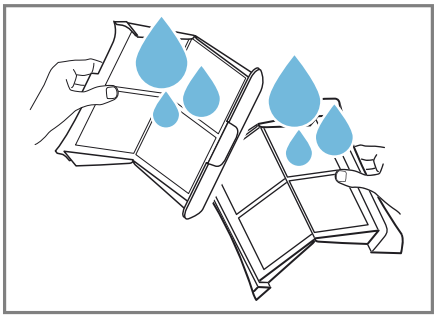

Bemærk: Fyld rengøringsvandet i et kar, f.eks. en spand. Hæld efter rengøringen indholdet af karret eller spanden gennem et filter, f.eks. et kaffefilter.
Bortskaf kaffefiltret via husholdningsaffaldet for at undgå forurening af spildevandet med mikroplastik.

7. Luk de to fnugfiltre, og sæt dem sammen.

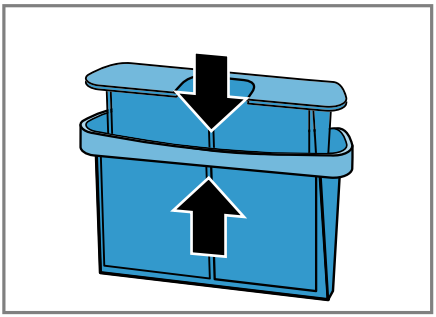

8. Sæt det todelte fnugfilter ind.

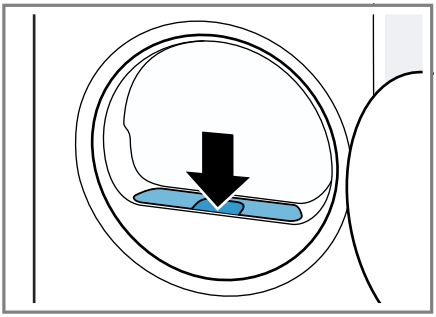

9. Luk lugen.

11.11 Bundenhedens filtersystem

Under tørringen bliver fnuggene fra vasketøjet samlet i bundenhedens filtersystem. Filtersystemet beskytter apparatet mod fnug.

Rensning af filtersystem i bundenhed

Hvis der vises en meddelelse i displayet under driften, skal filtersystemet i bundenheden renses, når programmet er slut.

Bemærkninger

- Filtersystemet kan også renses med regelmæssige mellemrum, uden at meddelelsen vises i displayet.
  Det er ikke nødvendigt at rense filtret efter hver tørring.
- Hvis apparatet ikke rengøres, som beskrevet, kan dets funktion blive beskadiget.

Krav: Displayet viser ❁ under den igangværende drift.

1. Rens fnugfiltret. →*Side 22*
2. Åbn bundenheden. →*Side 26*
3. Fjern forsigtigt filtermåtten fra holderne.

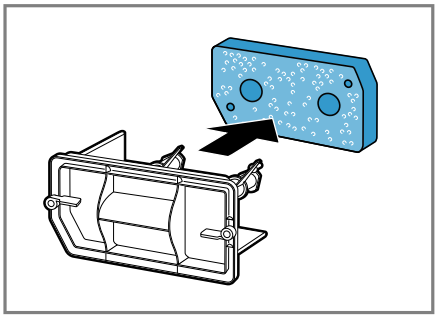

Pas på, at filtermåtten ikke bliver deformeret eller beskadiget.

4. Rengør varmevekslerafdækningen med en blød børste.

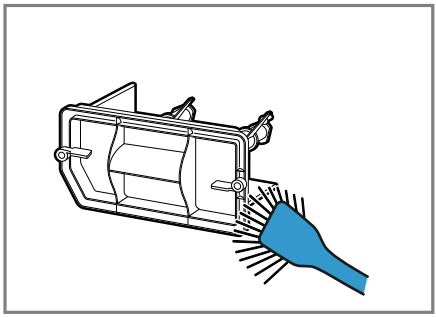

Sørg for at fjerne alle tilsmudsninger fra tætningen.

5. Rengør filtermåtten grundigt under rindende varmt vand, og tryk den tør med hænderne.

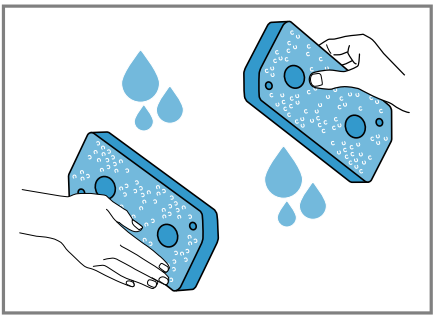

Kraftige forureninger kan med forsigtighed fjernes med en støvsuger.
Rengør ikke filtermåtten med rengøringsmidler.
Bemærk: Fyld rengøringsvandet i et kar, f.eks. en spand. Hæld efter rengøringen indholdet af karret eller spanden gennem et filter, f.eks. et kaffefilter.
Bortskaf kaffefiltret via husholdningsaffaldet for at undgå forurening af spildevandet med mikroplastik.

6. Skyd filtermåtten ind på holderne.

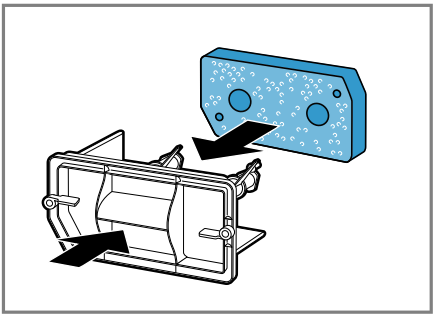

Pas på, at filtermåtten ikke bliver deformeret eller beskadiget, eller at den vender forkert på holderne.
Bemærk: Filtermåtten →*Side 20* kan bestilles hos kundeservice som en reservedel.

7. Luk bundenheden. →*Side 27*

11.12 Kondensvandbeholder

Under tørringen dannes der kondensvand, som apparatet fra fabrikkens side samler i kondensvandbeholderen.

Tømning af kondensvandbeholder

Når tørreprogrammet er afsluttet, eller tørreprogrammet er på pause med en meddelelse i displayet, skal kondensvandbeholderen tømmes.

Krav

- Efter tørringen viser displayet: "End"
- eller der vises følgende på displayet under pausen i driften: .

1. Træk kondensvandbeholderen ud i vandret stilling.

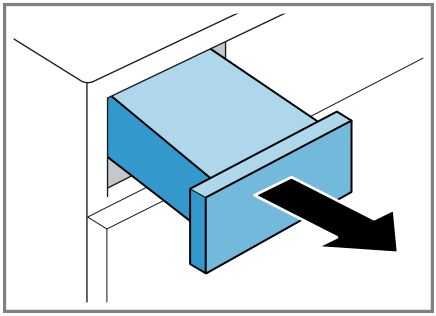

2. Tøm kondensvandbeholderen.

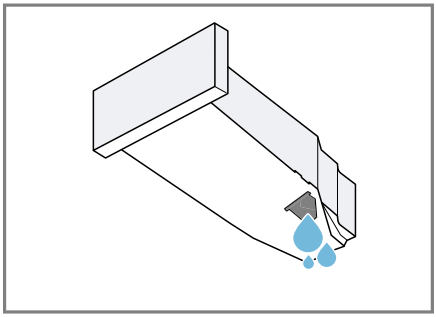

Sørg for at sætte kondensvandbeholderen på plads i apparatet, inden det sættes i drift. →*Side 25*

3. Start programmet, hvis tørreprogrammet er sat på pause.
→*Side 21*

Isætning af kondensvandbeholder

▸ Skyd kondensvandbeholderen ind til anslag.

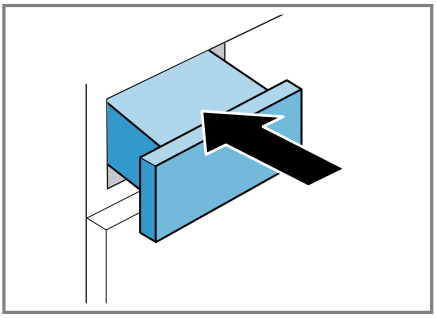

12 Tørringsgrad

Alle automatikprogrammer har et fastlagt tørringsresultat. Tørringsresultatet bestemmer, hvor tørt eller fugtigt vasketøjet er ved programmets afslutning.

Program	Beskrivelse
Bomull Extra skåptorrt (Bomuld Ekstra skabstørt) Syntet Extra skåptorrt (Strygelet Ekstra skabstørt)	Til tykke tekstiler med flere lag, som er vanskelige at tørre.
Eco (Skåptorrt) (Skabstørt) Syntet Skåptorrt (Strygelet Skabstørt)	Til normalt vasketøj med ét lag.
Bomull Stryktorrt (Bomuld Strygetørt)	Til normalt vasketøj med ét lag.
Syntet Stryktorrt (Strygelet Strygetørt)	Vasketøjet er stadig let fugtigt efter programslut. For at undgå at vasketøjet får folder efter tørringen, skal det stryges umiddelbart efter tørringen eller hænges op.

12.1 Ændring af tørringsgrad

Ved nogle automatikprogrammer kan tørringsgraden ændres, så vasketøjet bliver mere tørt eller mere fugtigt.

▸ Indstil et automatikprogram med den ønskede tørringsgrad.
→*Side 16*

12.2 Tilpasning af tørringsgrad

Hvis vasketøjet stadig føles for fugtigt efter tørring med en bestemt tørringsgrad, kan tørringsgraden tilpasses.

1. Indstil et automatikprogram med den ønskede tørringsgrad.
→*Side 16*
2. Tryk gentagne gange på ☼ for at tilpasse tørringsgraden fra ☼* (tørt) til ☼‡ (ekstra tørt).

13 Børnesikring

Betjeningselementerne kan sikres mod utilsigtet betjening.

13.1 Aktivering af børnesikring

▸ Tryk vedvarende på begge taster for ⊶ **3 sek.** i ca. 3 sekunder.
✔ Displayet viser ⊶.
✔ Betjeningselementerne er låst.
✔ Børnesikringen forbliver aktiveret, også efter at apparatet er slukket og efter et strømsvigt.

13.2 Deaktivering af børnesikring

Krav: For at deaktivere børnesikringen skal apparatet være tændt.

- ▸ Tryk vedvarende på begge taster for ⊶ **3 sek.** i ca. 3 sekunder. For ikke at afbryde det igangværende program skal programvælgeren stå på udgangsprogrammet.
- ✔ I displayet slukkes ⊶.

14 Grundindstillinger

Apparatets grundindstillinger kan tilpasses efter egne ønsker og behov.

14.1 Oversigt over grundindstillinger

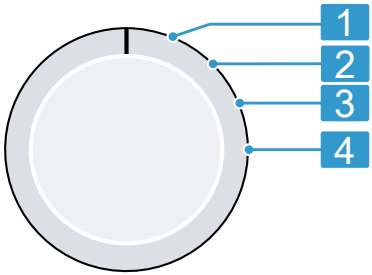

Programvælger med programpositioner

1	Ingen grundindstilling.
2	Indstil vaskemaskinens centrifugeringshastighed: 600 (lav) til 1800 (høj) [1] Den indstillede værdi forøger eller reducerer varigheden af automatikprogrammerne.
3	Indstil lydstyrke for signalet ved programslut: 0 (fra) til 4 (meget højt)
4	Indstil lydstyrke for signalet ved betjening af taster: 0 (fra) til 4 (meget højt)

14.2 Ændring af grundindstillinger

1. Indstil programvælgeren til position 1. →*Side 26*
2. Tryk på ▷II, og indstil samtidig programvælgeren til position 2.
✔ Displayet viser den aktuelle værdi.
3. Vælg den ønskede grundindstilling med programvælgeren. →*Side 26*
4. Tryk på ◷ / ◷ for at ændre værdien.
5. Sluk for apparatet for at gemme ændringen.

15 Rengøring og pleje

Rengør og plej maskinen omhyggeligt, så maskinen forbliver funktionsdygtig længe.

15.1 Bundenhed

Bundenheden er den underste tilgængelige del at apparatet, hvor varmeveksleren befinder sig.

Åbning af bundenhed

Krav

- Apparatet er afkølet i 30 minutter.
- Apparats luge er lukket.

[1] Eksempel

1. Åbn serviceklappen.

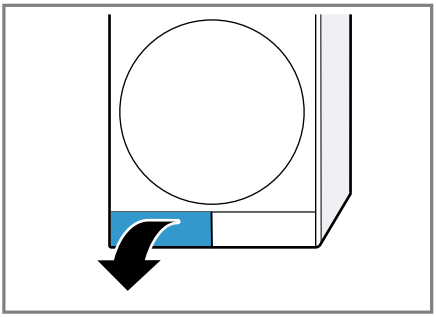

Læg en klud under serviceklappen, som kan opsuge restvandet i bundenheden.

2. Åbn låsearmen på varmevekslerafdækningen.

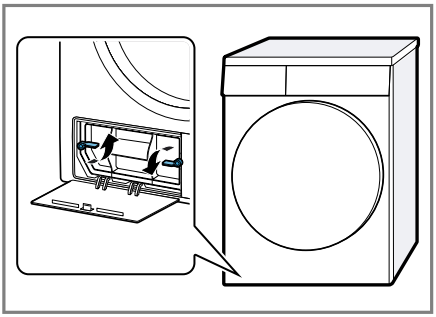

3. Hold i låsearmen, og træk varmevekslerafdækningen ud.

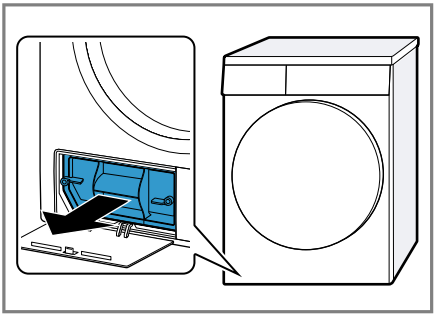

Rengøring af bundenhed

Synlige tilsmudsninger kan fjernes fra bundenheden.

⚠ PAS PÅ!

Fare for snitsår!

Berøring af de skarpe kanter på varmeveksleren kan forårsage snitsår.

- Rør ikke ved varmevekslerens lameller med hænderne.

1. Åbn bundenheden. →*Side 26*
2. Rengør varmevekslerafdækningen med en blød børste.

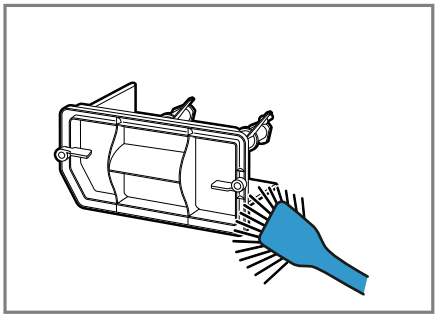

Sørg for at fjerne alle tilsmudsninger fra tætningen.

3. Rengør åbningen med en blød fugtig klud.

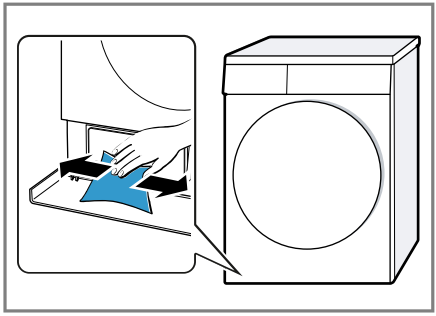

4. Luk bundenheden. →*Side 27*

Lukning af bundenhed

Krav: Bundenheden er åben.

→ *"Åbning af bundenhed", Side 26*

1. Hold i låsearmen, og sæt varmevekslerafdækningen på.

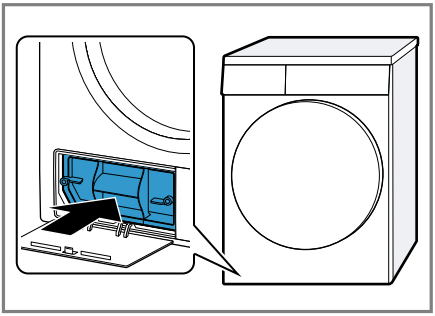

2. Luk låsearmen på varmevekslerafdækningen.

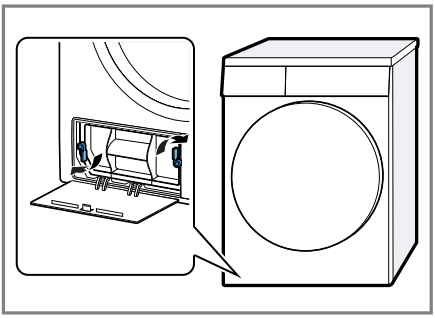

3. Luk serviceklappen.

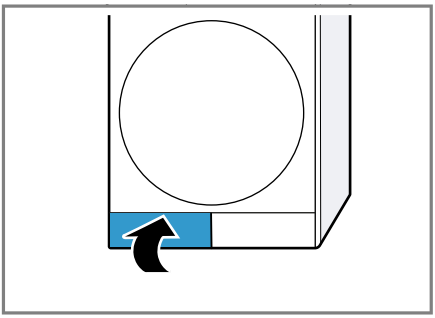

15.2 Fugtføler

Fugtføleren i apparatet registrerer, hvor fugtigt vasketøjet er under tørringen. Afhængigt af restfugtigheden i vasketøjet ændrer apparatet varigheden af automatikprogrammet.

Rensning af fugtføler

Med tiden kan der ansamle sig kalk, rester af vaskemidler og plejemidler på fugtføleren. Rens fugtføleren med jævne mellemrum.

BEMÆRK!
Hårde eller ru genstande kan beskadige fugtføleren.

- Brug ikke hårde eller ru genstande, skuremidler eller ståluld til rengøring af fugtføleren.

Bemærk: Hvis apparatet ikke rengøres, som beskrevet, kan dets funktion blive beskadiget.

1. Åbn lugen.
2. Rens fugtføleren med en svamp.

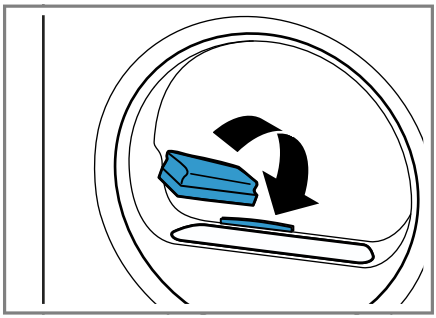

16 Afhjælpning af fejl

Mindre fejl ved apparatet kan afhjælpes selv. Læs oplysningerne om fejlafhjælpning, inden kundeservice kontaktes. Sådan undgås unødige omkostninger.

⚠ ADVARSEL
Fare for elektrisk stød!
Ukorrekte reparationer er farlige.
- Hverken apparatet eller apparatets egenskaber må teknisk ændres.
- Kun fagpersonale, der er uddannet til det, må udføre reparationer på apparatet.
- Der må kun anvendes originale reservedele til reparation af apparatet.
- Hvis nettilslutningsledningen til apparatet bliver beskadiget, skal den udskiftes af producenten, producentens kundeservice eller en lignende kvalificeret person for at undgå, at der opstår fare.

Fejl	Årsag og fejlafhjælpning
Displayet er slukket, og ▷II blinker.	Energisparemodus er aktiveret. ▸ Tryk på ▷II.
"Hot" og tromlen drejer sig.	Ingen fejl. Afkølingsproces er aktiv. Ingen handling påkrævet. **Bemærk:** Undlad at ændre programmet under afkølingsprocessen. Afkølingsprocessen varer op til 10 minutter.
⍾ og programmet blev afbrudt.	Kondensvandbeholderen er fyldt. ▸ Tøm kondensvandbeholderen. →*Side 24*
	Afløbsslangen er ikke tilsluttet korrekt, har knæk eller er i klemme. ▸ Kontroller afløbsslangens installation.
	Afløbsslangen er tilstoppet. ▸ Skyl afløbsslangen igennem med ledningsvand.
	Der er et fremmedlegeme i bundenheden. **1.** Åbn bundenheden. →*Side 26* **2.** Fjern fremmedlegemer. **3.** Luk bundenheden. →*Side 27*
❁ / E:69	Fnugfiltret er tilsmudset. ▸ Rens fnugfiltret. →*Side 22*
	Filtersystemet i bundenheden er tilsmudset. ▸ Rens filtersystemet i bundenheden. →*Side 23*
Programmet starter ikke.	Børnesikring er aktiveret. ▸ Deaktiver børnesikringen. →*Side 26*
	◷ er aktiveret. ▸ Kontroller, om ◷ er aktiveret. →*Side 16*
Programvarigheden ændrer sig under tørringen.	Ingen fejl. Programforløbet bliver elektronisk optimeret. Ingen handling nødvendig.

Fejl	Årsag og fejlafhjælpning
Tørretid er for lang.	Filtersystemet i bundenheden er tilsmudset. ▸ Rens filtersystemet i bundenheden. →*Side 23*
	Fnugfiltret er tilsmudset. ▸ Rens fnugfiltret. →*Side 22*
	Den omgivende temperatur er under 15 °C eller over 30 °C. ▸ Sørg for, at den omgivende temperatur er mellem 15 °C og 30 °C.
	Luftcirkulationen på apparatets opstillingssted er utilstrækkelig. ▸ Sørg for ventilation på apparatets opstillingssted.
	Apparatets ventilationsåbning er blokeret. ▸ Sørg for, at apparatets ventilationsåbning er fri.
	Varmeveksler er tilsmudset. **1.** Åbn bundenheden. →*Side 26* **2.** Rens varmeveksleren. →*Side 27* **3.** Luk bundenheden. →*Side 27*
Brummende, summende eller pumpende lyde.	Ingen fejl. Kompressoren, kompressorventilationen eller kondensvandpumpe er aktiveret. Ingen handling nødvendig.
Vasketøjet er for fugtigt.	Det valgte program er uegnet til tekstiltypen. ▸ Indstil et tidsprogram til eftertørring. →*Side 18*
	Tøjmængden er for stor. ▸ Overhold de maksimale tøjmængder for programmerne. →*Side 16*
	Efter programslut føles varmt vasketøj fugtigere, end det er. **1.** Tag vasketøjet ud af tromlen umiddelbart efter tørringen. **2.** Bred vasketøjet ud til afkøling.
	Den indstillede tørringsgrad er uegnet. ▸ Ændring af tørringsgrad. →*Side 25*
	Tørringsgraden er ikke tilpasset. ▸ Tilpas tørringsgraden. →*Side 25*
	For ringe tøjmængde. ▸ Indstil et tidsprogram til eftertørring. →*Side 18*
	Fugtføleren er tilsmudset. ▸ Rens fugtføleren. →*Side 28*
	Apparatet har afbrudt tørringen, fordi kondensvandbeholderen er fyldt. ▸ Tøm kondensvandbeholderen. →*Side 24*

Fejl	Årsag og fejlafhjælpning
Tøjet er krøllet.	Det valgte program er uegnet til tekstiltypen. ▸ Indstil et egnet program. →*Side 16*
	Forkert tøjmængde. ▸ Overhold de maksimale tøjmængder for programmerne. →*Side 16* ▸ Forbered vasketøjet. →*Side 20*
	Vasketøjet ligger for længe i tromlen efter tørringen. **1.** Tag vasketøjet ud af tromlen umiddelbart efter tørringen. **2.** Bred vasketøjet ud til afkøling.
	Strygelette tekstiler blev tørret for længe. ▸ Tørringsgraden kan ændres eller tilpasses. →*Side 25*
	Antikrøl-funktionen er ikke aktiveret. ▸ Aktiver antikrøl-funktion. →*Side 15*
Der løber vand ud.	Apparatet er ikke korrekt indjusteret. ▸ Indjuster apparatet. →*Side 11*
	Varmevekslerafdækningens tætning er tilsmudset. ▸ Rengør varmevekslerafdækningens tætning. →*Side 23*
	Afløbsslangen er ikke tilsluttet korrekt. ▸ Kontroller afløbsslangens installation.
	Låsearmen på varmevekslerafdækningen er ikke korrekt lukket. ▸ Kontroller, at låsearmen på varmevekslerafdækningen er korrekt lukket. →*Side 27*
Der samler sig kondensvand i kondensvandbeholderen, selvom afløbsslangen er tilsluttet.	Ingen fejl. Der kan være en restmængde kondensvand tilbage i kondensvandbeholderen. Ingen handling nødvendig.
	Afløbsslangen er ikke tilsluttet korrekt. ▸ Kontroller afløbsslangens installation.

17 Transport, opbevaring og bortskaffelse

17.1 Bortskaffelse af udtjent apparat

Ved miljørigtig bortskaffelse kan værdifulde råstoffer genindvindes.

⚠ ADVARSEL
Fare for sundhedsskade!
Børn kan lukke sig inde i apparatet og komme i livsfare.
- ▸ Opstil ikke apparatet bag en dør, som blokerer eller forhindrer åbning af apparatets dør.
- ▸ Træk nettilslutningsledningens netstik ud ved udtjente apparater,

skær derefter nettilslutningsledningen over, og ødelæg låsen i apparatets dør, så apparatets dør ikke længere låser.

⚠ ADVARSEL
Brandfare!
Kølemidlet R290 i dette apparat er miljøvenligt men brændbart og kan antændes, hvis apparatet ikke bortskaffes fagligt korrekt.
- ▸ Bortskaf apparatet fagligt korrekt.
- ▸ Undgå at beskadige rørene i kølemiddelkredsløbet.

1. Træk nettilslutningsledningens netstik ud.
2. Skær nettilslutningsledningen over.
3. Bortskaf apparatet miljørigtigt.
   Hvis der er tvivl om genbrugsordningerne, og om hvor genbrugspladserne er placeret, så kan forhandleren, kommunen eller de kommunale myndigheder kontaktes for at få yderligere information.



Dette apparat er klassificeret iht. det europæiske direktiv 2012/19/EU om affald af elektrisk- og elektronisk udstyr (waste electrical and electronic equipment - WEEE). Dette direktiv angiver rammerne for indlevering og recycling af kasserede apparater gældende for hele EU.

18 Kundeservice

Funktionsrelevante originale reservedele iht. den pågældende forordning om miljøvenligt design kan fås hos vores kundeservice i en periode på mindst 10 år fra apparatets markedsføring i Det Europæiske Økonomiske Samarbejdsområde.

Bemærk: Anvendelse af kundeservice er gratis inden for rammerne af producentens garantibetingelser.

Der findes detaljerede oplysninger om garantiperiode og garantibetingelser for det aktuelle land via QR-koden på det medfølgende dokument om servicekontakter hos vores kundeservice, forhandleren eller på vores website.
Hav apparatets produktnummer (E-Nr.) og fabrikationsnummer (FD-Nr.) parat, hvis du kontakter kundeservice.
Der findes kontaktdata til kundeservice via QR-koden på det medfølgende dokument om servicekontakter og garantibetingelser eller på vores website.

18.1 Produktnummer (E-Nr.) og fabrikationsnummer (FD-Nr.)

Produktnummeret (E-Nr.) og fabrikationsnummeret (FD-Nr.) findes på apparatets typeskilt.

Typeskiltet er placeret afhængigt af model:
- på indersiden af lugen.
- på indersiden af serviceklappen.
- på bagsiden af apparatet.

Skriv dataene ned, så du hurtigt kan finde apparatets data og telefonnummeret til kundeservice.

19 Forbrugsværdier

Programmet **Eco (Skåptorrt) (Skabstørt)** er beregnet til tørring af bomuldstekstiler med normal fugtighed og er, hvad angår energiforbruget, det mest effektive program til tørring af våde bomuldstekstiler. Dette program bruges til evaluering af, overholdelsen af forordningerne (EU) 2023/2533 og (EU) 2023/2534. Det svarer til "standard-bomuldsprogrammet" som defineret i forordning (EU) nr. 392/2012 og som defineret i bilag I nummer 1.1 i forordning (EU) nr. 932/2012. De deklarerede forbrugsværdier på energimærket for dette program relaterer sig til et fugtindhold i vasketøjet på 60 %.
De angivne værdier for de andre programmer er vejledende værdier, som er blevet fremfundet i overensstemmelse med den gældende standard EN61121. De faktiske værdier kan afhængigt af tekstiltype, sammensætning af vasketøjet til tørring, restfugtigheden i tøjet, indstillet tørringsgrad, tøjmængde, de omgivende betingelser og aktivering af ekstra funktioner afvige fra de angivne værdier.
Den forventede programvarighed / Færdig-om tid, som vises i apparatets display ved programvalget, er i apparatets leveringstilstand baseret på en centrifugeringshastighed i vaskemaskinen på 1000 o/min.

Program	**Slutfugtighed (%)**	**Tøjmængde (kg)**	**Centrifugeringshastighed (o/min.)**	**Udgangsfugtighed (%)**	**Programvarighed (h:min)**	**Energiforbrug (kWh/cyklus)**
Bomull Extra skåptorrt (Bomuld Ekstra skabstørt)	-3,0	8,0	1400	50	3:42	1,98
Bomull Extra skåptorrt (Bomuld Ekstra skabstørt)	-3,0	4,0	1400	50	2:32	1,39
Bomull Extra skåptorrt (Bomuld Ekstra skabstørt)	-3,0	8,0	1000	60	4:07	2,24
Bomull Extra skåptorrt (Bomuld Ekstra skabstørt)	-3,0	4,0	1000	60	2:47	1,54
Bomull Extra skåptorrt (Bomuld Ekstra skabstørt)	-3,0	8,0	800	70	4:32	2,51
Bomull Extra skåptorrt (Bomuld Ekstra skabstørt)	-3,0	4,0	800	70	3:02	1,69

Program	Slut-fugtig-hed (%)	Tøj-mængde (kg)	Centri-fugering-shastighed (o/min.)	Ud-gangs-fugtig-hed (%)	Progra mvarig-hed (h:min)	Energi-forbrug (kWh/ cyklus)
Eco (Skåptorrt) (Skabstørt)	0,0	8,0	1400	50	3:01	1,73
Eco (Skåptorrt) (Skabstørt)	0,0	4,0	1400	50	1:56	1,05
Eco (Skåptorrt) (Skabstørt) [1]	0,0	8,0	1000	60	3:25	1,97
Eco (Skåptorrt) (Skabstørt)	0,0	4,0	1000	60	2:10	1,19
Eco (Skåptorrt) (Skabstørt)	0,0	8,0	800	70	3:50	2,21
Eco (Skåptorrt) (Skabstørt)	0,0	4,0	800	70	2:25	1,33
Bomull Stryktorrt (Bomuld Strygetørt)	12,0	8,0	1400	50	2:14	1,27
Bomull Stryktorrt (Bomuld Strygetørt)	12,0	4,0	1400	50	1:22	0,73
Bomull Stryktorrt (Bomuld Strygetørt)	12,0	8,0	1000	60	2:40	1,53
Bomull Stryktorrt (Bomuld Strygetørt)	12,0	4,0	1000	60	1:37	0,88
Bomull Stryktorrt (Bomuld Strygetørt)	12,0	8,0	800	70	3:05	1,79
Bomull Stryktorrt (Bomuld Strygetørt)	12,0	4,0	800	70	1:52	1,03
Syntet Extra skåptorrt (Strygelet Ekstra skabstørt)	0,0	3,5	800	40	1:11	0,60
Syntet Extra skåptorrt (Strygelet Ekstra skabstørt)	0,0	3,5	600	50	1:24	0,72
Syntet Skåptorrt (Strygelet Skabstørt)	2,0	3,5	800	40	1:12	0,62
Syntet Skåptorrt (Strygelet Skabstørt)	2,0	3,5	600	50	1:25	0,74

[1] Luftbåren støjemission under tørring er 63 dB.

Program	Slut-fugtig-hed (%)	Tøj-mæng-de (kg)	Centri-fugerin gshasti ghed (o/min.)	Ud-gangs-fugtig-hed (%)	Progra mvarig-hed (h:min)	Energi-forbrug (kWh/ cyklus)
Syntet Stryktorrt (Stry-gelet Strygetørt)	12,0	3,5	800	40	0:50	0,41
Syntet Stryktorrt (Stry-gelet Strygetørt)	12,0	3,5	600	50	1:02	0,52

20 Tekniske data

Apparat, højde	84,2 cm
Apparat, bredde	59,8 cm
Apparat, dybde	61,3 cm
Apparatets dybde ved lukket dør	64,8 cm
Apparatets dybde ved åben dør	109,6 cm
Vægt	48,3 kg
Maksimal mængde vasketøj	8,0 kg
Netspænding	220-240 V, 50 Hz
⎓ Minimum afsikring af installationen	10 A

Nominel effekt	600 W
Effektforbrug	▪ Slukket tilstand: 0,10 W ▪ Uslukket tilstand: 0,50 W
Omgivende temperaturer	▪ Minimum: 5 °C ▪ Maksimum: 35 °C
Længde af netledning	145 cm

Der findes yderligere oplysninger om den pågældende model på internettet under *https://eprel.ec.europa.eu/qr/2115011*[1]. Denne webadresse linker til den officielle EU-produktdatabase EPREL.

[1] Gælder kun for lande i Det Europæiske Økonomiske Samarbejdsområde. Denne webadresse er tilgængelig fra den 1. juli 2025.

Thank you for buying a Bosch Home Appliance!

Register your new device on MyBosch now and profit directly from:

- **Expert tips & tricks for your appliance**
- **Warranty extension options**
- **Discounts for accessories & spare-parts**
- **Digital manual and all appliance data at hand**
- **Easy access to Bosch Home Appliances Service**

Free and easy registration – also on mobile phones:
www.bosch-home.com/welcome

Looking for help? You'll find it here.

Expert advice for your Bosch home appliances, help with problems or a repair from Bosch experts.
Find out everything about the many ways Bosch can support you:
www.bosch-home.com/service
Contact data of all countries are listed in the attached service directory.

BSH Hausgeräte GmbH
Carl-Wery-Straße 34
81739 München, GERMANY
www.bosch-home.com

A Bosch Company

9001978576 (050611)
da