Serie 4, Kondenstørretumbler med varmepumpe, 8 kg
WTH85V0MSN





8 kg tørretumbler med energieffektivitetsklasse A++: til optimal og effektiv tørring.

- **Easy Clean Filter**: Effektiv tørring med nem vedligeholdelse.
- **Auto Dry**: tørrer automatisk dit tøj, præcis som du ønsker det.
- **Den bæredygtige tørretumbler med den mest miljøvenlige agent (R 290).**
- **Hurtigt tørreprogram på under 40 minutter**: perfekt til en lille mængde syntetiske fibre og tynde stoffer.
- **LED-skærm med start- eller slutforsinkelse på op til 24 timer.**

Teknisk data

Installation:	Fritstående
Aftagelig topplade:	Nej
Dørhængsling:	Højrehængt
Længde på elledning:	145 cm
Produktmål (HxBxD):	842x598x613 mm
Nettovægt:	48.6 kg
Fluorholdige drivhusgasser:	R290
Lufttæt enhed:	Ja
EAN-kode:	4242005473939
Effekt:	600 W
Strømstyrke:	10 A
Elementspænding:	220-240 V
Frekvens:	50 Hz
Maksimal kapacitet i kg.:	8.0 kg
Energiklasse[1]:	E
Vægtet energiforbrug pr. cyklus(EU 2017/1369):	1.38 kWh/cycle
Vægtet energiforbrug pr. 100 cyklusser (EU 2017/1369):	138 kWh/100 cyklusser
Kondenseringseffektivitet (EU 2017/1369):	83 %
Programvarighed halv kapacitet (EU 2017/1369):	2:10
Programvarighed nomineret kapacitet (EU 2017/1369):	3:25

4 242005 473939

Tilbehør

WMZ20600	Kurv til tørring af sarte uldstoffer
WTZ1110	Afløbsslangesæt 2,5m
WTZ11400	Monteringssæt til vaskesøjle med udtræk
WTZ20410	Monteringssæt t/vaskesøjle

[1] Energieffektivitet på en skala fra A til G.

Serie 4, Kondenstørretumbler med varmepumpe, 8 kg
WTH85V0MSN

8 kg tørretumbler med energieffektivitetsklasse A++: til optimal og effektiv tørring.

Forbrug og ydelse
- Energieffektivitetsklasse[1]: E
- Energiforbrug: 138 kWh
- Kapacitet[3]: 8 kg
- Programtid[3]: 3:25 h:min
- Lydklasse: B (on a scale from A to D)
- Lydniveau[3]: 63 dB (A) re 1 pW
- Kondenseringsklasse: C (på en skala fra A til D)
- Kondenseringsevne[3]: 83%

Programmer
- Standardprogrammer: Bomuld, Strygelet
- Specialprogram: UldFinish 6', Mix, Håndklæder, Tidsprogram varmt, Tidsprogram koldt, Sport, Dunprogram, Hurtig 40', Skjorter/Business

Funktioner
- TouchControl-taster: Skåne, Antikrøl, Programvarighed, 24 t Forskudt starttid

Design og komfort
- EasyClean kondensator
- AutoDry, elektronisk fugtkontrol
- En betjeningsknap til alle programmer
- LED-display for resttid og 24 t sluttid, programstatusindikator, specielle funktioner
- SensitiveDry-concept: Stor tromle i rustfri stål, medbringere i soft-design
- AntiVibration design: Øget stabilitet og mere stille gang
- Indikation for tanken med kondensvand er fyldt.
- Indikation for rengøring af filter.
- Elektronisk børnesikring
- AntiKrøl funktion efter endt program
- Lydsignal ved programslut, justerbar
- Glasdør med 30 cm stor luge ramme
- Komfortlås
- Hængsling: højre
- Låsemekanisme i metal

Teknik
- Installation: skub under
- Mål (H x B): 84.2 cm x 59.8 cm
- Apparatets dybde: 61.3 cm
- Dybde på apparat inkl. dør: 64.8 cm
- Dybde på apparat med åben dør: 109.6 cm
- Varmepumpeteknologi med det miljøvenlige kølemiddel R290

[1] På en skala af energieffektivitetsklasser fra A til G.

[2] Vægtet gennemsnitligt energiforbrug pr. 100 tørrecyklusser i kWh med Eco-programmet.

[3] Eco-program ved fuld kapacitet.

Serie 4, Kondenstørretumbler med varmepumpe, 8 kg
WTH85V0MSN

Mål i mm

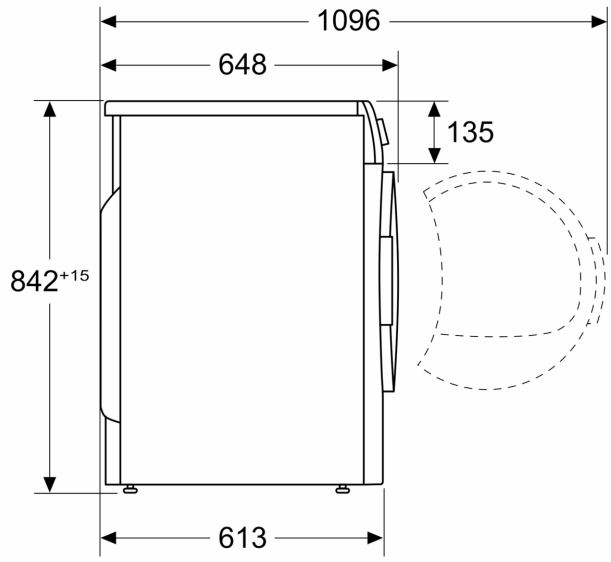

Mål i mm

