Serie 4, Opvaskemaskine til underbygning, 45 cm, hvid
SPU4HMW12E

















Smart opvaskemaskine med lydreduktion når som helst via Home Connect appen.

- **ExtraDry**: Ekstra grundig tørring af service, som er vanskelig at tørre, f.eks. plastik.
- **Slimline VarioDrawer**: det ideelle sted til dit bestik, dine køkkenredskaber og lette genstande
- **Smart Start**: Strategisk valg af starttidspunkt.
- **Overkurven er højdejusterbar i tre trin op til 5 cm., også når kurven er fyldt.**
- **Hygiejneniveau, der er valideret til Eco 50 °C og højere niveauer med Intensive 70 °C og Machine Care programmerne**

Teknisk data

Energiklasse[1]:	D
Energiforbrug for 100 opvask på Eco-programmet[2]:	67 kWh/100 cyklusser
Maksimalt antal kuverter:	10
Vandforbrug for eco-programmet i liter pr. cyklus[3]:	8.9 l
Programmets varighed[4]:	4:35 h
Lydniveau, dB:	44 dB(A) re 1pW
Luftbåren akustisk støjemissionsklasse:	B
Installation:	Integreret
Højde på aftagelig topplade:	0 mm
Nichemål ved indbygning (H x B x D):	815-875 x 450 x 550 mm
Dybde med åben dør 90 grader:	1155 mm
Regulerbare ben:	Ja - alle kan justeres fra fronten
Maksimal regulering af stilleben:	60 mm
Justerbar sokkel:	Horisontal og vertikal
Nettovægt:	29.8 kg
Bruttovægt:	31.4 kg
Effekt:	2400 W
Strømstyrke:	10 A
Elementspænding:	220-240 V
Frekvens:	50; 60 Hz
Maksimal hårdhedsgrad på vandet:	50°DH
Længde på elledning:	175 cm
Stiktype:	Schukostik med jord
Tilgangsslange, længe:	165 cm
Længde afløbsslange:	205 cm
EAN-kode:	4242005551101
Type af installation:	For underbygning

Tilbehør

SGZ0BI02	Sidelister i stål, 81,5 cm
SGZ0CL01	Mekanisk dørlås opv.
SGZ1010	AquaStop-forlænger 2m, t/opvaskemaskine
SGZ4CB00	VarioBestikkurv
SMZ5000	Plejesæt til opvask
SMZ5300	GlasSecure holder til 4 vinglas

4 242005 551101

[1] Energieffektivitet på en skala fra A til G.
[2] Energiforbrug i kWh pr. 100 cyklusser (program Eco 50 °C)
[3] i programmet Eco 50 °C
[4] Programvarighed Eco 50 °C

Serie 4, Opvaskemaskine til underbygning, 45 cm, hvid SPU4HMW12E

Smart opvaskemaskine med lydreduktion når som helst via Home Connect appen.

Forbrug og ydelse
- Energieffektivitetsklasse[1]: D
- Energi[2] / Vand[3]: 67 kWh / 8.9 liter
- Kapacitet: 10 standardkuverter
- Programvarighed[4]: 4:35 (t:min)
- Lydniveau: 44 dB(A) re 1 pW
- Støjeffektivitetsklasse: B
- Lydniveau (Quick L): 43 dB(A) re 1 pW

Programmer og specialfunktioner
- 6 programmer: Eco 50 °C, Auto 45-65 °C, Intensiv 70 °C, Lyn 65 °C, Silence 50 °C, Fortrukne
- Forskyl: kan konfigureres i "Favorit"-tasten.
- 4 tillægsfunktioner: Home Connect, ExtraDry, IntensiveZone, VarioSpeed Plus
- Machine Care
- Tillægsfunktioner via Home Connect appen: HygienePlus, Silence on demand

Design og komfort
- Varmeveksler
- Sensorer: AquaSensor
- DoseringsAssistent
- SilentPower Drive
- DuoPower - dobbelt spulearm for mere effektiv opvask
- Selvrensende filtersystem, 3-lags med bølget mikrofilter
- Inderkar: Rustfrit stål

Teknik
- Vario kurvesystem
- VarioDrawer-øverste kurv til bestik.
- Højdejustebar overkurv med 3-trins RackMatic®
- Letglidende lavfriktionshjul på underkurv
- Rack Stopper: små stop forhindrer afsporing af underkurven.
- 2 sammenklappelige tallerkenrækker i underkurv
- Kophylde i overkurv

Sikkerhed
- Indbygget Home Connect til trådløs betjening via Home Connect appen på din smartphone eller tablet
- Display med klartekst (engelsk)
- Elektronisk resttidsindikering i minutter
- Tidsforvalg: 1-24 timer

Installation
- AquaStop
- Elektronisk børnesikring af kontrolpanelet
- Glasbeskyttelsesteknik

Tilbehør
- inkl. sokkel
- Inkl. tragt til påfyldning af salt.
- Inkl. dampspærre

Mål
- Produktmål (HxBxD): 81.5 x 44.8 x 57.3 cm

[1] Energieffektivitet på en skala fra A til G.
[2] Energiforbrug i kWh per 100 cyklus (i program Øko 50 °C)
[3] Vandforbrug i liter per cyklus (i program Øko 50 °C)
[4] Varighed af program Øko 50 °C
*Garantibetingelser findes på https://www.siemens-home.bsh-group.com/dk/service/garanti-og-reklamationsret/aquastop-livstidsgaranti

Serie 4, Opvaskemaskine til underbygning, 45 cm, hvid
SPU4HMW12E

Mål i mm

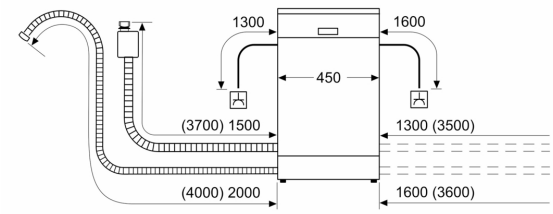

⏚ Stikdåse
( ) Værdier med forlængersæt

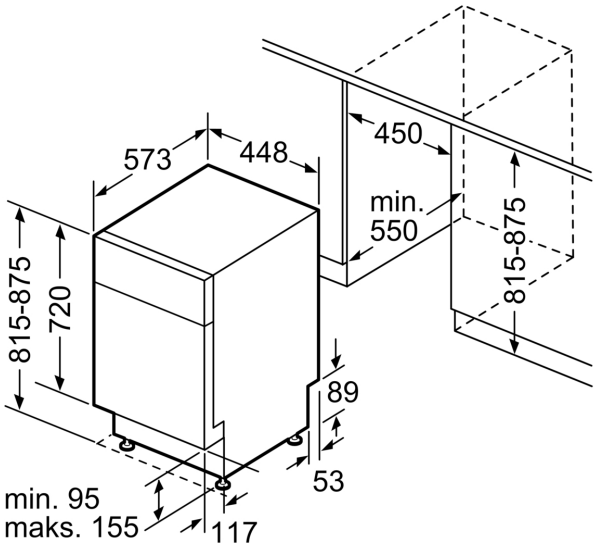

Mål i mm