Decor 787 væg 70 cm rustfri, CVL

Varenummer: 527.41.7878.7 **11.005,00 kr.**

EAN nummer: 5703347529689



Central 787 lejlighed 70 cm i rustfrit stål er en klassisk model i pyramideformet design.

Mange vil ikke have et overskab der hvor kogepladen skal stå, og hvis dette er tilfældet for dig så er **Decor 787** et godt valg. Du kan vælge mellem farverne hvid, sort og rustfri stål, og du kan vælge mellem 3 forskellige bredder (60, 70 og 90 cm). Decor 787 er en pæn og effektiv emhætte der med sin **Thermex «Alle Muligheder» løsning** kan tilpasses alle boliger uanset aftræk og ventilationsløsning, den findes også i en frithængende model i 60 og 90 cm bredde.



Specifikationer

Betjening	**Soft touch**
Materiale	**Rustfri stål**
Strømforsyning [V]	**230**

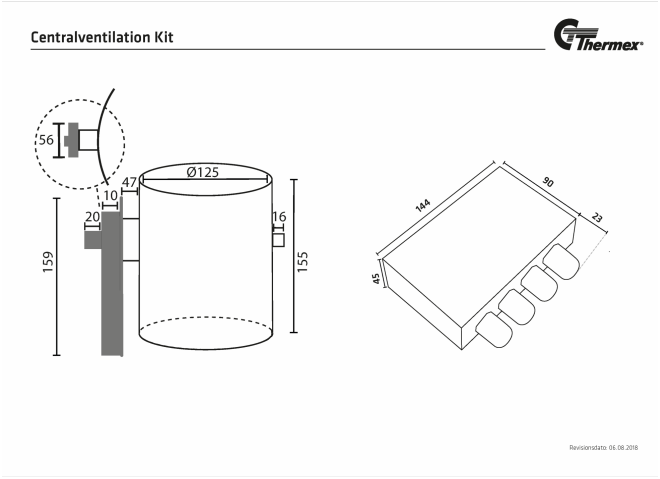

Thermex Scandinavia A/S . Farøvej 30 . 9800 Hjørring
+45 9892 6233 . info@thermex.dk

Eksterne motorer

Navn	Nummer	Pris
Ekstern TX motor, væg	225.19.1100.2	5.400,00 kr.
TX loft II ekstern motor	225.19.1200.2	5.400,00 kr.
Ekstern CKB - CAB-200, EC motor inkl AC/DC konverter	225.34.3721.2	22.035,00 kr.
E220S	240.40.0111.0	9.120,00 kr.
E220P	240.40.0110.0	10.350,00 kr.

Tilkøb af montering

Navn	Nummer	Pris
Monteringsservice Vægmonterede	999.99.5003.0	124.998,75 kr.

Monterings- og aftrækstilbehør

Navn	Nummer	Pris
Recirkulationsfilter for Decor 787	535.41.0500.9	430,00 kr.
Mini Plasmex	535.21.1500.9	4.830,00 kr.
Thermex Plasmex® filter I - Ø210 mm	535.10.1000.9	7.520,00 kr.
Spec. Kanal Decor 787, Hvid, 2 x 1000mm vægmodel	537.41.1001.9	1.635,00 kr.
Spec. Kanal Decor 787 væg/Bretagne, Sort, 2 x 1000mm	537.41.1002.9	1.230,00 kr.
Spec. Kanal Decor 787, Stål, 2 x 1000mm vægmodel	537.41.1008.9	3.510,00 kr.
Flexslange. Ø 162 mm pr. meter	800.70.4162.9	285,00 kr.
Slangesæt pvc ø162 mm	800.70.7160.9	695,00 kr.
Lyd- og kondensisoleret flexslange Ø 162 mm	810.16.5160.9	730,00 kr.
Spændebånd 8 60-215	815.16.8208.9	200,00 kr.

Thermex Link

Navn	Nummer	Pris
Thermex Trigger Modul	536.99.1000.9	1.840,00 kr.
Thermex Plasmex® Smart Link Modul	536.99.1150.9	3.460,00 kr.
Thermex CVK PCB (for CVK kit)	536.99.1400.9	2.610,00 kr.
Kit til Centralventilation Ø125	536.99.1401.9	5.620,00 kr.
Pro Link Basic I	536.99.1500.9	4.240,00 kr.
Pro Link Plasmex I	536.99.1502.9	11.305,00 kr.
Pro Link Premium I	536.99.1504.9	9.060,00 kr.