York IV 50 cm hvid

Varenummer: 520.21.6051.2 **1.725,00 kr.**

EAN nummer: 5703347534935

A



Thermex York IV kombinerer stilrent design, effektivitet og brugervenlighed, hvilket gør den til et ideelt valg til moderne køkkener.

Thermex York IV 50 cm hvid er en kompakt og effektiv skabsintegreret emhætte, designet til moderne køkkener med fokus på funktionalitet og stil. Med et lavt lydniveau fra 43 dB(A) tilbyder den behagelig drift uden at forstyrre køkkenets ro.



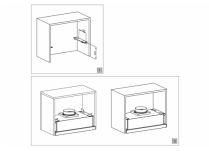



Design og funktionalitet
Emhætten er fremstillet i hvidlakeret stål, hvilket giver et tidløst og minimalistisk udtryk. Den kompakte bredde på 50 cm gør den ideel til mindre køkkener eller skabe med begrænset plads, samtidig med at den bevarer et elegant, integreret udseende. Den indbyggede LED-lysstrip (3000 Kelvin, 1,5 W) giver et varmt og behageligt arbejdslys over kogepladen.

Funktioner og drift
York IV 50 cm er udstyret med to vaskbare aluminiumsfiltre, som effektivt opsamler fedt og kan suppleres med et kulfiltersæt til recirkulationsbrug. Betjeningen er enkel via vippeknapper til regulering af to hastigheder og lys, og en praktisk microswitch i udtrækket gør det muligt at tænde og slukke emhætten blot ved at trække den ud. Den indbyggede motor har energimærke A og leverer en luftkapacitet på op til 317 m^3/t, hvilket sikrer effektiv udsugning.

Støjniveau
Med et lydniveau fra 43 dB(A) ved laveste hastighed og op til 61 dB(A) ved maksimal effekt arbejder York IV næsten lydløst og skaber et komfortabelt madlavningsmiljø.

Nem rengøring
Overfladen kan let aftørres med en fugtig klud, og aluminiumsfiltrene tåler opvaskemaskine, hvilket gør rengøringen hurtig og bekvem.

Fleksibel installation
Emhætten kan installeres i forskellige typer overskabe og tilbyder fleksible monteringsmuligheder, hvilket gør den velegnet til mange køkkenløsninger – både ved aftræk og recirkulation.

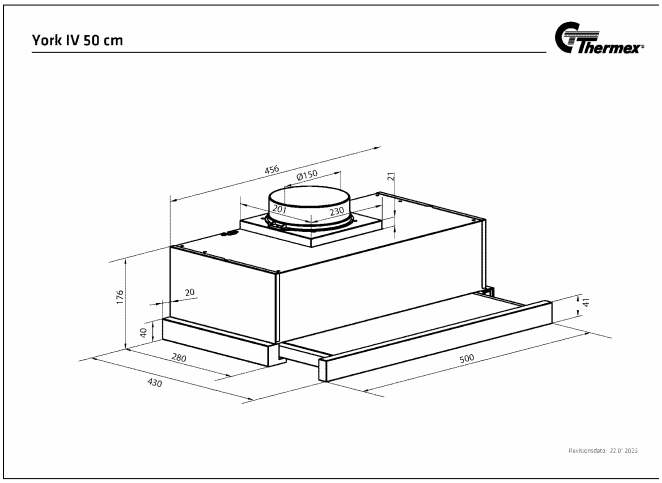

Thermex York IV 50 cm hvid kombinerer kompakt design, lavt støjniveau og enkel betjening i en elegant skabsintegreret

Monterings- og aftrækstilbehør

Navn	Nummer	Pris
Kulfiltersæt CF135	535.21.7000.9	240,00 kr.
Flexslange. Ø 162 mm pr. meter	800.70.4162.9	285,00 kr.
Slangesæt Ø160 1,2 meter	800.70.6160.9	520,00 kr.
Lyd- og kondensisoleret flexslange Ø 162 mm	810.16.5160.9	730,00 kr.
Spændebånd 8 60-215	815.16.8208.9	200,00 kr.
Carbon & Hepa filter	535.21.1000.9	2.330,00 kr.
Thermex Plasmex® filter I - Ø210 mm	535.10.1000.9	7.520,00 kr.

Thermex Link

Navn	Nummer	Pris
Thermex Plasmex® Smart Link Modul	536.99.1150.9	3.460,00 kr.
Thermex Trigger Modul	536.99.1000.9	1.840,00 kr.