TXVKPA 80

Varenummer: 540.21.8582.2

EAN nummer: 5703347534768



Thermex TXVKPA 80 er en stilren væghængt emhætte med avanceret gesture control, automatisk glasplade og støjsvag motor, der sikrer effektiv ventilation og nem betjening.

Thermex TXVKPA 80 – Gesture control er en stilfuld og intelligent vertikal væghængt emhætte, der kombinerer avanceret teknologi med et moderne design.

Design og materialer
Emhættens skråtstillede front i sort glas samt krop og skorsten i sortlakeret stål giver et eksklusivt og stilrent udtryk. Den 80 cm brede emhætte har en automatisk glasplade, der åbner trinvis i takt med hastighedsjustering – lukket på trin 1 og gradvist åbnet ved højere trin.



Intelligent betjening
Emhætten betjenes via et glastouch-display med digital visning af motorens trin, hastigheder, timer og lys. Gesture control-teknologien giver mulighed for håndfri styring – ved at bevæge hånden horisontalt foran sensoren kan man nemt øge eller reducere hastigheden, samt tænde og slukke lyset. Denne berøringsfri betjening sikrer en hygiejnisk og bekvem oplevelse, især når hænderne er beskidte under madlavningen.

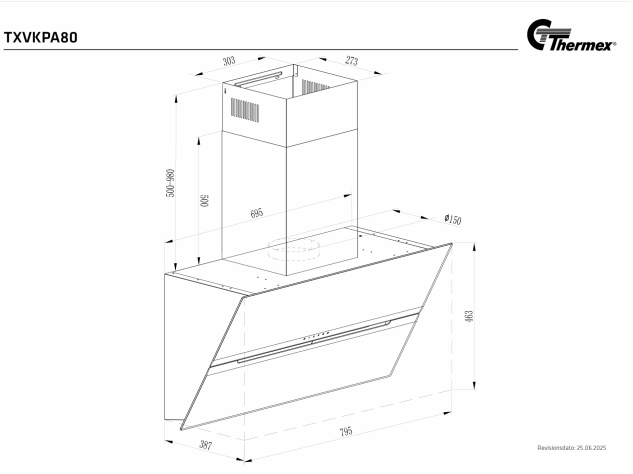

Effektiv ydeevne
Den kraftfulde og støjsvage DC-motor med energimærke A+++ leverer en luftmængde på op til 453 m^3/t med et støjniveau, der starter fra kun 37 dB(A). De to LED-lys på 1,5 W sikrer optimal belysning af kogepladen.

Nem rengøring
Overfladen tørres nemt af med en fugtig klud, mens de tre aluminiumsfiltre kan rengøres i opvaskemaskinen for enkel vedligeholdelse.

Specifikationer

Minimum luftstrøm [m3/h]	**135**
Minimum lydeffekt [dB(A)]	**37**
Maksimal luftstrøm [m3/h]	**453**
Maksimal lydeffekt [dB(A)]	**54**
Betjening	**Glas touch**

Monterings- og aftrækstilbehør

Navn	Nummer	Pris
Recirkulationsfilter for Vertical Automatic og Integro 51 II	535.21.8400.9	550,00 kr.
Forlænger adaptor Vertical Automatic sort, L:1000 mm	537.21.4002.9	1.915,00 kr.
Lyd- og kondensisoleret flexslange Ø 162 mm	810.16.5160.9	730,00 kr.
Spændebånd 8'' 60-215mm - 2 stk	815.16.8228.9	390,00 kr.
Flexslange. Ø 162 mm pr. meter	800.70.4162.9	285,00 kr.
Slangesæt Ø160 1,2 meter	800.70.6160.9	520,00 kr.

Thermex Link

Navn	Nummer	Pris
Thermex Trigger Modul	536.99.1000.9	1.840,00 kr.
Thermex Plasmex® Smart Link Modul	536.99.1150.9	3.460,00 kr.
Pro Link Basic I	536.99.1500.9	4.240,00 kr.
Pro Link Plasmex I	536.99.1502.9	11.305,00 kr.
Pro Link Premium I	536.99.1504.9	9.060,00 kr.