KD70XE

Produktfamilie	Hætte
Emhættetype	Vægmonteret emhætte
Design	Emhætte af skorstenstype
Udsugning	Uddrivning
Materiale	Rustfrit stål
Type af stål	Børstet
EAN-kode	8017709211585
Æstetik	Classic
Farve	Rustfrit stål
Finish	Børstet
Logo	Præget

Betjeninger

Betjeningsindstillinger	Betjeningsknapper	**Betjeningsknapper**	Classic
Ant. knapper	2	**Betjening farve**	Ståleffekt

Program / Funktioner

Antal hastigheder	3
Intensiv hastighed	BOOST

Tekniske egenskaber

Antal lamper	2	**Antal filtre**	2
Type af lamper	LED	**Fedtfiltre**	Rustfrit stål
Lys effekt	2 W	**Luftudtag**	150 mm
Skala for lysfarvetemperatur (° K)	4000 °K	**Minimumsafstand fra GAS kogeplade**	750 mm
Maksimal kapacitet frit udtag	820 m³/h	**Minimumsafstand fra ELEKTRISK kogeplade**	650 mm
Motoreffekt	275 W	**Kontraventil**	Ja

	Udsugningshastighed IEC 61591 [m³/h]	**Støjniveau (IEC 60704-2 -13) [dBA]**
Hastighed 1	323	50

Hastighed 2	439	57
Hastighed 3	542	62
Intensiv hastighed	761	70

Ydeevne/energimærke

Årligt effektivitet forbrug (AEChood)	63 kWh/a
Energieffektivitetsklasse (EØF)	B
Fluid Dynamic Efficiency (FDE)	28,5
Fluid Dynamic Efficiency Klasse (FDEC)	A
Belysningens effektivitet (LE)	111,8 lux/W
Belysningens effektivitetsklasse (LEC)	A
Fedtfiltrering effektivitet (GFE)	77,8 %
Fedtfiltrering effektivitetsklasse (GFEC)	C
Luftstrøm ved minimumshastighed (Qmin)	323 m³/h
Luftstrøm ved maksimumshastighed (Qmax)	542 m³/h
Luftstrøm ved boost-hastighed (Qboost)	761 m³/h
Luftbåren, akustisk A-vægtet lydtryks-emission ved minimumshastighed (SPEmin)	50 dBA
Luftbåren, akustisk A-vægtet lydtryks-emission ved maksimumshastighed (SPEmax)	62 dBA
Luftbåren, akustisk A-vægtet lydtryks-emission ved boost-hastighed (SPEbooster)	70 dBA
Tid, stigningsfaktor (F)	1,00
Energieffektivitetsindeks for første hulrum	57,7
Målt luftmængde ved bedste driftspunkt (Qbep)	394 m³/h
Målt lufttryk ved bedste driftspunkt (QBEP)	436 Pa
Målt elektrisk effektoptag ved bedste driftspunkt (Wbep)	168 W
Normal effekt på lys-systemet (Wl)	2 W
Gennemsnitlige oplysning af belysning på kogezonen (Emiddle)	246 lux
Lydeffektniveau på højeste indstilling (LWA)	62 dBA

Elektrisk tilslutning

Elektrisk klassificering	278 W	**Frekvens (Hz)**	50-60 Hz
Spænding	220-240 V	**Kabellængde**	1500 mm

Fås også

Alternative farver kan leveres	Hvid	**Tilgængelige farver**	KD70WHE

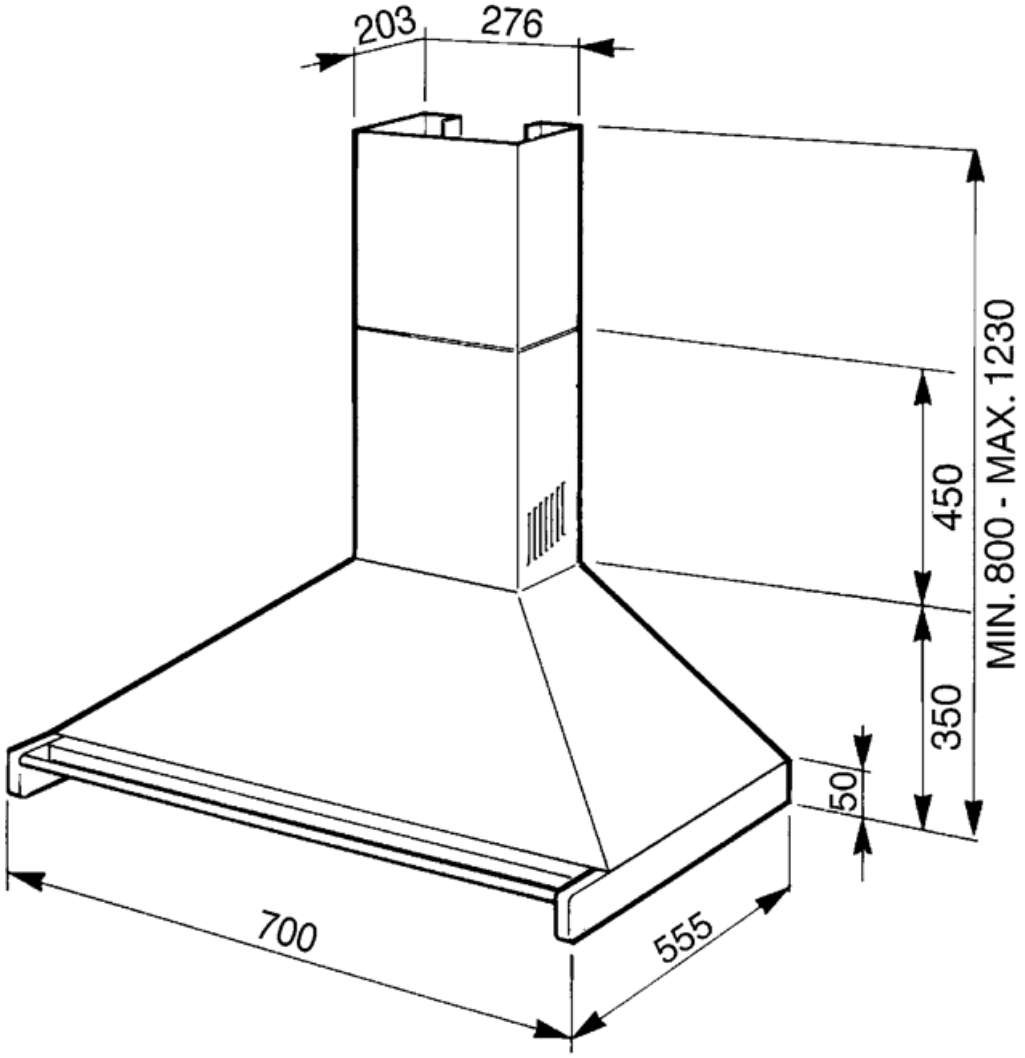
203
276
MIN. 800 - MAX. 1230
450
350
50
700
555

Compatible Accessories

FLT6

Runde kulfiltre (sæt 2 stykker)

KITALLFC

Universalt Kulfilter Rustfrit stål AISI 304 Filtret kan vaskes i opvaskemaskine på 50 °C (vand og passende opvaskemiddel) for at tørre det puttes det i ovnen på 180°C 25 minutter

KITCMNKD

Skorstensforlænger dimensioner 202.8 * 276 * 800

Symbols glossary

Filtre: Modellen har filtre, der hjælper med at fjerne fedt fra dampen, der stammer fra gryderne under tilberedningen.

Lys: Alle emhætter har lys, der belyser kogeområdet eller tilføjer køkkenets atmosfære.

Intensiv / turboindstilling: når der kræves ekstra hurtig udsugning.