SFO 101 W

Brugermanual
User manual
Bedienungsanleitung
Användarmanual

scandomestic

Scandomestic A/S · DK-8600 Silkeborg · Tel.: + 45 7242 5571 · www.scandomestic.dk

Læs denne brugsanvisning omhyggeligt!

Kære kunde!

- Læs denne brugsanvisning før du tager produktet i brug første gang. Det vil hjælpe dig med at bruge og vedligeholde det korrekt samt forlænge levetiden.
- Gem brugsanvisningen til senere brug, hvis dette skulle blive nødvendigt og sørg for, at vejledningen følger, hvis produktet skifter ejermand.

Denne brugsanvisning indeholder sikkerhedsinstruktioner, betjeningsvejledninger, installationsinstruktioner og tips til problemløsning mm.

Før du ringer efter service:

- Gennemgå afsnittet om tips til problemløsning. Dette vil hjælpe dig med selv at løse nogle de mest almindelige problemer.
- Hvis du ikke selv kan løse problemerne, ring da efter hjælp fra professionelle teknikere.

Når De ringer op:

- Skal De angive apparatets fulde reference (model, type, serienummer). Disse oplysninger står på typeskiltet, der sidder på apparatet.
- Skal De opgive, hvor og hvilken forhandler produktet er købt hos, samt oplyse købtsdatoen.

Uberettiget tilkaldelse af teknisk service:

Inden service tilkaldes, kontrolleres de fejlmuligheder, det er muligt selv at udbedre. Såfremt kravet om udbedring er uberettiget, påhviler det kunden selv at betale de omkostninger, der er forbundet med at have tilkaldt service.

Reklamationsfrist:

Reklamationsfrist omfatter udelukkende fabriksnye produkter indkøbt i Danmark. Reklamationsfristen er gyldig 24 mdr. fra købsdato, når der forevises kvittering, regning eller tilsvarende, hvoraf købsdatoen fremgår. Funktionsvigt på produkterne, der skyldes installationsmæssige forhold, dækkkes ikke af reklamationsfristen. Reklamationsfristen indskrænker ikke købers rettigheder iflg. lovgivningen.

Reklamationsfristen omfatter ikke:

- Fejl eller skader opstået direkte eller indirekte som følge af overlast, fejlbetjening, misbrug, skødeløs behandling, mangelfuld vedligeholdelse, fejlagtig indbygning, opstilling og tilslutning, spændingsvariationer eller elektriske forstyrrelser eller ved reparation udført af andre end Scandomestic A/S autoriserede teknikere.
- Fejl eller skader opstået som følge af erhvervsmæssig eller anden brug af produkter, der er beregnet til private husholdninger.
- Erstatning for eventuelle følgeskader, herunder skader på andre genstande, drifttab etc., medmindre andet er lovmæssigt fastlagt

Transportskader:

En transportskade, der konstateres ved forhandlerens levering hos kunden, er primært en sag mellem kunden og forhandleren. I tilfælde, hvor kunden selv har stået for transporten af produktet, påtager leverandøren sig ingen forpligtelser i forbindelse med evt. transportskade. Evt. transportskader skal anmeldes omgående og senest 24 timer efter, at varen er leveret. I modsat fald vil kundens krav kunne afvises.

Erhvervskøb:

Erhvervskøb er ethvert køb af produkter, der ikke skal bruges i en privat husholdning, men anvendes til erhverv eller erhvervsligende firmål (restaurant, café, kantine etc.) eller bruges til udlejning eller anden anvendelse, der omfatter flere brugere. I forbindelse med erhvervskøb ydes ingen garanti, da dette produkt udelukkende er beregnet til almindelig husholdning.

Vigtigt!

Vær opmærksom på, at producenten, som følge af konstant udvikling og ajourføring af produktet, kan foretage ændringer uden forudgående varsel.

Bortskaffelse

Bortskaf produktets emballage korrekt.

I henhold til WEEE's direktiver må dette produkt ikke smides i skraldespanden. Det skal afleveres på en genbrugsstation. På den måde hjælper du med at beskytte miljøet.

ADVARSEL!

Emballagen kan være farlig for børn!

Plastdele er mærket med de internationale standardforkortelser:

PE - polyethylen, f.eks. indpakningsfolien

PS - polystyren, f.eks. polstringsmaterialet

PO M - polyoxymethylen, f.eks. plastclips

PP - polypropylen, f.eks. salttragten

AB S - acrylonitril-butadien-styren, f.eks. kontrolpanelet.

Elektrisk og elektronisk udstyr (EEE) indeholder materialer, komponenter og stoffer, der kan være farlige og skadelige for menneskers sundhed og for miljøet, når affaldet af elektrisk og elektronisk udstyr (WEEE) ikke bortskaffes korrekt.

Produkter, der er mærket med nedenstående "overkrydsede skraldespand", er elektrisk og elektronisk udstyr. Den krydsede skraldespand symboliserer, at affald af elektrisk og elektronisk udstyr ikke må bortskaffes sammen med usorteret husholdningsaffald, men skal indsamles særskilt.

Til dette formål har alle kommuner etableret indsamlingsordninger, hvor affald af elektrisk og elektronisk udstyr gratis kan afleveres af borgerne på genbrugsstationer eller andre indsamlingssteder eller hentes direkte fra husholdningerne. Nærmere information skal indhentes hos kommunens tekniske forvaltning.

OPVASKER

Brugermanual

SFO 101 W

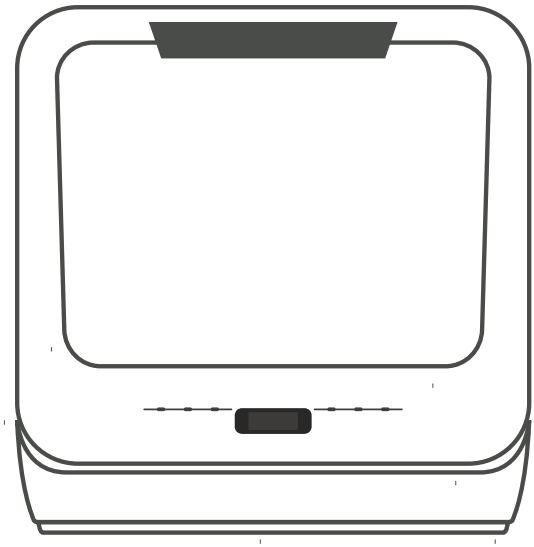

scandomestic

Gem venligst denne
manual i tilfælde af
fremtidig brug

KVIKGUIDE

Læs venligst brugermanualen omhyggeligt for en detaljeret beskrivelse af maskinens funktioner.

Tilslutning til strømforsyning

Strømforsyningen skal være 220-240VAC 50 Hz
Specifikationen af soklen er 10 A 250 VAC

Tilslutning af afløbsrør: Put enden af afløbsrøret ned i vasken eller i en spand.

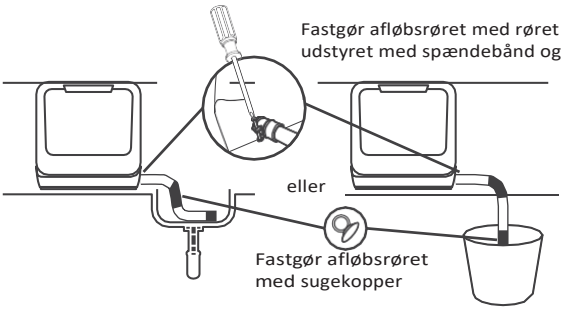

Tilføj vand til opvaskerens tank

Note: Før du hælder vand i tanken, tryk da på tænd knappen på opvaskeren

Der er to måder at tilføje vand til tankene:

1. Tilslut indløbsslangen til vandhanen;
2. Åben låget og hæld vand i opvaskerens tank manuelt

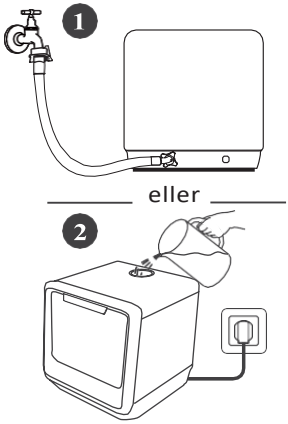

Der er to måder hvorpå du kan tjekke om tanken er fuld.

1. **Før start:**
   Når tanken er fyldt med vand, vil maskinen bippe i 3 sekunder.
2. **Efter start:**
   Der er ikke nok vand, lyset er tændt;
   Der er nok vand, lyset vil være slukket og maskinen vil bippe i 3 sekunder.

Fjern større madrester

Fjern større madrester fra servicet.

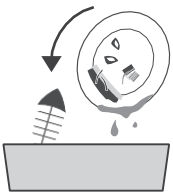

Åben døren, placér servicet og tilføj vaskemiddel

Placér servicet efter størrelse og fra de to sider mod midten. Det anbefales at skåle stilles skråt for at forbedre vaskens effektivitet.

Hvis armene er blokeret på grund af dårlig placering af servicet, vil det resultere i en mindre effektiv rengøring.

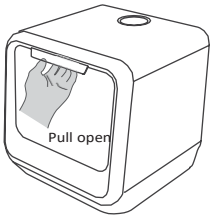

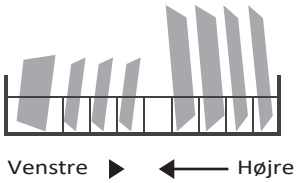

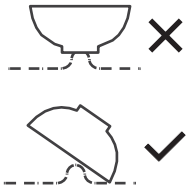

Placer servicen rigtig ellers kan det påvirke maskinens performance. Prøv at vende servicen med den beskidte overflade mod vaskearmen.

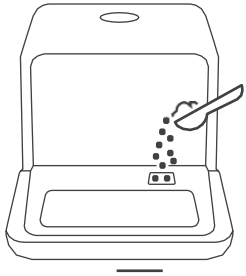

Tilføj vaskemiddel til beholderen

Luk døren, vælg program of start opvaskeren

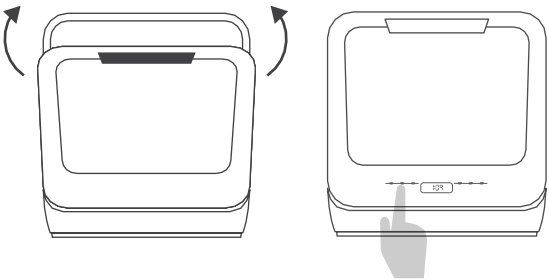

Indhold

Læs venligst grundigt denne manual før du tager opvaskemaskinen I brug, da den vil hjælpe dig med at bruge og vedligeholde maskinen ordentligt.

01

5 **VIGTIGE SIKKERHEDSINSTRUKTIONER**

02

10 **LÆR DIT APPARAT AT KENDE**

10 Opvaskemaskines funktioner

11 Kontrolpanel

03

12 **BRUG AF OPVASKEMASKINEN**

12 Påfyldning af salt

13 Justering af saltforbruget

14 Isætning af opvaskemaskinens kurve

19 Påfyldning af afspændings

04

21 **PROGRAMMERING AF OPVASKEMASKINEN**

21 Vaskecyklus tabel

22 Sådan tændes apparatet

22 Skift programmet

23 Glemt at tilføje en tallerken?

24 Afslutning af vaskecyklussen

24 Tvungen dræning

05

25 **VEDLIGEHOLDELSE OG RENGØRING**

25 Filter system

26 Vedligeholdelse af opvaskemaskinen

06

29 **INSTALLATIONS INSTRUKTION**

29 Installation klargøring

30 Om strømtilslutning

31 Vandtilslutning

31 Tilslutning af afløbsslanger

07

32 **Fejlfindingstip**

32 Før du ringer efter service

35 Fejlkoder

36 Tekniske oplysninger

VIGTIGE SIKKERHEDSINSTRUKTIONER

⚠VIGTIGT

Følg sikkerhedshenvisningerne nedenfor når du anvender opvaskemaskinen:

• Denne enhed er tiltænkt anvendelse i privat husholdning og lignende omgivelser, f.eks.:

- personalekøkkener i butikker, kontorer og andre arbejdspladser;
- gårdbygninger;
- gæstekøkkener i hoteller, moteller og lignende beboelsestyper;
- bed and breakfast og lignende indretninger.

• Denne enhed kan bruges af børn fra 8 år og op, samt af personer med nedsatte fysiske, sensoriske og mentale evner, hvis de overvåges under brugen af enheden, eller har modtaget instruktioner om sikker brug af enheden, og forstår de hermed forbundne risici. Børn må ikke lege med enheden.

Børn må hverken rengøre eller vedligeholde enheden uden overvågning. For EN60335- 1

• Denne enhed bør ikke anvendes af personer (inklusive børn) med nedsatte fysiske, sensoriske og mentale evner samt manglende erfaring eller viden, med mindre de overvåges under brugen, eller er blevet informeret om sikker brug af enheden af den sikkerhedsansvarlige. For IEC60335-1

• Denne enhed må kun bruges indendørs og kun til husholdningsbrug.

• For at forhindre elektrisk stød, må enhed, ledninger og stik ikke nedsænkes i vand eller væske.

• Kobl enheden fra strømnettet inden rengøring og vedligeholdelse.

• Brug en blød klud med mild sæbe til at rengøre enheden, tør efter med en tør klud.

⏚ Sådan opretter du jordforbindelse

• Denne enhed kræver jordforbindelse. I tilfælde af driftsforstyrrelser eller driftssammenbrud, nedsætter jordforbindelsen risikoen for elektrisk stød, idet den danner en strømsti med lav modstand. Enheden er udstyret med en ledning med jordleder og jordstik.

• Stikket skal sluttes til en passende stikkontakt, som er installeret og jordet i henhold til alle lokale forskrifter

• Undlad at foretage ændringer på det medfølgende stik; Få en autoriseret elektriker til at installere en passende stikkontakt.

• Hvis enheden ikke forbindes korrekt med en jordleder, er der risiko for elektrisk stød. • Hvis du er i tvivl om hvorvidt enheden er jordet korrekt, bør du henvende dig til en autoriseret elektriker eller servicerepræsentant.

Generel brug

Undlad at misbruge, sidde eller stå på opvaskemaskinens låge eller tallerkenholder.
Undlad at anvende opvaskemaskinen, med mindre alle paneler sidder korrekt.

• Åbn lågen meget forsigtigt, hvis opvaskemaskinen er i gang. Risiko for vandsprøjt.

• Undlad at stå eller anbringe tunge genstande på den åbne låge. Enheden kan tippe forover.

Når du fylder opvaskemaskinen med service:

1) Anbring skarpe genstande, så de ikke kan komme til at ødelægge dørforseglingen;
2) Advarsel: Knive og andre genstande med skarpe ender, skal anbringes lodret i kurven med spidsen pegende nedad.

• Kontroller at rummet til opvaskepulver er tomt, når opvaskemaskinen er færdig med at køre.

• Undlad at vaske plastikgenstande, med mindre de er mærket som opvaskemaskine-sikre eller lignende.

• Ved plastikgenstande uden denne mærkning, bør du tjekke producentens anbefalinger.

• Der må kun anvendes opvaskepulver og afspændingsmiddel godkendt til automatiske opvaskemaskiner.

• Anvend aldrig håndsæbe, vaskepulver eller almindeligt opvaskesæbe i din opvaskemaskine.

• Børn skal holdes under opsyn for at forhindre at de leger med enheden.

• Lågen til opvaskemaskinen skal holdes lukket for at forhindre faldulykker. Hvis ledningen er beskadiget, skal den udskiftes af producenten, servicerepræsentanten eller en anden person med lignende kvalifikationer.

• Sørg for ikke at bøje eller mase strømstikket i overdreven grad under installationen.

• Undlad at ændre på betjeningspanelet.

• Enheden skal tilsluttes vandforsyningen ved hjælp af et nyt slangesæt. Undlad at anvende brugte slangesæt.

• Der kan maks. vaskes 12 kuverter ad gangen.

• Det maksimalt tilladte indgående vandtryk er 1MPa.

• Det minimum tilladte indgående vandtryk er 0.04MPa.

Bortskaffelse

- Hvis du skal skaffe dig af med maskinen eller dele af den, så aflever det venligst på genbrugsstationen.

Papkassen er produceret af genbrugspapir og bør afleveres til genbrug efter brug.

Ved af sikre at produktet bortskaffes korrekt, hjælper du med at sikre at så meget som muligt bliver genanvendt, samt at der ikke er nogle negative konsekvenser for miljøet.

Nærmere information skal indhentes hos kommunens tekniske forvaltning omkring din lokale genbrugsstation.

LÆR DIT APPARAT AT KENDE

Vigtigt:

Læs denne vejledning, før du bruger opvaskemaskinen første gang for at opnå den bedste ydelse.

•Opvaskemaskinens funktioner

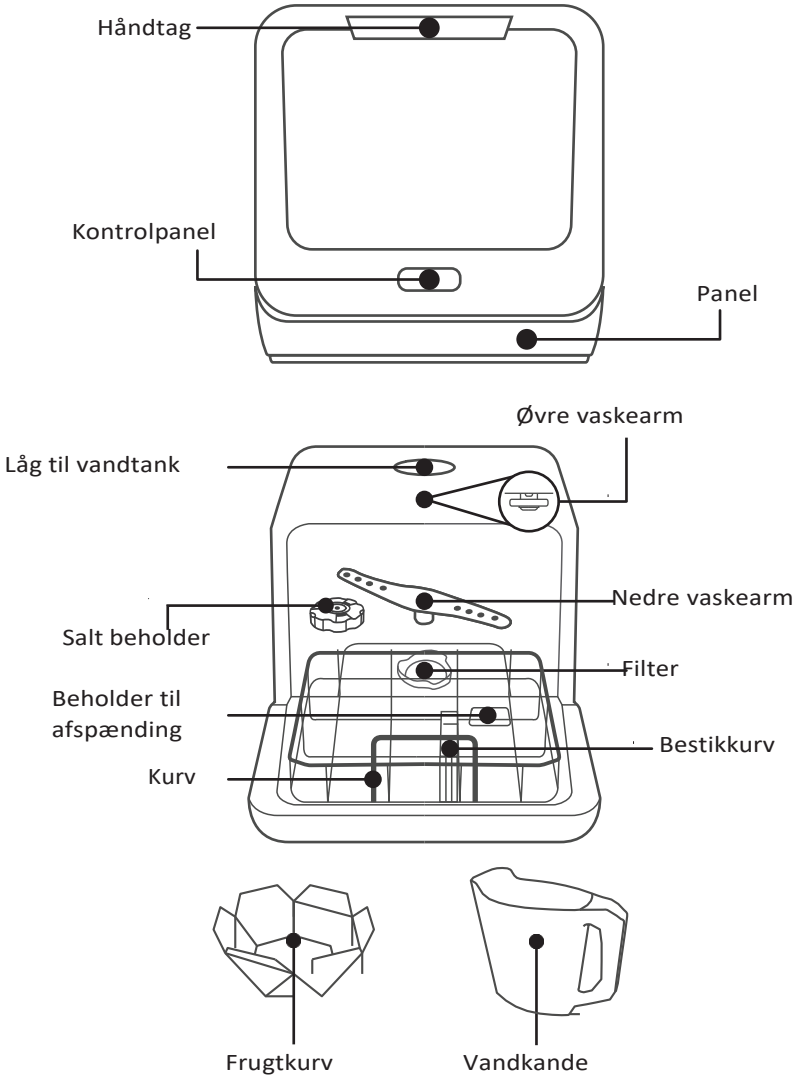

Kontrolpanel

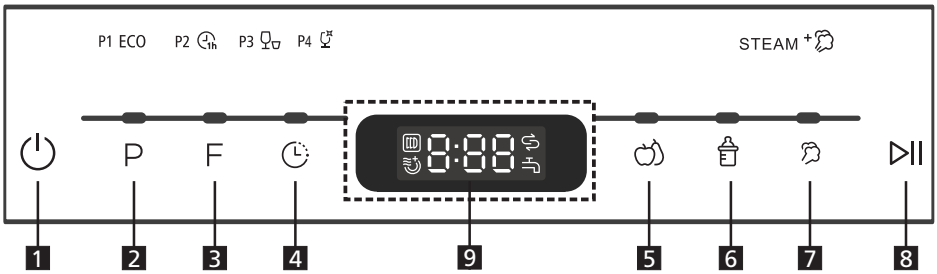

1 **Start**	"tænd/sluk"-knap
2 **Program**	Programvælger: Tryk på knappen for at vælge vaskeprogram P1(ECO ECO) -P2 (1 time) -P3 (hurtig)-P4(Glas
3 **Funktion**	**Opbevaring** Slip af med lugten, fug tog støvrester. **Ekstra tør** For at vælge ekstra tør funktionen.
4 **Udsæt**	Viser antal timer vasken er udsat 00~24t.
5 **Frugt vask**	Varmt vand: God til at vaske overflader på frugt med større oveflade som æbler, grape og pærer. Koldt vand: God til frugt med bløde overflader som f.eks. jordbær.
6 **Baby care**	God til at vaske sutteflasker. (Damp funktion)
7 **Damp**	Der tilføjes damp til vaskeprogrammet. Kan ikke benyttes sammen med frugt vask programmet.
8 **Start/Pause**	Tryk her for at pause vasken, lampen vil blinke mens maskinen starter.
9 **Display**	Viser tiden, funktionen m.m.

Damp funktion: Der tilføjes damp til vasken hvis ikke der mangler salt og lampem lyser

BRUG AF OPVASKEMASKINEN

⚠ NOTE

Hvis din model ikke har saltbeholder, kan du springe dette afsnit over.

• Påfyldning af salt i saltbeholderen

Brug altid kun salt beregnet til opvaskemaskiner. Saltbeholderen er placeret under bestikkurven og skal påfyldes som følger:

⚠ OBS

• Brug kun salt beregnet til brug i opvaskemaskiner! Alle andre typer salt, især bordsalt, vil beskadige saltbeholderen. Hvis opvaskemaskinen bliver beskadiget pga. brug af uegnede typer salt, gælder producentens garanti ikke længere.

• Fyld kun salt i saltbeholderen lige før start af et af de komplette vaskeprogrammer. På den måde vil du undgå rester af salt eller saltvand på bunden af maskinen, som kan medføre korrosion.

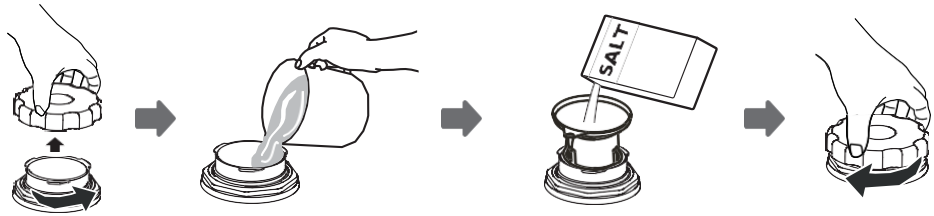

A. Fjern bestikkurven og skru derefter låget til saltbeholderen af.

B. Før første vask hældes 1 liter vand i saltbeholderen.

C. Påfør salt til maskinen (Tragt medfølger ikke, brug i stedet den medfølgende kande) og hæld cirka 1 kg salt i. Det er normalt, at en lille smule vand flyder ud over kanten.

D. Når beholderen er fyldt, skrues låget på plads med uret. Sørg for, at låget sidder godt fast.

E. 'Normalt vil indikatoren for manglende salt slukke inden for 2-6 dage, efter at saltbeholderen er blevet fyldt med salt.

F. Et vaskeprogram bør startes umiddelbart efter påfyldningen. Ellers kan filtersystemet, pumpen eller andre vigtige dele af maskinen blive beskadiget pga. saltet.

⚠ NOTE

Saltbeholderen må kun påfyldes, når indikatoren for manglende salt lyser. Afhængigt af hvor meget saltet opløses, kan indikatoren stadig lyse, selvom saltbeholderen er fyldt. Hvis der ikke findes en indikator for manglende salt på kontrolpanelet (nogle modeller har ikke sådan en indikator), kan du beregne hvornår saltbeholderen skal påfyldes, ud fra hvor mange programmer opvaskemaskinen har kørt.

Hvis der er spildt salt, bør et hurtigt program køres for at fjerne saltresterne

Sådan tilpasser du enhedens saltforbrug

Følg venligst nedenstående trin for at justere saltforbruget.

Trin 1: Angiv status for justering af salt

Luk døren. Indenfor 60 sekunder efter der er tændt for maskinen trykkes på “Program” -knappen og hold den inde i 5 sekunder, derefter vil maskinen være i indstillingsmodus.

Trin 2: Vælg et bestemt niveau af saltforbrug

Tryk på “Program” -knappen for at vælge den korrekte indstilling i henhold til de lokale forhold. Indstillingsmulighederne skifter i følgende rækkefølge: H4->H5->H6 ->H1->H2- >H3;

Trin 3: Afslut indstillingen af salt justering

Undlad derefter at trykke på nogen af knapperne i 5 sekunder. Du forlader nu indstillingsmodus.

Der er 6 indstillinger saltforbrug i alt. Der anbefales at indstille efter nedenstående tabel:

Hårhedsgrad °dH 1)	Mmol/l 2)	Blødgørings-indstilling	Display	Salt forbrug (gram/cyklus)
0 - 5	0 - 0.94	1	H1	0
6 - 11	1.0 - 2.0	2	H2	4
12 - 17	2.1 - 3.0	3 3)	H3	8
18 - 22	3.1 - 4.0	4	H4	13
23 - 34	4.1 - 6.0	5	H5	20
35 - 55	6.1 - 9.8	6	H6	40

1) Tysk grad, måleenhed for vandets hårhed
2) millimol, international enhed for vandets hårhed
3) fabriksinstilling

Kontakt din lokale vandforsyning for at få at vide, hvor hårdt dit vand er.

Opfyldning af opvaskemaskinen

Anbefaling

- Overvej at købe redskaber, der er mærket som egnet til opvaskemaskine
- Brug et mildt rengøringsmiddel, der betegnes som "egnet til service". Hvis det er nødvendigt, kan du søge yderligere oplysninger fra vaskemiddel-producenterne.
- Vælg et program med så lav temperatur som muligt for bestemte elementer.
- For at undgå beskadigelse, skal du ikke tage glas og bestik ud af opvaskemaskinen umiddelbart efter, at programmet er afsluttet.

Egnethed

Følgende genstande er ikke egnede til maskinvask:

Bestik med træ-, porcelæns- eller perlemorshåndtag

• Plastservice, som ikke er varmebestandigt

• Gammelt bestik, sammenhæftet med lim, som ikke er varmebestandigt

• Kobber og tin genstande

• Krystal glas

• Stål genstande, som er disponeret for rust

• Træfade

• Genstande af syntetiske fibre

Begrænset egnethed:

• Visse typer glas kan miste glansen ved gentagen opvask;

• Sølv og aluminium har en tendens til at blive misfarvet eller bleget ved maskinopvask;

• Porcelæn med glasur mister glansen.

Vær opmærksom på følgende før eller efter opfyldning af opvaskeren

(Følg disse retningslinjer for opfyldning for at få den bedste ydeevne af opvaskemaskinen. Funktioner og udseende af kurve og bestikkurve kan variere fra din model.) Skrab alle større madrester af eller blødgør resterne af brændte madrester i f.eks. pander. Det er ikke nødvendigt at skylle servicet under rindende vand. Anbring servicet i opvaskemaskinen på følgende måde:

- Kopper, glas, gryder/pander mm. placeres nedad
- Buede genstande og genstande med fordybninger skal placeres på skrå, så vandet kan løbe af.
- Alle redskaber skal være placeret forsvarligt, så de ikke kan vælte.
- Alle genstande er placeret på en måde, som ikke forhindrer armene i at rotere under opvask

⚠ NOTE

Meget små ting må ikke vaskes i opvaskemaskiner, da de let kan falde ud af kurven.

Load hollow items such as cups, glasses, pans etc. with the opening facing downwards so that water cannot collect in the container or a deep base.

• Placer kopper, glas, pander og lignende nedad for at undgå vandindsamling.
• Tallerkner og bestik må ikke lægge indeni hinanden eller dække hinanden.
• Glassene må ikke røre hinanden, da de kan blive beskadiget under vasken.
• Store ting, som er svære at vaske, placeres i den nederste kurv.
• Lange eller skarpe genstande, f.eks. forskærerknive, skal placeres horisontalt.
• Undlad at overfylde opvaskemaskinen, da det har indflydelse på vaskeresultat og energiforbrug.

• Påfyldning af kurven i forhold til EN50242

Sørg for, at gryder og tallerkner er placeret korrekt, så de ikke kan ændre position under vask.

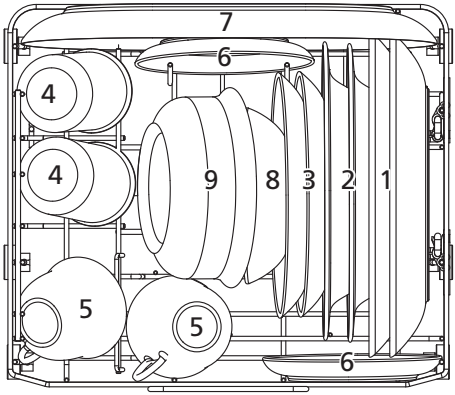

Number	Item
1	Middagstallerken
2	Dyb tallerken
3	Dessert tallerken
4	Glas
5	Kop
6	Underkop
7	Ovalt fad
8	Lille serverings skål
9	Medium serverings skål

Opfyldning af bestikbakken

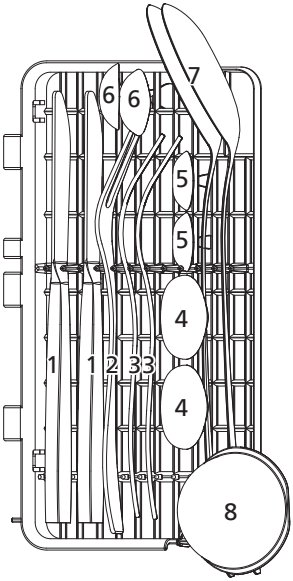

Nummer	Genstand
1	Kniv
2	Serveringsgaffel
3	Gaffel
4	Suppeske
5	Teske
6	Dessert ske
7	Serverings ske
8	Sovseske

For personlig sikkerhed og en rengøring der er top kvalitet, skal du sørge for at placere sølvtøj i kurven som følger:

- Så de ikke ligger op ad hinanden.
- Anbring sølvtøj med håndtaget ned
- Placer knive og andre potentielt farlige redskaber med håndtaget op.

• Påfyldning af kurven i forhold til EN60436

Sørg for, at gryder og tallerkner er placeret korrekt, så de ikke kan ændre position under vask.

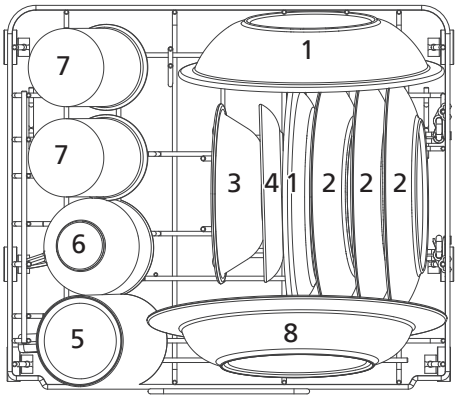

Number	Item
1	Melamin dessert tallerken
2	Dessert tallerken
3	Skål
4	Underkop
5	Krus
6	Kop
7	Glas
8	Suppetallerken

Opfyldning af bestikbakken

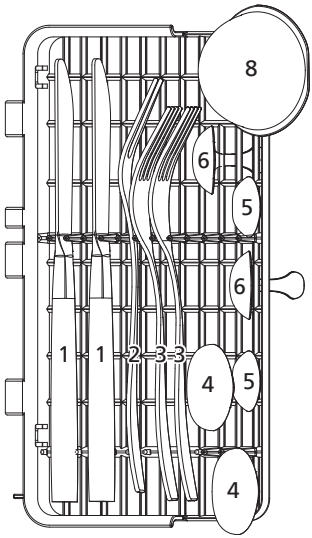

Nummer	Genstand
1	Kniv
2	Serveringsgaffel
3	Gaffel
4	Suppeske
5	Teske
6	Dessert ske
7	Serverings ske
8	Sovseske

For personlig sikkerhed og en rengøring der er top kvalitet, skal du sørge for at placere sølvtøj i kurven som følger:

- Så de ikke ligger op ad hinanden.
- Anbring sølvtøj med håndtaget ned
- Placer knive og andre potentielt farlige redskaber med håndtaget op.

Påfyldning af vaskemiddel

Vaskemidlet frigøres gennem den sidste maskinerens for at undgå at vandet danner dråber som kan give pletter og streger.

⚠VIGTIGT

- **Brug kun vaskemiddel der er egnet til opvaskemaskiner.**
  Brug aldrig anden skyllemiddel eller rengøringsmidler. Dette vil beskadige apparatet.
-
  Vaskemiddel er ætsende! Opbevar det utilgængeligt for børn.

Koncentreret opvaskemiddel

Opvaskemidler kan inddeles i to grundlæggende typer ud fra deres kemiske sammensætning.

• konventionelle alkaliske opvaskemidler med kaustiske komponenter
• koncentrerede lavalkaliske opvaskemidler med naturlige enzymer

Opvasketabs

Opvasketabs i forskellige mærker opløses med forskellige hastigheder. Af samme årsag kan nogle opvasketabs ikke opløses og virke optimalt, hvis der er tale om korte programmer. Brug derfor lange programmer, hvis du bruger opvasketabs, for at sikre, at også resterne fra opvasketabsene fjernes.

Opvaskemiddeldispenser

Dispenseren skal fyldes inden hver vaskecykus iht. anvisningerne i tabellen over vaskecyklusser. Opvaskemaskinen bruger mindre opvaskemiddel og afspændingsmiddel end en konventionel opvaskemaskine. Almindeligvis skal der kun bruges en spiseskefuld opvaskemiddel til en normal opvask. Ved kraftigere tilsmudsning skal der bruges mere opvaskemiddel. Vent med at tilføre opvaskemiddel, indtil lige før du starter opvaskemaskinen, ellers kan det blive fugtigt og dermed vanskeligere opløseligt

Påfyldning af vaskemiddel

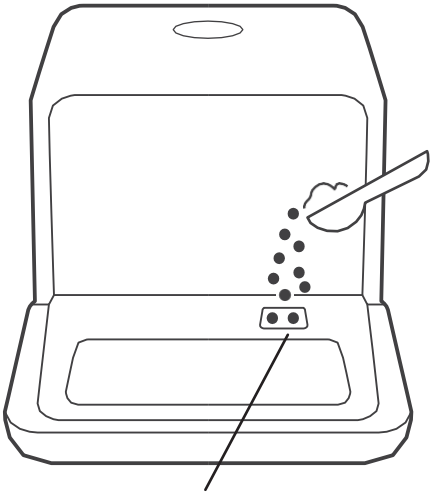

Her fyldes der vaskemiddel på
(Programmet til frugt bør ikke tilføjes vaskemiddel)

Foldning af rackhylderne

Spikes bruges til at holde plader og et fad. De kan sænkes for at give mere plads til store genstande.

Fold op

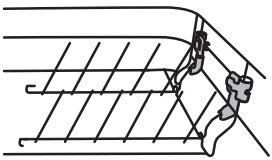

Fold tilbage

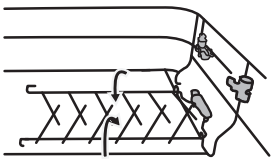

START ET PROGRAM

Vaskeprogrammer

- Nedenstående tabel viser hvilke programmer der er bedst for mængden af madrester på servicet, og hvor meget vaskemiddel der er behov for. Den viser også forskellige oplysninger om programmerne.

Valg af program	Information	Beskrivelse	Vaskemiddel	Tid (min)	Energi (Kwh)	
ECO (*En50242)	Dette er standardprogrammet som er velegnet til at rengøre normalt snavset bordservice. Det er det mest effektive program med hensyn til det kombinerede energi-og vandforbrug til denne type bordservice.	Vask (50 °c) Skyl Skyl (72 °c) Tørring	6g	160	0.397	5
1 Time	For let snavsede redskaber, der ikke har brug for stor tørre effektivitet.	Vask (50 °c) Skyl Skyl (65 °c) Tørring	6g	60	0.4	5
Rapid	En kortere vask for let snavsede service og hurtig vask.	Vask (50 °c) Skyl Skyl (60 ℃)	6 g	29	0.35	5
Frugt vask (Varm)	Velegnet til vask af frugt med overflader af en vis størrelse såsom æble, grapefrugt og pærer. Ikke velegnet til frugter med en blød overflade	Vask (36 °c) skyl	En smule bagepulver	12	0.150	5
Frugt vask (Kold)	Velegnet til frugt med en svag overflade, såsom jordbær	Skyl	/	6	0.01	5
Baby care	Velegnet til vask af sutteflasker	Vask (69 °c) skyl skylning (70°c) tørring	6 g	115	0.5	5
Glass	For let snavsede belastninger, såsom glas, krystal og fint porcelæn	Vask (50 °c) skyl skyl (65 °c) tørring	6 g	85	0.4	5

⚠ NOTE

EN 50242: *En50242 - Dette er et prøveprogram. Beholderen til afspændingsmiddel skal sættes på indstilling 6.

START ET PROGRAM

Vaskeprogrammer

- Nedenstående tabel viser hvilke programmer der er bedst for mængden af madrester på servicet, og hvor meget vaskemiddel der er behov for. Den viser også forskellige oplysninger om programmerne.

Valg af program	Information	Beskrivelse	Vaskemiddel	Tid (min)	Energi (Kwh)	
ECO (*En60436)	Dette er standardprogrammet som er velegnet til at rengøre normalt snavset bordservice. Det er det mest effektive program med hensyn til det kombinerede energi-og vandforbrug til denne type bordservice.	Vask (50 °c) Skyl Skyl (72 °c) Tørring	10g	160	0.396	5
1 Time	For let snavsede redskaber, der ikke har brug for stor tørre effektivitet.	Vask (50 °c) Skyl Skyl (65 °c) Tørring	10g	60	0.4	5
Rapid	En kortere vask for let snavsede service og hurtig vask.	Vask (50 °c) Skyl Skyl (60 ℃)	10 g	29	0.35	5
Frugt vask (Varm)	Velegnet til vask af frugt med overflader af en vis størrelse såsom æble, grapefrugt og pærer. Ikke velegnet til frugter med en blød overflade	Vask (36 °c) skyl	En smule bagepulver	12	0.150	5
Frugt vask (Kold)	Velegnet til frugt med en svag overflade, såsom jordbær	Skyl	/	6	0.01	5
Baby care	Velegnet til vask af sutteflasker	Vask (69 °c) skyl skylning (70°c) tørring	10 g	115	0.5	5
Glass	For let snavsede belastninger, såsom glas, krystal og fint porcelæn	Vask (50 °c) skyl skyl (65 °c) tørring	10 g	85	0.4	5

⚠ NOTE

EN60436:*EN60436 - Dette er et prøveprogram. Beholderen til afspændingsmiddel skal sættes på indstilling 6.

Tænd for opvaskemaskinen

Tænd for opvaskemaskinen For at starte et opvaskeprogram:

• Tag kurven ud af opvaskemaskinen.

• Påfyld opvaskemiddel.

• Sæt stikket i kontakten. Strømforsyningen skal være 220-240V~50Hz.

• Kontroller, at vandtrykket er sat til fuldt tryk.

• Ved at dreje på knappen vil programmerne skifte i denne rækkefølge: ’
Øko (Eco)-> 90 min-> 1 time-> Hurtig-> Intensiv-> Normal
Når et program er valgt, viser den respektive indikator det valgte programs.

• Tryk på ”Start/pAUSEt” knappen for at starte det valgte program

⚠ NOTE

Når du trykker på Start/Reset knappen, mens opvaskemaskinen kører, for at pause programmet, vil programlyset stoppe med at blinke, og opvaskemaskinen vil brumme hvert minut, indtil maskinen sættes i gang igen ved at trykke på ”Start/ Reset” knappen.

Ændring af programmet

Det er muligt at ændre program meget kort tid efter, at et program er startet. Ellers kan vaskemidlet være frigjort, og opvaskemaskinen har måske allerede udtømt vaskevandet. Er dette sket, skal der fyldes opvaskemiddel i beholderen igen.

Tryk på Start/Pause knappen for at pause maskinen når døren er lukket
Trykker du på Program knappen I mere end tre sekunder vil maskinen gå I stand-by, og du vil kunne ændre programmet til det ønskede og starte vaskeprogrammet forfra.

Program indikator lyset viser opvaskemaskinens tilstand:

a) Displayet viser "-:--" ----------> stand by;
b) Displayet viser "H:MM" og ikke blinker ----------> pause;
c) Displayet viser "H:MM" og ikke blinker ----------> igang;
d) Displayet viser "END" ----------> Færdig.

⚠ NOTE

Hvis du åbner døren, mens opvaskemaskinen kører, stopper opvaskemaskinen med at køre. Når du lukker døren igen og trykker på ”Start/Reset” knappen, starter opvaskemaskinen med at køre efter 10 sekunder.

Hvis din model har ødelagt huskefunktion, vil maskinen fortsætte med at afslutte det valgte program efter strømafbrydelsen.

Glemt en tallerken?

Du kan lægge en tallerken i opvaskemaskinen når som helst, før vaskemidlet er frigjort. Sker dette kan du gøre som følgende:

1. Tryk på ”Start/pause” knappen.
2. Åbn døren lidt for at stoppe vasken.
3. Når spulearmene er stoppet med at rotere, kan du åbne døren helt.
4. Læg den glemte tallerken i maskinen.
5. Luk døren.
6. Tryk på ”Start/pause” knappen. Efter 10 sekunder starter opvaskemaskinen igen.

Til sidst i vaskeprogrammet

Når opvaskeprogrammet er slut, vil opvaskemaskinen brumme i 8 sekunder og så stoppe.

Tryk på ”tænd/sluk” knappen for at slukke opvaskemaskinen. Sluk for vandforsyningen og åbn døren. Vent et par minutter, før du begynder at tømme opvaskemaskinen. På den måde undgår du kontakt med varme genstande og skade på selve genstandene, da de er mest skrøbelige, når de er varme.

• Sluk for opvaskemaskinen
Det digitale display viser 0 (opvaskeprogrammets resterende tid), som betyder, at opvaskeprogrammet er færdigt.

• Sluk for opvaskemaskinen ved at trykke på ”tænd/sluk” knappen.

• Sluk for vandforsyningen.

• Åbn døren forsigtigt
Varme tallerkner kommer let til skade. Derfor bør de afkøles i ca. 15 minutter, før du begynder at tømme opvaskemaskinen. Tallerknerne afkøles hurtigere og tørrer bedre, hvis du åbner lidt for opvaskemaskinens dør.

• Tømning af opvaskemaskinen Normalt er opvaskemaskinen våd indeni.

⚠ VIGTIGT

Det er farligt at åbne døren, mens opvaskemaskinen kører – varmt vand kan skolde dig.

Tvunget tømning

I standbytilstand kan du trykke på "baby Care"-knappen + "Damp"-knappen i 3 sekunder samtidigt, for at dræne vandbeholderen.

VEDLIGEHOLDELSE OG RENGØRING

Filtersystemet

⚠ VIGTIG

- **Brug aldrig opvaskemaskinen uden filtre!**
- **Sørg for, at filteret er korrekt samlet.**
  Ydeevnen kan blive påvirket, og tallerkener og redskaber kan blive beskadiget.

Filteret fjerner effektivt madpartikler fra vaskevandet, så det kan genbruges i løbet af vaskeprogrammet.
For at få den bedste ydelse og resultater skal filtersamlingen rengøres regelmæssigt. Af denne grund, er det en god idé at flytte de større fødevarer i filteret efter hvert vaskeprogram ved at skylle filteret og koppen under rindende vand. Hvis du vil fjerne filter modulet, skal du trække kophåndtaget i opadgående retning.

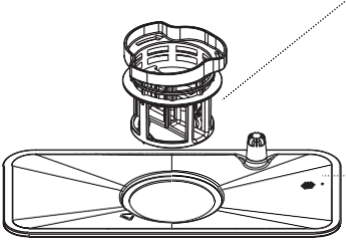

B. Mikrofilter

Filteret holder små madrester i bundkaret og forhindre, at de sætter sig på genstandende igen.

A. Hovedfilter

Mad og snavs fanget i dette filter, pulveriseres af en særlig stråle på den nedre spray arm og føres derefter til afløbet.

Step 1: Drej mikro filteret mod uret og løft lige op

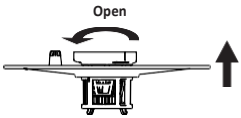

Step 2: Løft B op fra A.

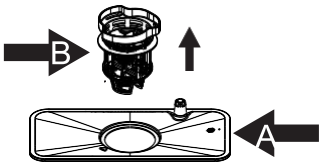

⚠ NOTE

Hvis du gør det fra trin 1 til trin 2, vil filtersystemet blive fjernet. Hvis du gør det fra trin 2 til trin 1, vil filtersystemet blive installeret.
Hele filtersamlingen skal rengøres en gang om ugen.

- Efter hver opvask undersøges filteret for eventuel blokering.
- Skil filtersystemet ad ved at tage grovfilteret af. Rengør filtrene for madrester og skyl dem under rindende vand.

⚠ VIGTIGT

Når du renser filtrene, skal du ikke banke på dem. Ellers kan filtrene blive sammenklemt og opvaskemaskinens ydeevne kan reduceres.

Vedligeholde af opvaskemaskinen

Kontrolpanelet kan rengøres ved hjælp af en let fugtet klud. Efter rengøringen skal du sørge for at tørre den grundigt.

For den udvendige rengøring brug en god poleringsvoks. Brug aldrig skarpe genstande, skuresvampe eller skrappe rengøringsmidler på nogen dele af opvaskemaskinen.

Rengøring af Door

For at rengøre kanten omkring døren, bør du bruge en blød, varm og fugtig klud. For at undgå indtrængen af vand i dørlåsen og elektriske komponenter, må du ikke bruge en spray af nogen art.

⚠ VIGTIGT

- Brug aldrig en spray til at rengøre dørpanelet, da det kan beskadige dørlåsen og de elektriske komponenter.
- Slibemidler eller papirhåndklæder bør ikke anvendes på grund af risikoen for ridser eller efterladte pletter på rustfrit stål overflade.

Beskyt mod frysning

Tag venligst beskyttelsesforanstaltninger vedrørende opvaskemaskinen om vinteren i forhold til risiko for frost. Efter hvert vaskeprogram skal du betjene som følger.

1. Sluk for strømmen til opvaskemaskinen.
2. Sluk for vandforsyningen og frakobl vandtilførselsrøret fra vandventilen.
3. Dræn vandet fra indløbsrøret og vandventilen (brug en gryde til at fange vandet).
4. Tilslut vandtilførselsrøret til vandventilen igen.
5. Fjern filteret i bunden af karret og brug en svamp til at opsuge vandet.

⚠ Vigtigt

Hvis din opvaskemaskine ikke kan fungere på grund af isen, skal du kontakte den autoriserede servicepartner

Sådan rengører du spulearmene

Spulearmene kan let fjernes for periodisk rengøring af dyserne for at forhindre eventuel tilstopning. Vask dem under rindende vand og udskift dem forsigtigt i deres huller, og kontroller, at deres roterende bevægelse på ingen måde hindres.

Tag fat i midten af sprøjte armen og træk den opad for at fjerne den. Vask armene under rindende vand og udskift den forsigtigt. Efter genmontering skal du kontrollere, at sprøjtearmene roterer frit. Ellers skal du kontrollere, at de er installeret korrekt.

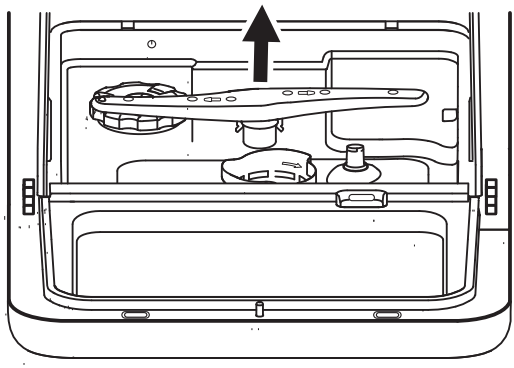

Sådan holdes opvaskemaskinen i god stand

Efter hver vask

Efter hver vask skal du slukke for vandforsyningen til apparatet og lade lågen være lidt åben, så fugt og lugt kan komme ud.

Tag stikket ud

Før rengøring eller vedligeholdelse skal stikket altid tages ud af stikkontakten.

Ingen opløsningsmidler eller slibemidler

For at rengøre opvaskemaskinen udvendigt og gummidelene må der ikke anvendes opløsningsmidler eller slibende rengøringsmidler. Brug kun en klud med varmt sæbevand.
For at fjerne pletter eller pletter fra overfladen af interiøret, skal du bruge en klud fugtet med vand og lidt eddike, eller et rengøringsmiddel fremstillet specielt til opvaskemaskiner.

Når det ikke er i brug i lang tid

Det anbefales, at du kører en vaskecyklus med opvaskemaskinen tom og derefter fjerner stikket fra stikkontakten, slukker for vandforsyningen og lader døren til apparatet være let åben. Dette vil hjælpe dørforseglingerne til at holde længere og forhindre lugt fra at dannes i apparatet.

Flytning af apparatet

Hvis apparatet skal flyttes, skal du prøve at holde det i lodret position. Hvis det er absolut nødvendigt, kan det placeres på ryggen.

INSTALLATION

⚠ VIGTIGT

Fare for elektrisk stød

Afbryd strømmen, før opvaskemaskinen monteres.
Undladelse af dette kan resultere i død, eller elektrisk stød.

⚠ Bemærk

Installation af rør og elektrisk udstyr bør ske af fagfolk.

Klargøring af installationen

Monteringspositionen for opvaskemaskinen skal være nær den eksisterende vandtilførsels hane, afløb og stikkontakt.
Vælg en side af håndvaskens afløb, hvor afløbsslangen til opvaskemaskinen kan tilsluttes.

Placering af apparatet

Anbring apparatet på det ønskede sted. Ryggen skal hvile mod væggen bag det og siderne langs de tilstødende kabinetter eller vægge. Opvaskemaskinen er udstyret med vandforsyning og drænslanger der kan placeres til højre eller venstre for at lette korrekt installation.

Tilslutning af elektricitet

⚠ Vigtigt

For personlig sikkerhed:

- Brug ikke forlængerledning eller adapterstik til dette apparat.
- Undlad under nogen omstændigheder at klippe eller fjerne Jordforbindelses forbindelsen fra netledningen.

Elektriske krav

Se venligst på klassificeringsetiketten for at kende spændingen og tilslut opvaskemaskinen til den relevante strømforsyning. Brug den påkrævede sikring 10 amp, tidsforsinkelsessikringen eller afbryderen, det anbefales at give et separat kredsløb til apparatet.

Elektrisk tilslutning

Kontroller, at strømforsyningens spænding og frekvens er i overensstemmelse med det angivne på opvaskemaskinens typeskilt. Sæt kun stikket i kontakten, når du er sikker på, at opvaskemaskinen er jordet korrekt. Hvis stikkontakten, som opvaskemaskinen skal tilsluttes, ikke passer til maskinens stik, skal stikket udskiftes med et, der passer, i stedet for at bruge adaptere eller lignende. Ellers er der risiko for brand

⚠Sørg for at der findes korrekt jordforbindelse før brug

Tilslutning af vand

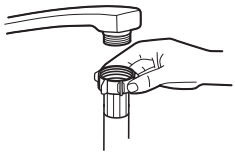

Tilslut den kolde vandtilførselsslange til et gevind ¾”, og sørg for, at det er fastgjort. Hvis vandrørene er nye eller ikke har været brugt i en længere periode, skal du lade vandet køre for at sikre, at vandet er klart og fri for urenheder. Hvis denne forholdsregel ikke er taget, er der risiko for, at vandtilførslen kan blive blokeret og beskadige apparatet.

Bemærk: Hvis den medfølgende slange ikke passer til din tap, skal du kontakte dit lokale VVS-center, hvor adaptere kan købes.

Tilslutning af afløbsslange

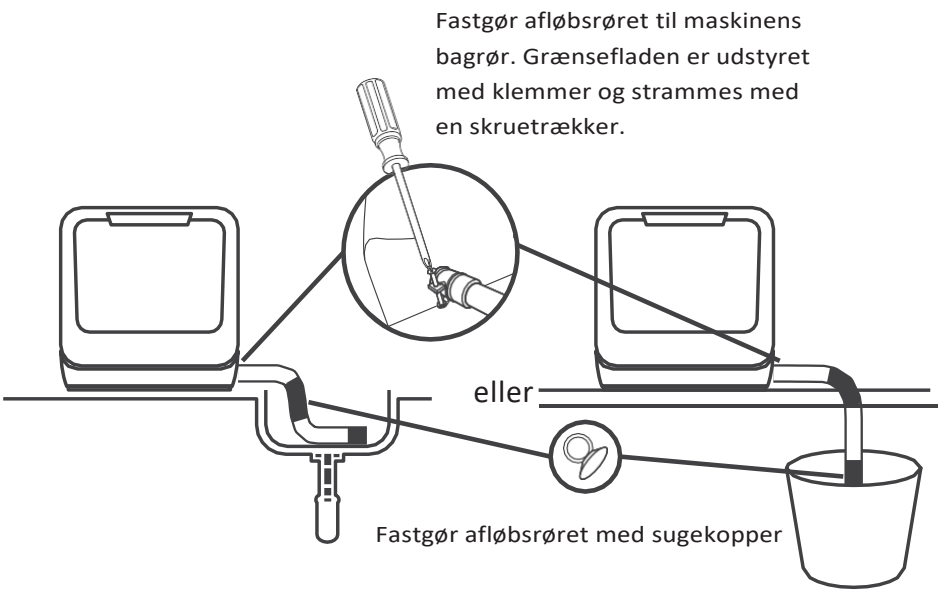

Tilslutning af afløbsrøret: Sæt enden af afløbet i en vask eller spand.

Sådan drænes overskydende vand fra slanger

Hvis vasken er mere end 1000 mm højere end gulvet, kan det overskydende vand i slangerne ikke tømmes direkte i vasken. Det vil derfor være nødvendigt at dræne overskydende vand fra slangerne i en skål eller anden beholder, der holdes udenfor og lavere end vasken.

Vandudtag

Tilslut afløbsslangen: Afløbsslangen skal monteres korrekt for at undgå lækage af vand. Sørg for, at afløbsslangen ikke er bøjet eller klemt.

Forlængerslange

Hvis du har brug for en afløbsslange forlænger, skal du sørge for at bruge en lignende afløbsslange. Den må ikke være længere end 4 meter, ellers kan rengøringseffekten af opvaskemaskinen reduceres.

TIP TIL FEJLFINDING

• Før du ringer efter service

En gennemgang af de følgende sider kan spare dig for at ringe efter service.

Problem	Mulige årsager	Hvad kan man gøre
Opvaskemaskinen starter ikke	Sikringen er sprunget, eller afbryderen er slået fra	Udskift sikringen eller slå afbryderen til. Fjern andre maskiner som opvaskeren deler strøm med
	Der er ikke strøm til maskinen	Kontroller at der er tænd for opvaskemaskinen, og at døren er lukket korrekt. Kontroller om ledningen med stikket er sat korrekt i kontakten.
	Fejlkode: E1; Vandtrykket er lavt	Kontroller at vandet er tilsluttet korrekt og at vandet er tændt
	Døren er ikke lukket korrekt	Luk døren korrekt
Vand ikke pumpet fra opvaskemaskine	Knæk på slangen	Kontroller afløbsslangen
	Filteret er blokeret	Kontroller filteret
	Håndvasken er blokeret	Tjek køkkenvasken for at sikre den dræner godt. Hvis problemet er køkkenvasken der ikke dræner, kan du få brug for en blikkenslager snarere end en serviceman til opvaskemaskiner.
Sæbeskum I bundkaret	Forkert vaskemiddel 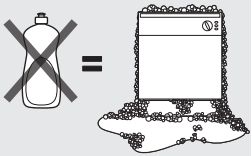	Brug kun det anbefalede vaskemiddel for at undgå skum. Hvis der findes skum i vaskemaskinen, åben døren i 20-30 minutter. Tilsæt 1,5 L vand til bundkaret, luk opvaskemaskinens dør, og kør en tvungen afløb for at dræne den for vand. Gentag ovenstående funktion, indtil skummet er ryddet.

Problem	Mulige årsager	Hvad kan man gøre
	Spildt afspændingsmiddel	Tør altid spildt afspændingsmiddel op med det samme.
Misfarvning inden i opvaskemaskinen	Der er brugt vaskemiddel med farve.	Brug vaskemiddel uden farve
Hvid film på indersiden af opvaskemaski nen	Hårdt vand	Rengør overfladerne med en fugtig svamp med opvaskemiddel til opvaskemaskine. Brug gummihandsker. Anvend kun opvaskemiddel til opvaskemaskiner for at undgå skumdannelse.
Der er rustpletter på bestik	Bestikket er ikke rustfrit	Undgå af vaske ting der ikke er rustfrit
	Der er ikke kørt et program efter påfyldning af salt. Spor af salt er derfor kommet på opvassken	Efter påfyldning af salt bør der altid køres et hurtigt vaskeprogram uden service i opvaskemaskinen og uden valg af Turbofunktion (hvis denne findes).
	Låget til saltbeholderen er løst	Undersøg låget. Sæt det ordentligt fast.
Bankelyde fra opvaskeren	Spulearmen banker på en genstand i kurven	Stop opvasken og omplacer den genstand, som forhindrer spulearmen i at køre normalt.
Raslen fra opvaskemaskine n	En del af servicet sidder ikke ordentlig fast i maskinen	Stop for opvasken og omplacer den løse genstand.
Bankelyde fra vandrørerne	Dette kan skylde eksisterende installationer	Dette kan skyldes eksisterende installationer. Dette kan ikke påvirke opvaskemaskinens funktioner. Ved tvivl, kontakt en autoriseret tekniker.
Servicet er ikke rent	Servicet var ikke placeret korrekt	Læs afsnittet 'Opfyldning af opvaskemaskinen'
	Det valgte program var ikke tilstrækkeligt	Vælg et mere intensivt opvaskeprogram.

Problem	Mulige årsager	Hvad kan man gøre
Servicet er ikke rent	Der var ikke nok opvaskemiddel	Brug mere vaskemiddel, eller skift vaskemiddel
	Genstande har blokeret spulearmene	Omplacér servicet så sprayarmene kan rotere frit.
	Fileteret er ikke rent nok, eller ikke monteret korrekt. Dette kan forårsage blokering i spulearmene.	Rengør filteret/monter filteret korrekt. Rengør spulearmene
Glasgenstande er ikke klare	Kombination af blødt vandt og for meget opvaskemiddel	Brug mindre opvaskemiddel, hvis vandet er blødt. Vælg det korteste opvaskeprogram til glasgenstande for at opnå det bedste opvaskeresultat.
Hvide pletter på glas	Hårdt vand kan forårsage kalkaflejringer.	Tilsæt mere vaskemiddel
Sorte eller grå pletter på servicet	Aluminiums redskaber har været i kontakt med genstandende	Fjern pletterne med at mildt, slibende rengøringsmiddel
Rester af vaskemiddel i beholderen	Genstande har blokeret beholderen	Placer genstandene korrekt.
Servicet er ikke tørt	Forkert opfyldning	Fyld opvaskemaskinen som anbefalet i brugsanvisningen.
	Opvaskeren er tømt for hurtigt	Opvaskemaskinen må ikke tømmes lige efter, den er stoppet. Åbn døren lidt, så dampen forsvinder. Tøm først opvaskemaskinen, når servicet er afkølet. Tøm først den nederste kurv. Så undgås det, at servicet i den nederste kurv gøres vådt, når servicet i den øverste kurv fjernes.

Problem	Possible Causes	What To Do
Servicet er ikke tørt	Forkert valg af program	Korte programmer vasker ved lavere temperaturer, og det forringer vaskeresultatet. Vælg et længere program.
	Bestik med belægning af dårlig kvalitet	Maskinen har sværere ved at fjerne vandet fra denne type bestik. Det er ikke egnet til maskinopvask.

• Fejlkoder

Når nogle funktionsfejl kommer, vil apparatet vise fejlkoder for at advare dig:

Koder	Forklaring	Mulige årsager
E1	Længere indløbstid	En flowmåler, afløbsventil eller pumpesvigt, den skal repareres af en kvalificeret arbejder.
E3	Når ikke den krævede temperatur	Varmerøret eller termostat, bør repareres af en kvalificeret fagmand.
E4	Overløb.	En del i opvaskemaskinen lækker.
Ed	Kommunikationsfejl	Bør repareres af en kvalificeret fagmand

⚠VIGTIGT

- Hvis der opstår overløb, skal du slukke for den primære vandforsyning,
- før du ringer til en tjeneste.

Hvis der er vand i bundpladen på grund af en overfyldning eller en lille

Tekniske information

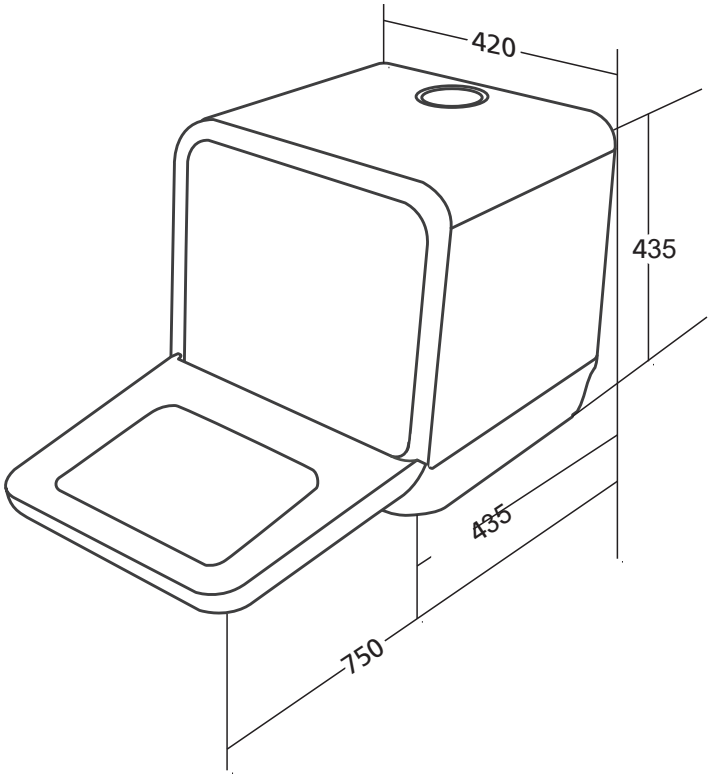

Højde	435mm
Bredde	420mm
Dybde	435mm
Stømforsyning	Se tabel
Vandtryk	0.04 - 1.0MPa
Energi	Se energi label
Kapacitet	2 instillinger

Indhold af produktdatabladet — rækkefølge og format

Leverandørens navn eller varemærke: Scandomestic				
Leverandørens adresse (2) : Thrigesvej 2, 8600 Silkeborg				
Modelidentifikation: SFO 101 W				
Generelle produktparametre:				
Parameter	Værdi	Parameter	Værdi	
Nominel kapacitet (1) (ps)	2	Dimensioner i cm	Højde	43,5
			Bredde	42,0
			Dybde	43,5
EEI (1)	62,9	Energieffektivitetsklasse (1)	G (3)	
Opvaskeevneindeks (1)	1,13	Tørreevneindeks (1)	0,86	
Energiforbrug i kWh[/cyklus], baseret på eco-programmet, hvor	0,396	Vandforbrug l[/cyklus], baseret på eco-programmet. Faktisk	5,0	

maskinen er tilsluttet koldt vand. Faktisk energiforbrug vil afhænge af, hvordan maskinen anvendes.		vandforbrug vil afhænge af, hvordan maskinen anvendes samt vandets hårdhed.	
Programvarighed [1] (t:min)	2:40	Type	Fritstående]
Emission af luftbåren støj [1] (dB(A) re 1 pW)	58	Klassen af emissioner af luftbåren støj [1]	D [3]
Slukket tilstand (W)	0,49	Standbytilstand (W)	N/A
Udskudt start (W) (hvis relevant)	1,00	Netværksforbundet standbytilstand (W) (hvis relevant)	N/A
Mindstevarigheden af den garanti, som leverandøren tilbyder [2] : 6 måneder			
Yderligere oplysninger:			
Link til leverandørens websted, hvor de oplysninger, der er omhandlet i punkt 6, i bilag II til Kommissionens forordning (EU) 2019/2022 [1] [2], forefindes: www.scandomestic.dk			

[1] For eco-programmet.

[2] Ændringer til disse oplysninger betragtes ikke som relevante i forbindelse med artikel 4, stk. 4, i forordning (EU) 2017/1369.

([3]) Hvis produktdatabasen automatisk generer det endelige indhold i denne rubrik, skal leverandøren ikke indlæse denne oplysning.

([1]) Kommissionens forordning (EU) 2019/2022 af 1. oktober 2019 om fastlæggelse af krav til miljøvenligt design af husholdningsopvaskemaskiner i henhold til Europa-Parlamentets og Rådets direktiv 2009/125/EF, om ændring af Kommissionens forordning (EF) nr. 1275/2008 og om ophævelse af Kommissionens forordning (EU) nr. 1016/2010 (se side 267 i denne EUT).

DISHWASHER
Instruction Manual

SFO 101 W

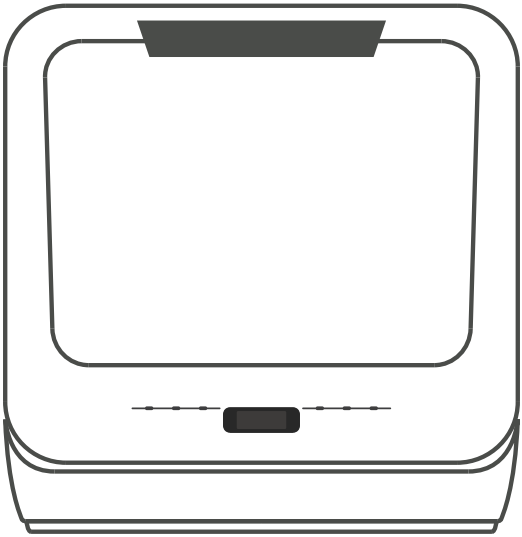

scandomestic

Please keep it as a refer
in the later days.

QUICK USER GUIDE

Please read the corresponding content on the instruction manual for detailed operating method.

Connected to power supplies

The power supply is 220-240VAC 50 Hz
the specification of the socket is 10 A 250 VAC

The connection of the drain pipe: Put end of the drain into a sink or bucket.

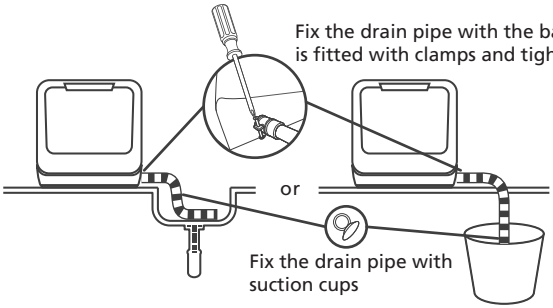

Add water into the dishwasher's tank

Note: Before adding water , you need to press power button to turn on the diswasher

There are two ways to add water into the tank:

1. Connect inlet hose to the tap;
2. Open the cap and add water into the dishwasher's tank manually

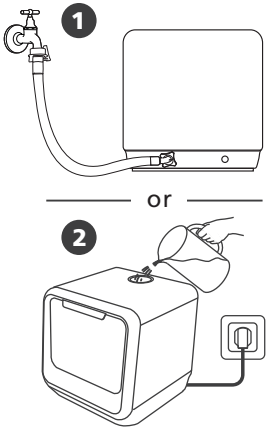

There are two ways of prompting the tank that full of water.

1. Before starting:

When the tank is full of water, the machine will beep fleetly for 3 seconds.

2. After starting :

Water is not enough, light is on;
Water is enough, light will be off and the machine will beep fleetly for 3 seconds.

Remove the larger residue

Please remove the large residue before placing.

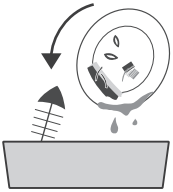

Open the door, placing the dishes and adding detergent

Placing order by size and from the two sides to the middle.All cutlery are suggested to be tilted to improve cleaning preformance.

The arm will be blocked with the improper placement of the cutlery and cleaning effect may not be ideal.

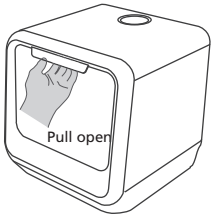

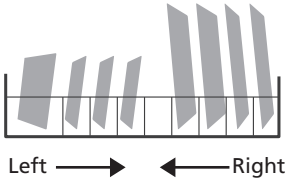

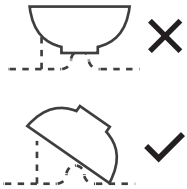

Should not place the cutlery in the right direction or may affect the cleaning preformance. Try to leave the dirty face towards the spray arm.

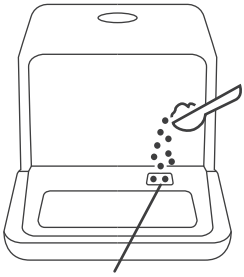

The palce to add the detergent
(The program of friut should not add the detergent)

Close the door, select the program and start the dishwasher

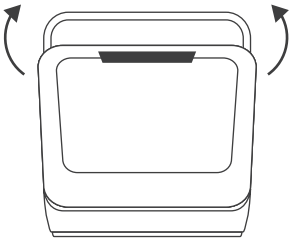

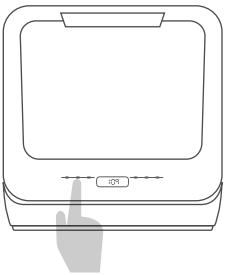

CONTENTS

Please carefully read this manual before using the dishwasher, it will help you use and maintain the dishwasher properly .

01

5 **IMPORTANT SAFETY INSTRUCTIONS**

02

10 **GETTING TO KNOW YOUR APPLIANCE**
10 Dishwasher features
11 Control panel

03

12 **USING YOUR DISHWASHER**
12 Loading the salt into the softener
13 Adjusting Salt Consumption
14 Loading the dishwasher baskets
18 Filling the dispenser

04

20 **PROGRAMMING THE DISHWASHER**
20 Wash cycle table
21 Turning on the appliance
21 Change the programme
22 Forget to add a dish?
23 At the end of the wash cycle
23 Forced drainage operation

05

24 **MAINTENANCE AND CLEANING**
24 Filter system
25 Caring for the dishwasher

06

28 **INSTALLATION INSTRUCTION**
28 Installation preparationnce
29 About Power Connection
30 Water Connection
30 Connection of drain hoses

07

31 **TROUBLESHOOTING TIPS**
31 Before calling for service
34 Error codes
35 Technical information

IMPORTANT SAFETY INSTRUCTIONS

⚠WANING

When using your dishwasher , follow the precautions listed below:

- This appliance is intended to be used in household and similar applications such as:
  -staff kitchen areas in shops, offices and other working environments;
  -farm houses;
  -by clients in hotels, motels and other residential type environments;
  -bed and breakfast type environments.
- This appliance can be used by children aged from 8 years and above and persons with reduced physical, sensory or mental capabilities or lack of experience and knowledge if they have been given supervision or instruction concerning use of the appliance in a safe way and understand the hazards involved. Children shall not play with the appliance. Cleaning and user maintenance shall not be made by children without supervision.(For EN60335-1)
- This appliance is not intended for use by persons(including children)with reduced physical, sensory or mental capabilities, or lack of

experienceand knowledge,unless they have been given supervision or instruction concerning use of the

- appliance by a person responsible for their safety. (For IEC60335-1)
- This appliance is for indoor use only, for household use only.

To protect against the risk of electrical shock, do not

- immerse the unit, cord or plug in water or other liquid.
- Please unplug before cleaning and maintaining the appliance .

Use a soft cloth moisten with mild soap, and then use a dry cloth to wipe it again.

⏚ Earthing instructions

- This appliance must be earthed. In the event of a malfunction or breakdown, earthing will reduce the risk of an electric shock by providing a path of least resistance of electric current. This appliance is equipped with a cord having an equipment-earthing conductor and a earthing plug.
- The plug must be plugged into an appropriate outlet that is installed and earthed in accordance with all local codes and ordinances.

- Do not modify the plug provided with the appliance; If it does not fit the outlet. Have a proper outlet installed by a qualified electrician.
- Improper connection of the equipment-earthing conductor can result in the risk of an electric shock. Check with a qualified electrician or service representative if you are in doubt whether the appliance is properly earthed.

General use

- Do not abuse, sit on, or stand on the door or dish rack of the dishwasher.
- Do not operate your dishwasher unless all enclosure panels are properly in place.
- Open the door very carefully if the dishwasher is operating, there is a risk of water squirting out.
- Do not place any heavy objects on or stand on the door when it is open. The appliance could tip forward.
- When loading items to be washed:
  1) Locate sharp items so that they are not likely to damage the door seal;
  2) **Warning:** Knives and other utensils with sharp points must be loaded in the basket with their points down or placed in a horizontal position.
- Check that the detergent powder is empty after completion of the wash cycle.

- Do not wash plastic items unless they are marked dishwasher safe or the equivalent. For plastic items without mark, check the manufacturer's recommendations.
- Use only detergent additives designed for an automatic dishwasher.
- Never use soap, laundry detergent, or hand washing detergent in your dishwasher.
- Children should be supervised to ensure that they do not play with the appliance.
- The door should not be left open, since this could increase the risk of tripping.
- If the supply cord is damaged, it must be replaced by the manufacturer or its service agent or a similarly qualified person in order to avoid a hazard.
- During installation, the power supply must not be excessively or dangerously bent or flattened.
- Do not tamper with controls.
- The appliance is to be connected to the water mains using new hose sets and that old hose-sets should not be reused.
- The maximum number of place settings to be washed is 2.
- The maximum permissible inlet water pressure is
- 1MPa.
  The minimum permissible inlet water pressure is 0.04MPa.

Disposal

- For disposing of package and the appliance please go to a recycling centre. Therefore cut off the power supply cable and make the door closing device unusable.
- Cardboard packaging is manufactured from recycled paper and should be disposed in the waste paper collection for recycling.
- By ensuring this product is disposed of correctly, you will help prevent potential negative consequences for the environment and human health, which could otherwise be caused by inappropriate waste handling of this product.
- For more detailed information about recycling of this product, please contact your local city office and your household waste disposal service.

DISPOSAL: Do not dispose this product as unsorted municipal waste. Collection of such waste separately for special treatment is necessary.

GETTING TO KNOW YOUR APPLIANCE

IMPORTANT:

Before using this dishwasher for the first time and to get the best performance, read these instructions.

• Dishwasher features

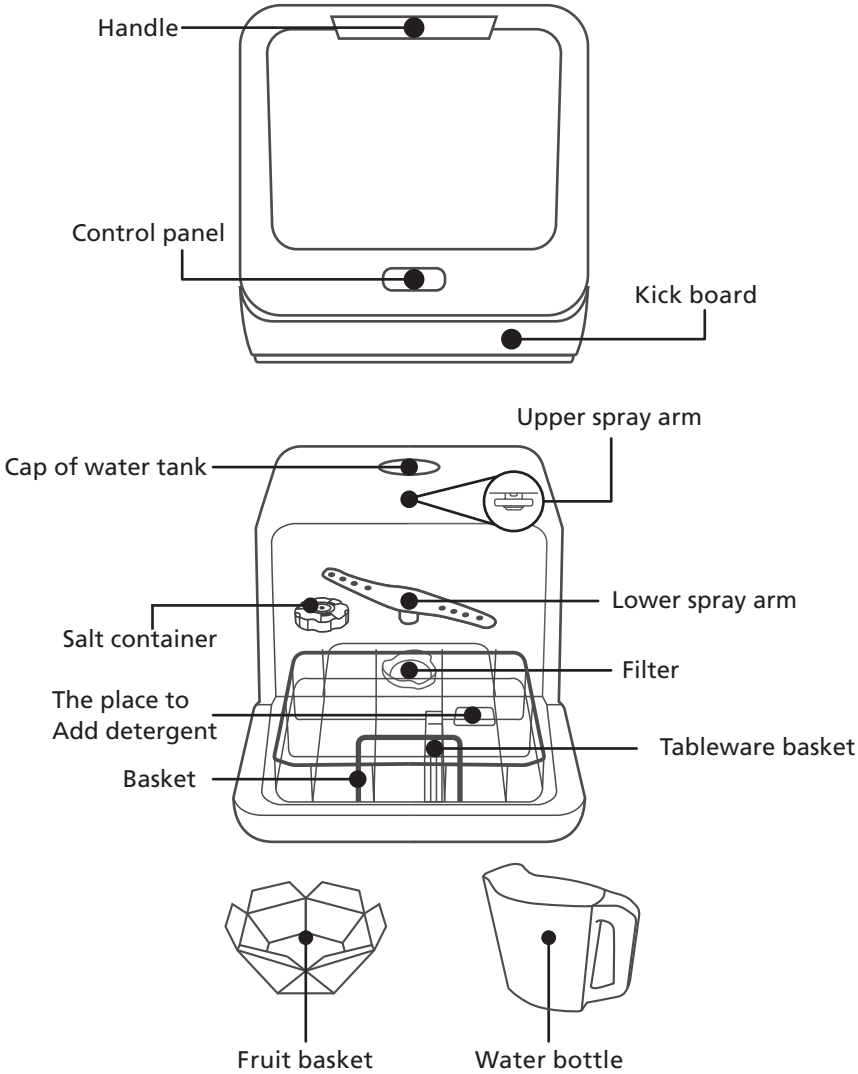

Control panel

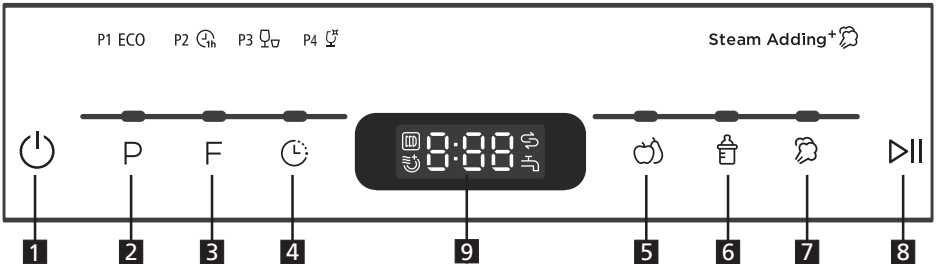

1 **Power**	To turn on and off.
2 **Program**	Program Button: Press the button to select wash cycles P1(ECO ECO) -P2 (1 hour) -P3 (rapid)-P4(glass)
3 **Function**	Press the button to select a function. **Storage** Get rid of the smell, damp and mildew proofing. **Extra dry** To select the extra dry function.
4 **Delay**	Press the button to increase the delay start time. Delay a cycle for up to 24 hours in one-hour increments.
5 **Fruit wash**	Hot water : Suitable for washing fruit surfaces of a certain size, such as apple, grape, jujube. Cold water : Suitable for fruits with a weak surface, such as strawberries.
6 **Baby care**	Suitable for washing baby bottles.(Steam Adding)
7 **Steam Adding+**	It will have steam in the washing if the salt indicator is not light.It can not bu used with Fruit wash( ) program.
8 **Start/Pause**	Press this button to start or pause the dishwasher, the process pilot lamp will be blinking when starting.
9 **Display**	Display the time, function and so on.

Steam Adding: It will have steam in the washing if the salt indicator is not light.

USING YOUR DISHWASHER

⚠ NOTE

If your model have no water softener, you may skip this section.

• Loading the salt into the softener

Always use salt intended for use with dishwasher.The salt container is located beneath the basket and should be filled as follows:

⚠ WANING

- Only use salt specifically designed for dishwashers use!
  Every other type of salt not specifically designed for dishwasher use, especially table salt, will damage the water softener. In case of damages caused by the use of unsuitable salt the manufacturer does not give any warranty nor is liable for any damages caused.
- Only fill with salt before running a cycle.
  This will prevent any grains of salt or salty water, which may have been spilled, remaining on the bottom of the machine for any period of time, which may cause corrosion.

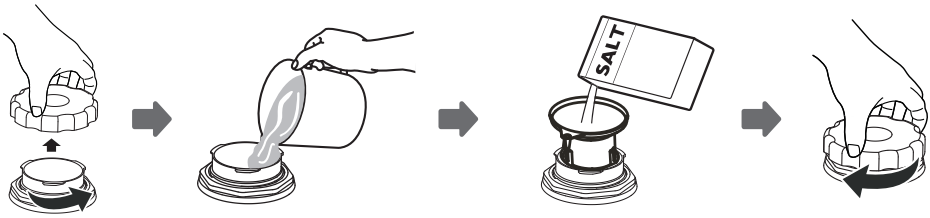

A. Remove the basket and then unscrew and remove the cap from the salt container.
B. Before first wash, add 1lt. of water in the salt container of your machine.
C. Apply salt to the machine (Funnel not included, use the supplied jug instead) into the hole and introduce about , 0.13kg of salt. It is normal for a small amount of water to come out of the salt container.
D. After filling the container, screw the cap tightly back clockwise.

E. Usually, the salt warning light will be cease to be illuminated within 2-6 days after the salt container has been filled with salt.

F. Immediately after filling the salt into the salt container, a washing programme should be started (Suggest choose rapid program). Otherwise filter system, pump or other important parts of the machine may be damaged by salty water. It is out of warranty.

⚠ NOTE

- The salt container must only be refilled when the salt warning light in the control panel comes on. Depending on how fully the salt dissolves, the salt warning light may still be on even though the salt container is filled.
  If there is no salt warning light in the control panel (For some Models), you can judge when to load the salt into the softener by the cycles that the dishwasher had run.
- If there are spills of the salt, a soak or a rapid program should be run to remove the excess salt.

Adjusting Salt Consumption

Please follow the steps below for adjustment in salt consumption.

Step 1: Enter the status of salt adjustment

Close the door, within 60 seconds after power on, press Program button and hold for 5 seconds, the machine will enter setting mode.

Step 2: select a certain level of salt consumption

Press the Program button to select the proper set according to your local environment, the sets will change in the following sequence:
H1->H2->H3->H4->H5->H6.

Step 3: Exit the status of salt adjustment

Without any operation in five seconds, the machine will exit from set mode, the machine is into standby status.

There are 6 levels of salt consumption in all. It is recommended to select the level according to below table:

WATER HARDNESS		Setting on the water softener	Digital display stalls	Salt consumption(gram/cycle)
°dH 1)	Mmol/l 2)			
0 - 5	0 - 0.94	1	H1	0
6 - 11	1.0 - 2.0	2	H2	4
12 - 17	2.1 - 3.0	3 3)	H3	8
18 - 22	3.1 - 4.0	4	H4	13
23 - 34	4.1 - 6.0	5	H5	20
35 - 55	6.1 - 9.8	6	H6	40

1) German degree of measurement for the water hardness
2) millimol, internationel unit for water hardness
3) factory setting

Contact your local water board for information on the hardness of your water supply.

Loading the dishwasher baskets

Recommendation

- Consider buying utensils which are identified as dishwasher-proof.
- Use a mild detergent that is described as 'kind to dishes'. If necessary, seek further information from detergent manufacturers.
- For particular items, select a program with as low temperature as possible.
- To prevent damage, do not take glass and cutlery out of the dishwasher immediately after the program has ended.

Suitability of use in the dishwasher

Not suitable for use:

- Cutlery with wooden, horn, china or mother-of-pearl handles
- Plastic items that are not heat resistant
- Older cutlery with glued parts that are not temperature resistant
- Bonded cutlery items or dishes
- Pewter or copper items
- Crystal glass
- Steel items subject to rusting
- Wooden items
- Items made from synthetic fibres

Limited suitability:

- Some glasses can become dull after a large number of washes.
- Silver and aluminium have a tendency to discolour during washing.
- Glazed patterns may fade if washed frequently.

Attention before or after loading the dishwasher baskets

(For the best performance of the dishwasher, follow these loading guidelines. Features and appearance of baskets and cutlery baskets may vary from your model.) Scrape off any large food paritcles. Soften remnants of burnt food in pans. It is not necessary to rinse the dishes under running water. Place objects in the dishwasher in following way:

- Items such as cups, glasses, pots/pans, etc. are face downwards.
- Curved items, or those with recesses, should be loaded at aslant so that water can run off.
- All utensils are stacked securely and can not tip over.
- All utensils are placed in the way that the spray arms can rotated freely during washing.

⚠ NOTE

Very small items should not be washed in the dishwasher as they could easily fall out of the basket.

- Load hollow items such as cups, glasses, pans etc. with the opening facing downwards so that water cannot collect in the container or a deep base.
- Dishes and items of cutlery must not lie inside one another, or cover each other.
- To avoid damage to glasses, they must not be touched.
- Long bladed knives stored in an upright position are a potential hazard!

- Long and/or sharp items of cutlery such as carving knives must be positioned horizontally in the basket.
- Please do not overload your dishwasher. This is important for good results and for reasonable energy consumption.

Loading the basket according to EN50242

Loading the basket

Position the dishes and cookware so that they will not get moved by the spray of water.

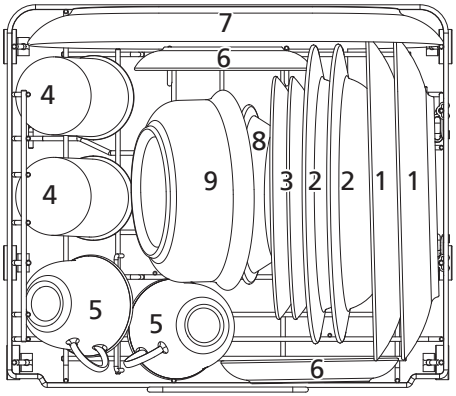

Number	Item
1	Dinner plate
2	Soup plate
3	Dessert plate
4	Glass
5	Cup
6	Saucer
7	Oval plate
8	Dessert bowl
9	Serving bowl

Loading the cutlery basket

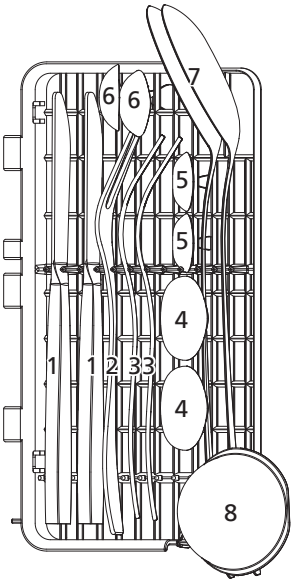

Number	Item
1	Knife
2	Serving fork
3	Fork
4	Soup spoon
5	Teaspoon
6	Dessert spoon
7	Serving spoon
8	Gravy ladle

For personal safety and a top quality clean, make sure place the silverware in the basket as follows:

- They do not nest together.
- Place silverware with handles-down.
- But place knives and other potentially dangerous utensils handles-up.

Loading the basket according to EN60436

Loading the basket

Position the dishes and cookware so that they will not get moved by the spray of water.

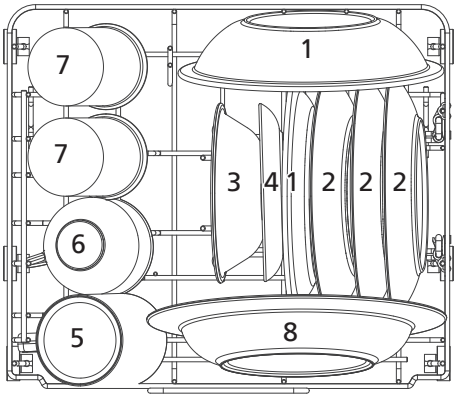

Number	Item
1	Melamine dessert plate
2	Dessert plate
3	Dessert bowl
4	Saucer
5	Mug
6	Cup
7	Glass
8	Soup plate

Loading the cutlery basket

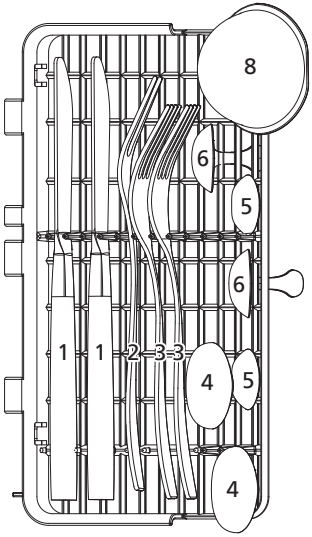

Number	Item
1	Knife
2	Serving fork
3	Fork
4	Soup spoon
5	Teaspoon
6	Dessert spoon
7	Serving spoon
8	Gravy ladle

For personal safety and a top quality clean, make sure place the silverware in the basket as follows:

- They do not nest together.
- Place silverware with handles-down.
- But place knives and other potentially dangerous utensils handles-up.

Filling the dispenser

The rinse aid is released during the final rinse to prevent water from forming droplets on your dishes and utensils, which can leave spots and streaks.

⚠WANING

- **Only use detergent specifically for dishwashers.**
  Never use any other rinse aid and detergents. This will damage the appliance.
-
  Dishwasher detergent is corrosive! Keep dishwasher detergent out of the reach of children.

Concentrated Detergent

Based on their chemical composition, detergents can be split in two basic types:

- Conventional, alkaline detergents with caustic components.
- Low alkaline concentrated detergents with natural enzymes.

The use of Normal washing program in combination with concentrated detergent reduces pollution and is good for your dishes.

Detergent Tablets

Detergent tablets of different brands dissolve at different speeds. For this reason some detergent tablets cannot dissolve and develop their full cleaning power during short Programs. Therefore please use long programs when using detergent tablets, to ensure the complete removal of detergent residuals.

Detergent

The detergent must be refilled before the start of each wash cycle following the instructions provided in the Wash Cycle Table. Your dishwasher uses less detergent then conventional dishwasher. Generally, only one tablespoon of detergent is needed for a normal wash load. More heavily soiled items need more detergent. Always add the detergent just before starting the dishwasher, otherwise it could get damp and will not dissolve properly.

Adding detergent

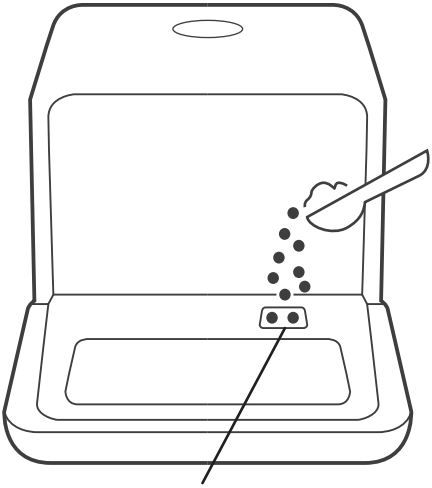

The palce to add the detergent
(The program of friut should not add the detergent)

Folding back the rack shelives

The spikes are used for holding plates and a platter. They can be lowered to make more room for large items.

raise upwards

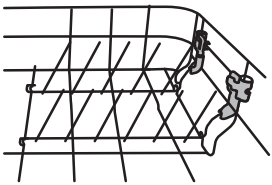

fold backwards

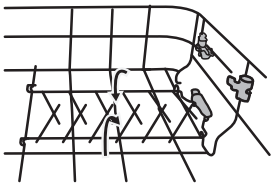

PROGRAMMING THE DISHWASHER

Wash cycle table

The table below shows which programmes are best for the levels of food residue on them and how much detergent is needed. It also show various information about the programmes.

Program	Cycle Selection Information	Description Of Cycle	Detergent	Time (min)	Energy (Kwh)	Water (L)
ECO (*EN50242)	This is standard programme, it is suitable to clean normally soiled tableware and it is the most efficient programme in terms of its combined energy and water consumption for that type of tableware.	Wash (50 ℃) Rinse Rinse (72 ℃) Drying	6 g	160	0.397	5.0
1h 1 Hour	For lightly soiled loads that do not need excellent drying efficiency.	Wash(50 ℃) Rinse Rinse(65 ℃) Drying	6 g	60	0.400	5.0
Rapid	A shorter wash for lightly soiled loads and quick wash.	Wash (50 ℃) Rinse Rinse (60 ℃)	6 g	29	0.350	5.0
Fruit wash (Hot)	Suitable for washing fruit surfaces of a certain size, such as apple, grape, jujube. Not suitable for fruits with a weak surface	Wash (36 ℃) Rinse	A little soda powder	12	0.150	5.0
Fruit wash (Cold)	suitable for fruits with a weak surface, such as strawberries	Rinse	/	6	0.010	5.0
Baby care	Suitable for washing baby bottles	Wash(69 ℃) Rinse Rinse(70 ℃) Drying	6 g	115	0.500	5.0
Glass	For lightly soiled loads, such as glasses, crystal and fine china	Wash(50 ℃) Rinse Rinse(65 ℃) Drying	6 g	85	0.400	5.0

⚠ NOTE

ECO (*EN50242) :This program is the test cycle. The information for comparability test in accordance with EN 50242

Wash cycle table

The table below shows which programmes are best for the levels of food residue on them and how much detergent is needed. It also show various information about the programmes.

Program	Cycle Selection Information	Description Of Cycle	Detergent	Time (min)	Energy (Kwh)	Water (L)
ECO (*EN60436)	This is standard programme, it is suitable to clean normally soiled tableware and it is the most efficient programme in terms of its combined energy and water consumption for that type of tableware.	Wash (50 ℃) Rinse Rinse (72 ℃) Drying	10 g	160	0.396	5.0
1h 1 Hour	For lightly soiled loads that do not need excellent drying efficiency.	Wash(50 ℃) Rinse Rinse(65 ℃) Drying	10 g	60	0.400	5.0
Rapid	A shorter wash for lightly soiled loads and quick wash.	Wash (50 ℃) Rinse Rinse (60 ℃)	10 g	29	0.350	5.0
Fruit wash (Hot)	Suitable for washing fruit surfaces of a certain size, such as apple, grape, jujube. Not suitable for fruits with a weak surface	Wash (36 ℃) Rinse	A little soda powder	12	0.150	5.0
Fruit wash (Cold)	suitable for fruits with a weak surface, such as strawberries	Rinse	/	6	0.010	5.0
Baby care	Suitable for washing baby bottles	Wash(69 ℃) Rinse Rinse(70 ℃) Drying	10 g	115	0.500	5.0
Glass	For lightly soiled loads, such as glasses, crystal and fine china	Wash(50 ℃) Rinse Rinse(65 ℃) Drying	10 g	85	0.400	5.0

⚠ NOTE

ECO (*EN60436) : This program is the test cycle. The information for comparability test in accordance with EN 60436.

Turning on the appliance

Starting a wash cycle...

Draw out the basket(see the section entitled "Loading the Dishwasher").
Pour in the detergent (see the section“Fill the detergent”).
Insert the plug into the socket. The power supply is 220-240VAC 50 HZ, the specification of the socket is 10 A 250 VAC.
Press the power button to turn on the appliance,
Connect the inlet hose to the tap, make sure that the water supply is turned on to full pressure, or add water the the tank manually.
select a suitable program according to the “Wash cycle table”;
If a program is selected, the response light will light. Then press the Start/ Pause button, the dishwasher begins to start.

⚠ NOTE

When you press the Start/Reset button to pause during washing,the dishwasher will mooing every minute unless you press the Start/Reset button to start.

Change the programme

Premise: You can modify the washing program, If the dishwasher just worked for a short time. Otherwise, the detergent may have already been released, and the appliance may have already drained the wash water in this case, the cycle must be restarted.

Press Start/Pause Button to pause the machine when the door is closed ,
Press Program Button more than three seconds the machine will be in stand by state , then you can change the program to the desired cycle setting
(see the section entitled " Starting a wash program").

The Display window shows the state of the dishwasher:

a) Display window shows "-:--" ----------> stand by;
b) Display window shows "H:MM" and not blinking ----------> pause;
c) Display window shows "H:MM" and blinking ----------> run;
d) Display window shows "END" ----------> end.

⚠ NOTE

If you open the door during washing, the machine will pause. When you and press the Start/Pause Button, the machine will keep on working after 10 seconds.

If your model has broken remember function, the machine will go on to finish the selected program after the power cut.

Forget to add a dish?

A forgotten dish can be added any time before the detergent dispenser opens. If this is the case, follow the instructions below:

1. Press the Start/Pause button
2. Open the door a little to stop the washing.
3. After the spray arms stop working, you can open the door completely.
4. Add forgotten dishes.
5. Close the door.
6. Press the Start/Pause button, the dishwasher will run .

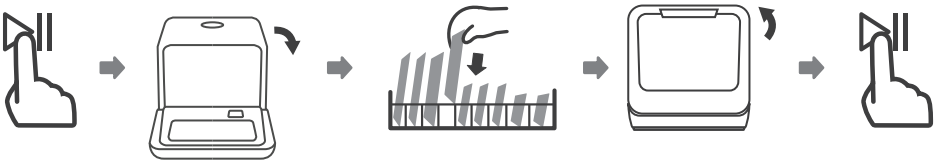

At the end of the Wash Cycle

When the working cycle has finished, the buzzer of dishwasher will sound 8 seconds, then stop. Turn off the appliance using the ON/OFF button, shut off the water supply and open the door of the dishwasher. Wait a few minutes before unloading the dishwasher to avoid scald, the dishes and utensils are still hot and more susceptible to breakage. They will also dry better.

- **Switch Off the Dishwasher**
  1.Switch off the dishwasher by pressing the ON/OFF button.
  2.Turn off the water tap!

- **Open the door carefully**
  Hot dishes are sensitive to knocks. The dishes should be allowed to cool down around 15 minutes before removing from the appliance.
  Open the dishwasher's door, leave it ajar and wait a few minutes before removing the dishes. In this way they will be cooler and the drying will be improved.

- **Unloading the dishwasher**
  It is normal that the dishwasher is wet inside.

⚠ WANING

It is dangerous to open the door when washing, because the hot water may scald you.

Forced drainage operation

In standby mode, you can press and hold “Baby care” button + “Steam” button for 3 seconds simultaneously to drain the water tank.

Filter system

⚠ WANING

- **Never use the dishwasher without filters!**
- **Make sure the filter is properly assembled.**
  The performance may be affected and dishes and utensils could become damaged.

The filter efficiently removes food particles from the wash water, allowing it to be recycled during the cycle.
For best performance and results, the filter assembly must be cleaned regularly. For this reason, it is a good idea tore move the larger food particles trapping in the filter after each wash cycle by rinsing the filter and cup under running water.
To remove the filter assembly, pull the cup handle in the upward direction.

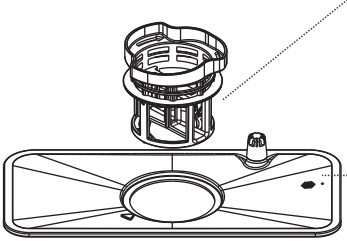

- **B. Fine filter**
  This filter holds soil and food residues in the sump area and prevents it from being deposited on the dishes during wash cycle.

- **A. Main filter**
  Food and soil particles trapped in this filter are pulverized by a special jet on the lower spray arm and washed down to drain.

Step 1: Contrarotate the filter assembly, then lift it all up.

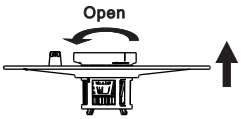

Step 2: Lift B up from A.

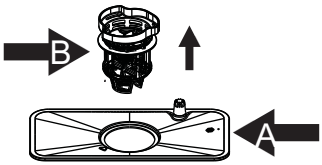

⚠ NOTE

If do it from step1 to step 2, the filter system will be removed; while if do it from Step 2 to Step 1, the filter system will be installed.
The entire filter assembly should be cleaned once a week.

- Inspect the filters for blocking after every time the dishwasher has been used.
- By unscrewing the coarse filter, you can remove the filter system. Remove any food remnants and clean the filters under running water.

⚠ WANING

When cleaning the filters, don't knock on them. Otherwise, the filters could be contorted and the performance of dishwasher could be decreased.

Caring for the Dishwasher

The control panel can be cleaned by using a lightly dampened cloth. After cleaning, make sure to dry it thoroughly. For the exterior use a good appliance polish wax.Never use sharp objects, scouring pads or harsh cleaners on any part of the dishwasher.

Cleaning The Door

To clean the edge around the door, you should use only a soft warm, damp cloth. To avoid penetration of water into the door lock and electrical components, do not use a spray cleaner of any kind.

⚠ WANING

- Never use a spray cleaner to clean the door panel as it may damage the door lock and electrical components.
- Abrasive agents or some paper towel should not be used because of the risk of scratching or leaving spots on the stainless steel surface.

Protect against freezing

please take frost protection measures on the dishwasher in winter. Each time after washing cycles, please operate as follows.

1. Cut off electrical power to the dishwasher.
2. Turn off the water supply and disconnect the water inlet pipe from the water valve.
3. Drain water from the inlet pipe and water valve (Use a pan to catch the water).
4. Reconnect the water inlet pipe to the water valve.
5. Remove the filter at the bottom of the tub and use a sponge to soak up water in the sump.

⚠ NOTE

If your dishwasher cannot work because of the ice, please contact authorised service person.

Cleaning the spray arms

The spray arms can be easily removed for periodic cleaning of the nozzles to prevent possible clogging. Wash them under running water and carefully replace them in their seats, checking that their rotary movement is in no way impeded.

Grasp the middle of the spray arm, pull it upwards to remove it. Wash the arms under a jet of running water and replace it carefully to its seat. After reassembly, check that the spray arms rotate freely. Otherwise, check that they have been installed correctly.

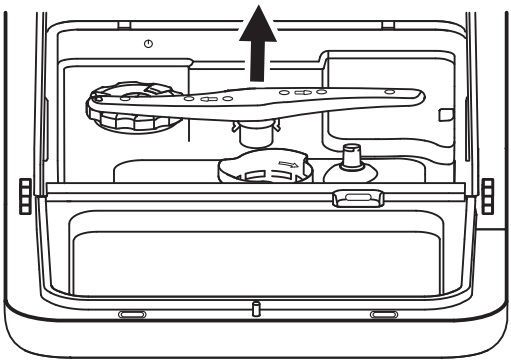

How to keep your dishwasher in shape

After every wash

After every wash, turn off the water supply to the appliance and leave the door slightly open so that moisture and odours are not trapped inside.

Remove the plug

Before cleaning or performing maintenance, always remove the plug from the socket.

No solvents or abrasive cleaning

To clean the exterior and rubber parts of the dishwasher,do not use solvents or abrasive cleaning products.Only use a cloth with warm soapy water.
To remove spots or stains from the surface of the interior, use a cloth dampened with water an a little vinegar, or a cleaning product made specifically for dishwashers.

When not in use for a longtime

It is recommend that you run a wash cycle with the dishwasher empty and then remove the plug from the socket, turn off the water supply and leave the door of the appliance slightly open. This will help the door seals to last longer and prevent odours from forming within the appliance.

Moving the appliance

If the appliance must be moved, try to keep it in the vertical position. If absolutely necessary, it can be positioned on its back.

INSTALLATION

⚠ WANING

Electrical Shock Hazard

Disconnect electrical power before installing dishwasher.
Failure to do so could result in death or electrical shock.

⚠ Attention

The installation of the pipes and electrical equipments should be done by professionals.

Installation preparation

The installation position of dishwasher should be near the existing water inlet tap and drain outlet and power socket.
One side of the cabinet sink should be chosen to facilitate the connection of drain hoses of the dishwasher.

Positioning the Appliance

Position the appliance in the desired location. The back should rest against the wall behind it, and the sides, along the adjacent cabinets or wall. The dishwasher is equipped with water supply and drain hoses that can be positioned to the right or the left to facilitate proper installation.

About Power Connection

⚠ WANING

For personal safety:

- Do not use an extension cord or an adapter plug with this appliance.
- Do not, under any circumstances, cut or remove the earthing connection from the power cord.

Electrical Requirements

Please look at the rating label to know the rating voltage and connect the dishwasher to the appropriate power supply. Use the required fuse 10 amp, time delay fuse or circuit breaker recommended and provide separate circuit serving only this appliance.

Electrical Connection

Ensure the voltage and frequency of the power being corresponds to those on the rating plate. Only insert the plug into an electrical socket which is earthed properly. If the electrical socket to which the appliance must be connected is not appropriate for the plug , replace the socket, rather than using a adaptors or the like as they could cause overheating and burns.

⚠ Ensure that proper earthing exists before use

Water Connection

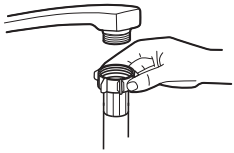

Connect the cold water supply hose to a threaded 3/4(inch) connector and make sure that it is fastened tightly in place. If the water pipes are new or have not been used for an extended period of time, let the water run to make sure that the water is clear and free of impurities. If this precaution is not taken, there is a risk that the water inlet can get blocked and damage the appliance.

Please Note: If the supplied hose cloes not fit your tap, please contact your local plumbing supply center where adapters are available for purchase.

Connection of drain hoses

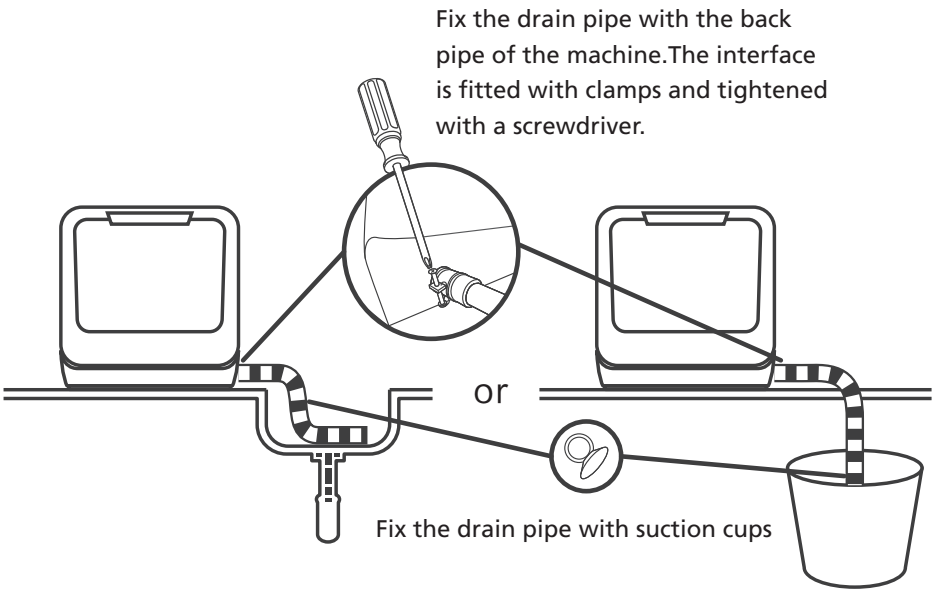

The connection of the drain pipe: Put end of the drain into a sink or bucket.

How to Drain Excess Water From Hoses

If the sink is more than1000 mm higher than the floor, the excess water in hoses cannot be drained directly into the sink. It will be necessary to drain excess water from hoses into a bowl or suitable container that is held outside and lower than the sink.

Water Outlet

Connect the water drain hose. The drain hose must be correctly fitted to avoid water leaks. Ensure that the water drain hose is not kinked or squashed.

Extension Hose

If you need a drain hose extension, make sure to use a similar drain hose. It must be no longer than 4 metres, otherwise the cleaning effect of the dishwasher could be reduced.

TROUBLESHOOTING TIPS

• Before calling for service

Reviewing the charts on the following pages may save you from calling for service.

Problem	Possible Causes	What To Do
Dishwasher doesn't start	Fuse blown, or the circuit break tripped.	Replace fuse or reset circuit breaker. Remove any other appliances sharing the same circuit with the dishwasher.
	Power supply is not turned on.	Make sure the dishwasher is turned on and the door is closed securely. Make sure the power cord is properly plugged into the wall socket.
	Error code:E1; Water pressure is low	Check that the water supply is connected properly andthe water is turned on.
	Door of dishwasher not properly closed.	Make sure to close the door properly and latch it.
Water not pumped form dishwasher	Twisted or trapped drain hose.	Check the drain hose.
	Filter clogged.	Check coarse the filter.
	Kitchen sink clogged.	Check the kitchen sink to make sure it is draining well.If the problem is the kitchen sink that is not draining , you may need a plumber rather than a serviceman for dishwashers.
Suds in the tub	Wrong detergent. 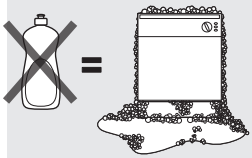	Use only the dedicated dishwasher detergent to avoid suds. If suds exist in the washer. Open the door for 20-30 minutes to allow the foam to evaporate. If the foam still exists in the liner. Add 1.5L of water to the liner, close the dishwasher door and run a forced drain to drain it with the water. Repeat above operation until the foam is cleared.

Problem	Possible Causes	What To Do
	Spilled rinse-aid.	Always wipe up rinse-aid spills immediately.
Stained tub interior	Detergent with colourant may have been used.	Make sure that the detergent has no colourant.
White film on inside surface	Hard water minerals.	To clean the interior, use a damp sponge with dishwasher detergent and wear rubber gloves. Never use any other cleaner than dishwasher detergent otherwise, it may cause foaming or suds.
There are rust stains on cutlery	The affected items are not corrosion resistant.	Avoid washing items that are not corrosion resistant in the dishwasher.
	A programme was not run after dishwasher salt was added. Traces of salt have gotten into the wash cycle.	Always run a wash programme without any crockery after adding salt. Do not select the Turbo function (if present).
	The lid of the softer is loose.	Check the softener lid is secure.
Knocking noise in the dishwasher	A spray arm is knocking against an item in a basket	Interrupt the programme and rearrange the items which are obstructing the spray arm.
Rattling noise in the dishwasher	Items of crockery are loose in the dishwasher.	Interrupt the programme and rearrange the items of crockery.
Knocking noise in the water pipes	This may be caused by on-site installation or the cross-section of the piping.	This has no influence on the dishwasher function. If in doubt, contact a qualified plumber.
The dishes are not clean	The dishes were not loaded correctly.	See notes in “Loading & unloading your dishwasher”.
	The programme was not powerful enough.	Select a more intensive programme.

Problem	Possible Causes	What To Do
The dishes are not clean.	Not enough detergent was dispensed.	Use more detergent, or change your detergent.
	Items are blocking the movement of the spray arms.	Rearrange the items so that the spray can rotate freely.
	The filter combination is not clean or is not correctly fitted in the base of washcabinet. This may cause the spray arm jets to get blocked.	Clean and/or fit the filter correctly. Clean the spray arm jets.
Cloudiness on glassware.	Combination of soft water and too much detergent.	Use less detergent if you have soft water and select a shorter cycle to wash the glassware and to get them clean.
White spots appear on dishes and glasses.	Hard water area can cause limescale deposits.	Add more detergent.
Black or grey marks on dishes	Aluminium utensils have rubbed against dishes	Use a mild abrasive cleaner to eliminate those marks.
Detergent left in dispenser	Dishes block detergent dispenser	Re-loading the dishes properly.
The dishesare not drying	Improper loading	Load the dishwasher as suggested in the directions.
	Dishes are removed too soon	Do not empty your dishwasher immediately after washing. Open the door slightly so that the steam can come out. Take out the dishes until the inside temperature is safe to touch. Unload the lower basket first to prevent the dropping water from the upper basket.

Problem	Possible Causes	What To Do
The dishesare not drying	Wrong program has been selected.	With a short programme, the washing temperature is lower, decreasing cleaning performance. Choose a programme with a long washing time.
	Use of cutlery with a low-quality coating.	Water drainage is more difficult with these items. Cutlery or dishes of this type are not suitable for washing in the dishwasher.

Error codes

When some malfunctions come on, the appliance will display error codes to warn you:

Codes	Meanings	Possible Causes
E1	Longer inlet time.	A flow meter, drain valve, or pump failure, it should be repaired by a qualified worker.
E3	Not reaching required temperature	Heating tube or thermistor anomaly,it should be repaired by a qualified worker.
E4	Overflow.	Some element of dishwasher leaks .
Ed	Communication anomaly	It should be repaired by a qualified worker.

⚠ WANING

- If overflow occurs, turn off the main water supply before calling a service.
- If there is water in the base pan because of an overfill or small leak, the water should be removed before restarting the dishwasher.

Technical information

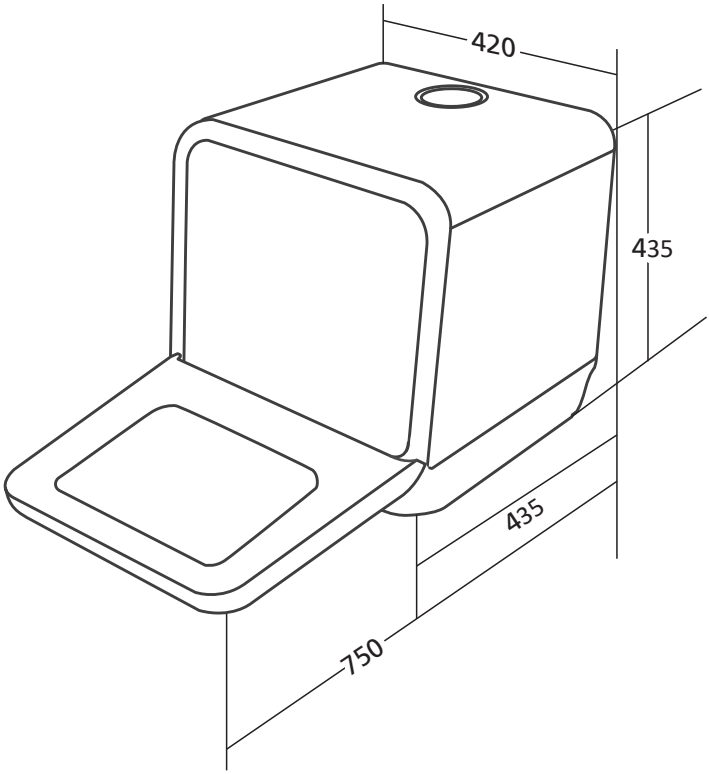

Height	435mm
Width	420mm
Depth	435mm
Voltage connected Load	see rating label
Water pressure	0.04 - 1.0MPa
Power supply	see rating label
Capacity	2 place settings

Product information sheet (EN60436)

Supplier's name or trade mark: SCANDOMESTIC

Supplier's address ([b]): Thrigesvej 2, 8600 Silkeborg

Model identifier: SFO 101 W

General product parameters:

Parameter	Value	Parameter	Value	
Rated capacity ([a]) (ps)	2	Dimensions in cm	Height	43,5
			Width	42,0
			Depth	43,5
EEI ([a])	62,9	Energy efficiency class ([a])	G ([c])	
Cleaning performance index ([a])	1,13	Drying performance index ([a])	0,86	
Energy consumption in kWh [per cycle], based on the eco programme using cold water fill. Actual energy consumption will depend on how the appliance is used.	0,396	Water consumption in litres [per cycle], based on the eco program. Actual water consumption will depend on how the appliance is used and on the hardness of the water.	5,0	
Program duration ([a]) (h:min)	2:40	Type	Desktop	
Airborne acoustical noise emissions ([a]) (dB(A) re 1 pW)	58	Airborne acoustical noise emission class ([a])	D ([c])	
Off-mode (W)	0,49	Standby mode (W)	N/A	
Delay start (W) (if applicable)	1,00	**Networked standby (W) (if applicable)**	N/A	

Minimum duration of the guarantee offered by the supplier ([b]):

Additional information:

Weblink to the supplier's website, where the information in point 6 of Annex II to Commission Regulation (EU) 2019/2022 ([1]) ([b]) is found:

([a]) for the eco program.
([b]) changes to these items shall not be considered relevant for the purposes of paragraph 4 of Article 4 of Regulation (EU) 2017/1369.
([c]) if the product database automatically generates the definitive content of this cell the supplier shall not enter these data.

([1]) Commission Regulation (EU) 2019/2022 of 1 October 2019 laying down eco design requirements for household dishwashers pursuant to Directive 2009/125/EC of the European Parliament and of the Council amending Commission Regulation (EC) No 1275/2008 and repealing Commission Regulation (EU) No 1016/2010 (see page 267 of this Official Journal).

GESCHIRRSPÜLER

Bedienungsanleitung

SFO 101 W

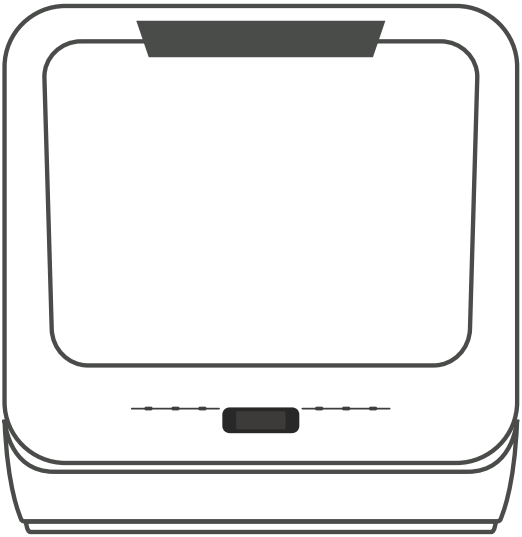

scandomestic

Bitte als Referenz für die späteren Tage aufbewahren.

KURZANLEITUNG

Bitte lesen Sie den entsprechenden Inhalt in der Bedienungsanleitung für eine detaillierte Betriebsweise.

Anschluss an das Stromnetz

Das Netzteil ist 220-240VAC 50 Hz.

die Spezifikation der Steckdose ist 10 A 250 VAC

Der Anschluss der Abflussleitung: Das Ende des Abflusses in ein Waschbecken oder einen Eimer setzen.

Befestigen Sie das Abflussrohr mit dem Hinterrohr der Maschine. Die Anschlussstelle ist mit Schellen versehen und wird mit einem Schrau-

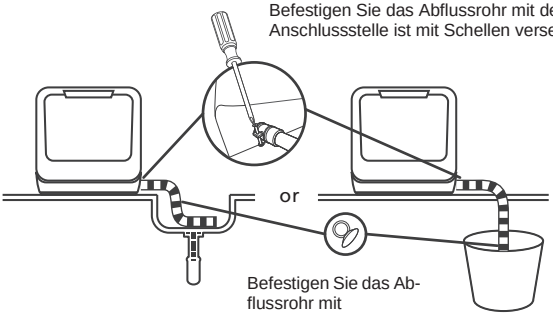

Geben Sie Wasser in den Tank der Geschirrspülmaschine

Hinweis: Bevor Sie Wasser hinzufügen, müssen Sie die Einschalttaste drücken, um die Spülmaschine einzuschalten. Es gibt zwei Möglichkeiten, Wasser in den Tank zu geben:

1. Schließen Sie den Wassereinlass-Schlauch an den Hahn an;
2. Öffnen Sie den Deckel und füllen Sie Wasser in den Tank der Geschirrspülmaschine

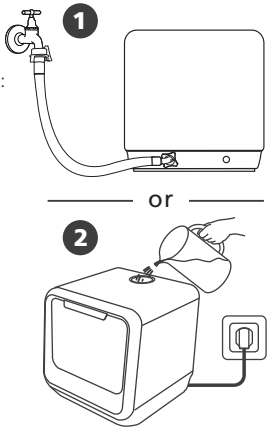

Es gibt zwei Möglichkeiten, den mit Wasser gefüllten Tank zu bedienen.

1. **Vor dem Start:**
   Wenn der Tank mit Wasser gefüllt ist,
   piept die Maschine 3 Sekunden lang.
2. **Nach dem Start :**
   Wasser ist nicht ausreichend, Licht leuchtet;
   Wasser ist ausreichend, das Licht ist aus und die Maschine
   piept 3 Sekunden lang.

Größere Rückstände entfernen

Bitte entfernen Sie die großen Rückstände vor dem Füllen der Maschine.

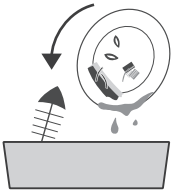

Öffnen Sie die Tür, platzieren Sie das Geschirr und geben Sie Spülmittel hinzu

Die Anordnung erfolgt nach Größe und von den beiden Seiten zur Mitte. Es wird empfohlen, alle Besteckteile zu neigen, um die Reinigungsleistung zu verbessern.

Der Arm wird durch die unsachgemäße Platzierung des Bestecks blockiert und die Reinigungswirkung ist möglicherweise nicht optimal.

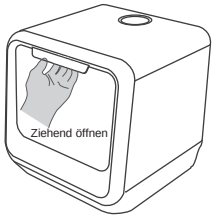

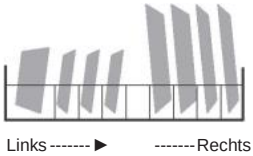

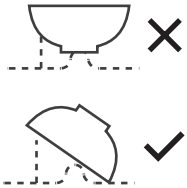

Sie sollten das Besteck nicht in die falsche Richtung stellen und damit die Reinigungsleistung beeinträchtigen. Versuchen Sie, die verschmutzte Fläche in Richtung Sprüharm zu richten.

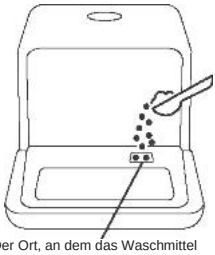

Der Ort, an dem das Waschmittel hinzugefügt wird (Das Fruchtprogramm sollte das Waschmittel nicht hinzufügen)

Schließen Sie die Tür, wählen Sie das Programm und starten Sie die Geschirrspülmaschine

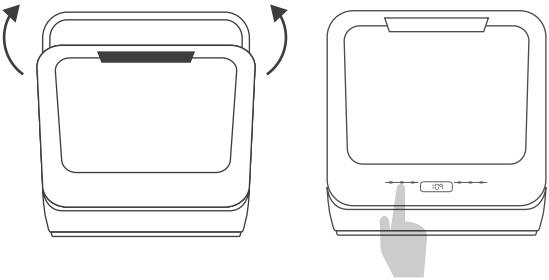

INHALT

Bitte lesen Sie dieses Handbuch vor der Benutzung der Geschirrspülmaschine sorgfältig durch, es wird Ihnen helfen, die Geschirrspülmaschine richtig zu benutzen und zu warten.

01

5 **WICHTIGE SICHERHEITSHINWEISE**

02

10 **KENNENLERNEN IHRES GERÄTES**
10 Funktionen der Geschirrspülmaschine
11 Bedienfeld

03

12 **BENUTZUNG DER GESCHIRRSPÜLMASCHINE**
12 Einfüllen des Salzes in den Weichspüler
13 Einstellung des Salzverbrauchs
14 Einlegen der Geschirrkörbe
18 Befüllen des Spenders

04

20 **PROGRAMMIERUNG DER GESCHIRRSPÜLMASCHINE**
20 Waschzyklus-Tabelle
21 Einschalten des Gerätes
21 Ändern Sie das Programm
22 Vergessen, ein Geschirr hinzuzufügen?
23 Am Ende des Waschzyklus
23 Zwangsentwässerungsbetrieb

05

24 **WARTUNG UND REINIGUNG**
24 Filtersystem
25 Pflege der Geschirrspülmaschine

06

28 **INSTALLATIONSANWEISUNG**
28 Installationsvorbereitung
29 Hinweise zum Stromanschluss
30 Wasseranschluss
30 Anschluss von Ablaufschläuchen

07

31 **TIPPS ZUR FEHLERBEHEBUNG**
31 Bevor Sie den Service anrufen
34 Fehlercodes
35 Technische Informationen

WICHTIGE SICHERHEITSHINWEISE

⚠WARNUNG

Bei der Anwendung von Vorsichtsmassnahmen für Geschirrspülmaschinen folgen Sie den unten aufgeführten Anweisungen:

Dieses Gerät ist für den Einsatz im Haushalt und für ähnliche Anwendungen vorgesehen, wie z.B.:
-Personalküchenbereiche in Geschäften, Büros und anderen Arbeitsumgebungen;
-Bauernhäuser;
-von Kunden in Hotels, Motels und anderen Wohnbereichen;
-Anlagen in der Art von Bed & Breakfasts.
Dieses Gerät kann von Kindern ab 8 Jahren und von Personen mit eingeschränkten körperlichen, sensorischen oder geistigen Fähigkeiten oder mangelnden Erfahrungen und Kenntnissen benutzt werden, wenn sie überwacht werden oder Anweisungen für einen sicheren Umgang mit dem Gerät erhalten haben und die damit verbundenen Gefahren verstehen. Kinder dürfen nicht mit dem Gerät spielen. Die Reinigung und Wartung des Gerätes dürfen nicht von Kindern ohne Aufsicht durchgeführt werden. (Für EN60335-1)
Dieses Gerät ist nicht für die Verwendung durch Personen (einschließlich Kinder) mit eingeschränkten körperlichen, sensorischen oder geistigen Fähigkeiten oder mangelnder

Erfahrung und Kenntnis bestimmt, es sei denn, sie wurden von einer für ihre

- Sicherheit verantwortlichen Person beaufsichtigt oder angewiesen.
  (Für IEC60335-1)
- Dieses Gerät ist nur für den Innenbereich und nur für den Hausgebrauch bestimmt.
  Zum Schutz vor Stromschlag darf das Gerät, das Kabel oder der Stecker nicht
- in Wasser oder andere Flüssigkeiten getaucht werden.
- Bitte ziehen Sie den Netzstecker, bevor Sie das Gerät reinigen und warten.
  Verwenden Sie ein weiches Tuch, das mit milder Seife angefeuchtet wird, und verwenden Sie dann ein trockenes Tuch, um das Gerät erneut abzuwischen.

^ ⏚ Erdungshinweise

- Dieses Gerät muss geerdet werden. Im Falle einer Fehlfunktion oder eines Ausfalls reduziert die Erdung das Risiko eines elektrischen Schlages, indem sie eine Leitung mit dem geringsten Widerstand von elektrischem Strom bereitstellt. Dieses Gerät ist mit einem Kabel mit einem Geräteerdungsleiter und einem Erdungsstecker ausgestattet.
- Der Stecker muss an eine geeignete Steckdose angeschlossen werden, die gemäß den örtlichen Vorschriften und Verordnungen installiert und geerdet ist.

- Modifizieren Sie nicht den mit dem Gerät gelieferten Stecker; wenn er nicht in die Steckdose passt. Lassen Sie eine geeignete Steckdose von einem qualifizierten Elektriker installieren.
- Unsachgemäßer Anschluss des Geräteerdungsleiters kann zur Gefahr eines elektrischen Schlages führen. Wenden Sie sich im Zweifelsfall an einen qualifizierten Elektriker oder Servicepartner, ob das Gerät ordnungsgemäß geerdet ist.

^ Allgemeine Nutzung

- Die Tür oder den Geschirrkorb der Spülmaschine nicht unsachgemäß benutzen, darauf sitzen oder darauf stehen.
- Betreiben Sie Ihre Geschirrspülmaschine nur dann, wenn alle Gehäuseteile ordnungsgemäß angebracht sind.
- Öffnen Sie die Tür sehr vorsichtig, wenn die Geschirrspülmaschine in Betrieb ist, es besteht die Gefahr, dass Wasser herausspritzt.
- Stellen Sie keine schweren Gegenstände auf die geöffnete Tür und stehen Sie nicht auf dieser. Das Gerät könnte nach vorne kippen.
- Beim Laden von zu waschenden Gegenständen:
  1) Platzieren Sie scharfe Gegenstände so, dass sie die Türdichtung nicht beschädigen können;
  2) **Achtung:** Messer und andere Utensilien mit scharfen Spitzen müssen mit den Spitzen nach unten in den Korb geladen oder in eine horizontale Position gebracht werden.
- Überprüfen Sie nach Abschluss des Waschvorgangs, ob

- Waschen Sie keine Kunststoffgegenstände, es sei denn, sie sind als spülmaschinenfest oder gleichwertig gekennzeichnet. Bei Kunststoffteilen ohne Kennzeichnung beachten Sie die Empfehlungen des Herstellers.
- Verwenden Sie nur Reinigungsmittelzusätze, die für eine automatische Geschirrspülmaschine bestimmt sind.
- Verwenden Sie niemals Seife, Waschmittel oder Handwaschmittel in Ihrer Geschirrspülmaschine.
- Kinder sollten beaufsichtigt werden, um sicherzustellen, dass sie nicht mit dem Gerät spielen.
- Die Tür sollte nicht offen gelassen werden, da dies die Stolpergefahr erhöhen könnte.
- Ist das Netzkabel beschädigt, muss es durch den Hersteller oder dessen Kundendienst oder eine ähnlich qualifizierte Person ersetzt werden, um eine Gefährdung zu vermeiden.
- Bei der Installation darf die Stromversorgung nicht übermäßig oder gefährlich gebogen oder abgeflacht werden.
- Manipulieren Sie nicht die Bedienelemente.
- Das Gerät ist mit neuen Schlauchsets an das Wasserleitungsnetz anzuschließen und alte Schlauchsets dürfen nicht wiederverwendet werden.
- Die maximale Anzahl der zu waschenden Gedecke beträgt 2.
- Der maximal zulässige Eingangswasserdruck beträgt 1MPa.
- Der minimal zulässige Eingangswasserdruck beträgt 0,04 MPa.

. Entsorgung

- Für die Entsorgung von Verpackung und Gerät wenden Sie sich bitte an ein Recyclingzentrum . Trennen Sie daher das Netzkabel und machen Sie das Türschließgerät unbrauchbar.

Kartonverpackungen werden aus recyceltem Papier hergestellt und sollten in der Sammlung von Altpapier zur Wiederverwertung entsorgt werden.

Indem Sie sicherstellen, dass dieses Produkt ordnungsgemäß entsorgt wird, tragen Sie dazu bei, potenzielle negative Folgen für die Umwelt und die menschliche Gesundheit zu vermeiden, die andernfalls durch unsachgemäße Handhabung dieses Produkts entstehen könnten.

Für weitere Informationen zum Recycling dieses Produkts wenden Sie sich bitte an Ihr örtliches Stadtbüro und Ihren Hausmüllentsorger.

ENTSORGUNG: Entsorgen Sie dieses Produkt nicht als unsortierten Hausmüll. Die getrennte Sammlung dieser Abfälle zur Sonderbehandlung ist erforderlich.

KENNENLERNEN IHRES GERÄTES

WICHTIG:

Bevor Sie diese Geschirrspülmaschine zum ersten Mal benutzen und um die beste Leistung zu erzielen, lesen Sie diese Anleitung.

^ Funktionen der Geschirrspülmaschine

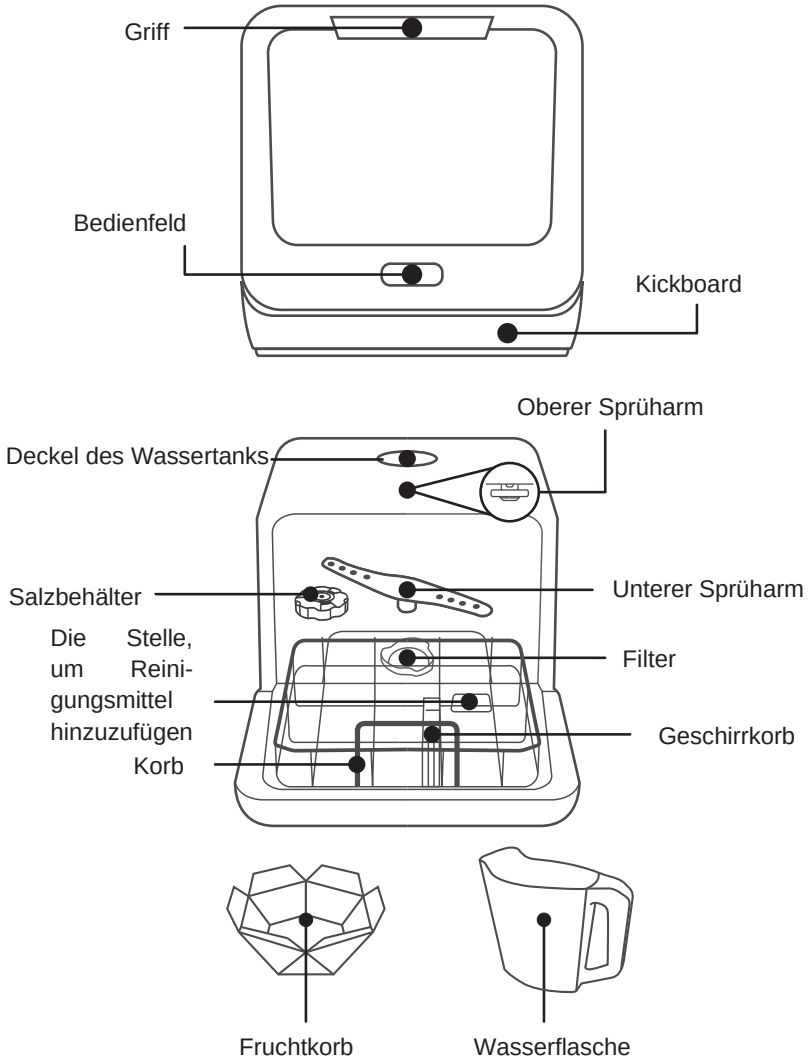

Bedienfeld

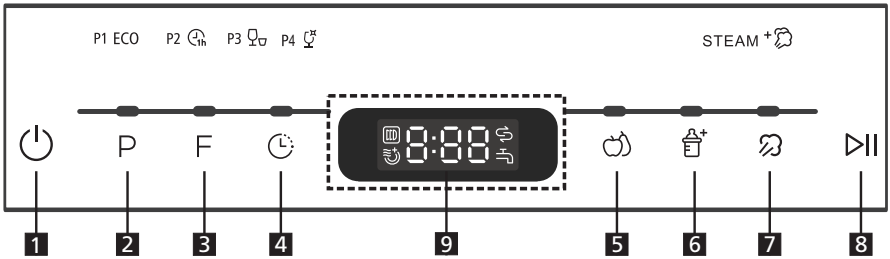

1 Leistung	Zum Ein- und Ausschalten.
2 Programm	Programmiertaste: Drücken Sie die Taste, um die Waschzyklen auszuwählen. P1(ECO ECO) -P2 (1 Stunde ®i) -P3 (schnell 5n). P4 (Glas)
3 Funktion	|H Speicherung Befreien Sie sich von Geruch, Feuchtigkeit und Schimmelpilz-befall. ~J) Extra trocken Zur Auswahl der Funktion "Extra Trocknen".
4 Verzögerung	Um die Verzögerungszeit 00~24h anzuzeigen.
5 Fruchtwäsche	Warmwasser: Geeignet zum Waschen von Fruchtoberflächen ab einer bestimmten Größe, wie z.B. Apfel, Traube, Jujube. Kaltwasser: Geeignet für Früchte mit weicher Oberfläche, wie z.B. Erdbeeren.
6 Babypflege	Geeignet zum Waschen von Babyflaschen (Dampfzugabe)
7 Dampf	Es wird Dampf in der Wäsche haben, wenn die Salzanzeige ist nicht leicht. Es kann nicht mit dem Fruchwäsche verwendet werden.
8 Start/Pause	Drücken Sie diese Taste, um die Spülmaschine zu starten oder an-zuhalten, die Prozesskontrollleuchte blinkt beim Start.
9 Anzeige	Zeigt die Uhrzeit, die Funktion usw. an.

Dampfzugabe: Wenn die Salzkontrollleuchte nicht leuchtet, wird Dampf in der Spülmaschine vorhanden sein.

⚠ HINWEIS

Wenn Ihr Mo- keinen Wasserenthärter hat, können Sie diesen Abschnitt über-
dell springen.

^ Einfüllen des Salzes in den Wasserenthärter

Der Salzbehälter befindet sich unter dem Korb und sollte wie folgt befüllt werden:

⚠WARNUNG

- Verwenden Sie nur Salz, das speziell für die Verwendung in der Spülmaschine entwickelt wurde!
  Jede andere Art von Salz, die nicht speziell für den Einsatz in der Spülmaschine entwickelt wurde, insbesondere Speisesalz, beschädigt den Wasserenthärter. Im Falle von Schäden, die durch die Verwendung von ungeeignetem Salz verursacht werden, übernimmt der Hersteller keine Haftung oder Garantie für entstandene Schäden.
- Nur mit Salz füllen, bevor Sie einen Zyklus starten.
  Dadurch wird verhindert, dass Salzkörner die verschüttet wurden oder Salzwasser durch das Verbleiben auf dem Maschinenboden für einen bestimmten Zeitraum zu Korrosion führen.

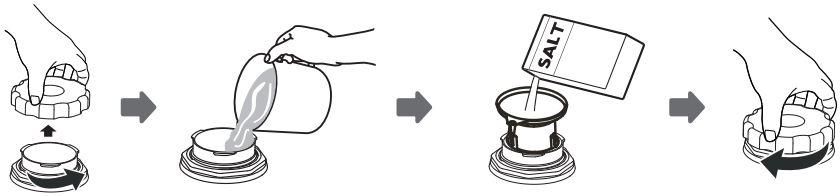

A. Entfernen Sie den Korb und schrauben Sie dann die Kappe aus dem Salzbehälter ab.

B. Vor dem ersten Waschen geben Sie 1 l Wasser in den Salzbehälter Ihrer Maschine.

C. Tragen Sie Salz auf die Maschine auf (Trichter nicht im Lieferumfang enthalten, verwenden Sie stattdessen den mitgelieferten Krug) und geben Sie ca. 0,13 kg Salz ein. Es ist normal, dass eine kleine Menge Wasser aus dem Salzbehälter aus-tritt.

D. Nach dem Befüllen des Behälters den Deckel wieder im Uhrzeigersinn festschrauben.

E. In der Regel wird die Salzwarnleuchte innerhalb von 2-6 Tagen nach dem Befüllen des Salzbehälters nicht mehr leuchten.

F. Unmittelbar nach dem Einfüllen des Salzes in den Salzbehälter sollte ein Waschprogramm gestartet werden (Empfohlen wird ein Schnellprogramm). Andernfalls können Filtersystem, Pumpe oder andere wichtige Teile der Maschine durch Salzwasser beschädigt werden. Es gilt keine Garantie.

⚠ HINWEIS

- Der Salzbehälter darf nur dann nachgefüllt werden, wenn die Salzwarnleuchte im Bedienfeld leuchtet. Je nachdem, wie vollständig sich das Salz auflöst, kann die Salzwarnleuchte auch bei gefülltem Salzbehälter noch an sein.
  Wenn keine Salzwarnleuchte im Bedienfeld vorhanden ist (bei einigen Modellen), können Sie anhand der Zyklen, die die Spülmaschine durchgelaufen ist, beurteilen, wann Sie das Salz in die Wasserenthärtung geben müssen.
- Wenn das Salz verschüttet wird, sollte ein Einweich- oder Schnellprogramm durchgeführt werden, um das überschüssige Salz zu entfernen.

Anpassung des Salzverbrauchs

Zur Anpassung des Salzverbrauchs führen Sie bitte die folgenden Schritte durch.

Schritt 1: Geben Sie den Status der Salzausgleichung ein

Schließen Sie die Tür innerhalb von 60 Sekunden nach dem Einschalten, drü-cken Sie die Programm taste und halten Sie sie 5 Sekunden lang gedrückt, die Maschine wechselt in den Einstellmodus.

Schritt 2: Wählen Sie einen bestimmten Grad des Salzverbrauchs aus

Drücken Sie die Programm-Taste, um die richtige Einstellung für Ihre lokale Umgebung auszuwählen. Die Einstellungen ändern sich in der folgenden Rei-henfolge: H1->H2->H3->H4->H5->H6.

Schritt 3: Verlassen des Status der Salzeinstellung

Ohne Bedienung innerhalb von fünf Sekunden verlässt die Maschine den Einstellmodus, die Maschine befindet sich dann wieder im Standby-Modus.

Es gibt insgesamt 6 Stufen des Salzkonsums. Es wird empfohlen, die Ebene gemäß der untenstehenden Tabelle auszuwählen:

WASSERHÄRTE		Einstellung am Wasserent-härter	Digitale Anzeigestände	Salzverbrauch (Gramm / Zyklus)
°dH [1]	Mmol/l [2]			
0 - 5	0 - 0.94	1	H1	0
6 - 11	1.0 - 2.0	2	H2	4
12 - 17	2.1 - 3.0	3 [3]	H3	8
18 - 22	3.1 - 4.0	4	H4	13
23 - 34	4.1 - 6.0	5	H5	20
35 - 55	6.1 - 9.8	6	H6	40

1) Deutscher Messgrad für die Wasserhärte
2) Millimol, internationale Einheit für die Wasserhärte
3) werkseitige Einstellung

Erkundigen Sie sich bei Ihrem örtlichen Wasserverband über die Härte Ihrer Wasserversorgung.

^ Beladung der Spülmaschinenkörbe

Empfehlung

- Erwägen Sie den Kauf von Geschirr, das als spülmaschinenfest gekennzeichnet ist.
- Verwenden Sie ein mildes Reinigungsmittel, das als "spülmaschinenfreundlich" bezeichnet wird. Bei Bedarf weitere Informationen bei den Waschmittelherstellern einholen.
- Wählen Sie für bestimmte Artikel ein Programm mit einer möglichst niedrigen Temperatur.
- Um Schäden zu vermeiden, nehmen Sie Glas und Besteck nicht sofort nach Beendigung des Programms aus der Spülmaschine.

Eignung für den Einsatz in der Geschirrspülmaschine

Nicht für den Gebrauch geeignet:

- Besteck mit Holz-, Horn-, Porzellan- oder Perlmuttgriffen
- Kunststoffartikel, die nicht hitzebeständig sind
- Älteres Besteck mit geklebten Teilen, die nicht temperaturbeständig sind.
- Gebundenes Besteck oder Geschirr
- Zinn- oder Kupferartikel
- Kristallglas
- Stahlgegenstände, die rosten können
- Holzartikel
- Artikel aus synthetischen Fasern

Begrenzte Tauglichkeit:

- Einige Gläser können nach einer großen Anzahl von Waschgängen matt werden.
- Silber und Aluminium neigen beim Waschen zu Verfärbungen.
- Glasierte Muster können bei häufigem Waschen verblassen.

Achtung vor oder nach dem Beladen der Geschirrkörbe

(Für die beste Leistung der Geschirrspülmaschine befolgen Sie diese Beladungsrichtlinien. Die Ausstattung und das Aussehen von Körben und Besteckkörben kann von Ihrem Modell abweichen.) Schaben Sie alle großen Lebensmittelpartikel ab. Erweichen Sie Reste von verbranntem Essen in Pfannen. Es ist nicht notwendig, das Geschirr unter fließendem Wasser abzuspülen. Legen Sie Gegenstände wie folgt in die Geschirrspülmaschine:

- Gegenstände wie Tassen, Gläser, Töpfe/Pfannen usw. sind nach unten gerichtet.
- Gebogene Gegenstände oder solche mit Aussparungen sollten schräg beladen werden, damit Wasser abfließen kann.
- Alle Utensilien werden sicher gestapelt, damit sie nicht umkippen.
- Alle Geschirrteile werden so platziert, dass sich die Sprüharme beim Waschen frei drehen können.

⚠HINWEIS

Sehr kleine Gegenstände sollten nicht in der Spülmaschine gewaschen werden, da sie leicht aus dem Korb fallen können.

- Laden Sie Hohlkörper wie Tassen, Gläser, Pfannen usw. mit der Öffnung nach unten, damit sich kein Wasser im Behälter oder einem tiefen Boden ansammelt.
- Geschirr und Besteck dürfen nicht ineinander liegen oder sich gegenseitig bedecken.
- Um Schäden an Gläsern zu vermeiden, dürfen diese nicht berührt werden.
- Lange Klingenmesser, die in aufrechter Position gelagert werden, stellen eine potenzielle Gefahr dar!
- Lange und/oder scharfe Besteckteile wie z.B. Schnitzmesser müssen horizontal im Korb positioniert werden.
- Bitte überladen Sie Ihre Geschirrspülmaschine nicht. Dies ist wichtig für gute Ergebnisse und einen angemessenen Energieverbrauch.

Beladen des Korbs gemäß EN50242

Stellen Sie das Geschirr und das Kochgeschirr so auf, dass es nicht durch den Wasserstrahl bewegt wird.

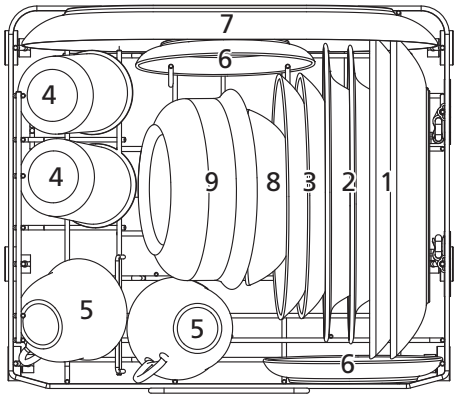

1	Essteller
2	Suppenteller
3	Dessertschale
4	Glas
5	Becher
6	Untertasse
7	Ovale Platte
8	Kleine Servierschale
9	Mittlere Servierschale

Beladung des Besteckkorbes

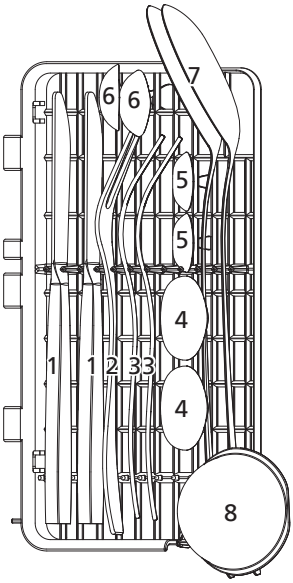

1	Messer
2	Gabel servieren
3	Gabel
4	Suppenlöffel
5	Teelöffel
6	Dessertlöffel
7	Serviergabel
8	Soßenlöffel

Für die persönliche Sicherheit und eine erstklassige Reinigung stellen Sie sicher, dass das Besteck wie folgt in den Korb gelegt wird:

- Sie verschlingen sich nicht.
- Platzieren Sie Silberbesteck mit den Griffen nach unten.
- Aber platzieren Sie Messer und andere potenziell gefährliche Utensilien mit den Griffen nach oben.

Beladen des Korbs gemäß EN60436

Stellen Sie das Geschirr und das Kochgeschirr so auf, dass es nicht durch den Wasserstrahl bewegt wird.

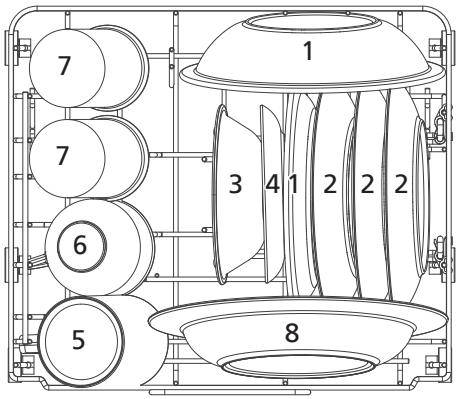

1	Melamin Dessertteller
2	Dessertteller
3	Dessertschale
4	Untertasse
5	Becher
6	Tasse
7	Glas
8	Suppenteller

Beladung des Besteckkorbes

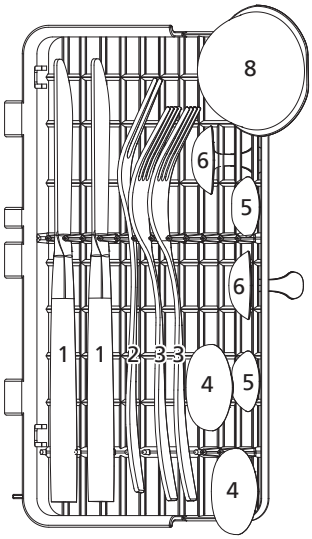

1	Messer
2	Gabel servieren
3	Gabel
4	Suppenlöffel
5	Teelöffel
6	Dessertlöffel
7	Servierlöffel
8	Soßenlöffel

Für die persönliche Sicherheit und eine erstklassige Reinigung stellen Sie sicher, dass das Besteck wie folgt in den Korb gelegt wird:

- Sie verschlingen sich nicht.
- Platzieren Sie Silberbesteck mit den Griffen nach unten.
- Aber platzieren Sie Messer und andere potenziell gefährliche Utensilien mit den Griffen nach oben.

Klappen Sie die Regalregale zurück

Die Spikes dienen zum Halten von Platten und einer Platte. Sie können abgesenkt werden, um mehr Platz für große Gegenstände zu schaffen.

nach oben heben

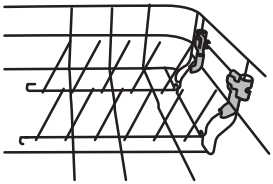

rückwärts falten

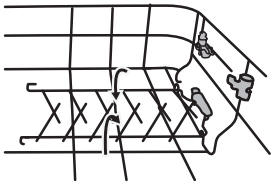

, Befüllen des Dispensers

Der Klarspüler wird während der letzten Spülung freigesetzt, um zu verhindern, dass das Wasser Tröpfchen auf Ihrem Geschirr bildet, die wiederrum Spuren und Flecken hinterlassen können.

⚠ WARNUNG

Verwenden Sie nur Spülmittel, die speziell für Geschirrspüler ge- eignet sind.

Verwenden Sie niemals andere Klarspüler und Reinigungsmittel.
Dies führt zu Schäden am Gerät.

Geschirrspülmittel ist ätzend!
Bewahren Sie das Geschirrspülmittel außerhalb der Reichweite von Kindern auf.

Konzentriertes Reinigungsmittel

Aufgrund ihrer chemischen Zusammensetzung können Waschmittel in zwei Grundtypen unterteilt werden:

- Herkömmliche, alkalische Reinigungsmittel mit ätzenden Bestandteilen.
- Niedrigalkalische konzentrierte Reinigungsmittel mit natürlichen Enzymen.

Die Verwendung des Normalwaschprogramms in Kombination mit konzentriertem Reinigungsmittel reduziert die Verschmutzung und ist gut für Ihr Geschirr.

Waschmitteltabletten

Waschmitteltabletten verschiedener Marken lösen sich mit unterschiedlichen Geschwindigkeiten auf. Aus diesem Grund können sich einige Waschmitteltabletten bei kurzen Programmen nicht auflösen und ihre volle Reinigungskraft entfalten. Verwenden Sie daher bei der Verwendung von Waschmitteltabletten lange Programme, umdie vollständige Entfernung von Waschmittelrückständen zu gewährleisten.

Reinigungsmittel

Das Reinigungsmittel muss vor Beginn jedes Waschgangs gemäß den Anweisungen in der Tabelle der Waschzyklen nachgefüllt werden. Ihre Geschirrspülmaschine verbraucht weniger Reinigungsmittel als eine herkömmliche Geschirrspülmaschine. Im Allgemeinen wird für eine normale Waschladung nur ein Esslöffel Waschmittel benötigt. Stark verschmutzte Gegenstände benötigen mehr Reinigungsmittel. Fügen Sie immer das Reinigungsmittel kurz vor Beginn der Spülmaschine hinzu, da es sonst feucht werden kann und sich dann nicht richtig auflöst.

Zugabe von Geschirrspülmittel

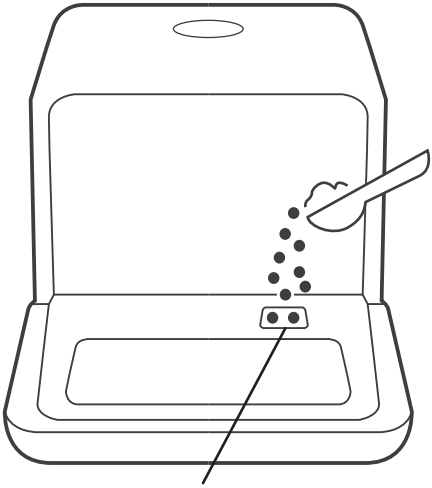

Hier wird das Geschirrspülmittel hinzugefügt
(Das Programm für Früchte fügt kein Geschirrspülmittel hinzu)

PROGRAMMIERUNG DER GESCHIRRSPÜLMA-SCHINE

Waschzyklus-Tabelle

Die folgende Tabelle zeigt, welche Programme für die Menge an Lebensmittelrückständen am besten geeignet sind und wie viel Waschmittel benötigt wird. Außerdem werden verschiedene Informationen über die Programme angezeigt.

Programm	Auswahl des Zyklus Informationen	Beschreibung des Zyklus	Reinigungsmittel	Zeit (min)	Energie (Kwh)	Wasser (L)
ECO (*En50242)	Dies ist ein Standardprogramm, es ist geeignet zur Reinigung von normal verschmutztem Geschirr und es ist das effizienteste Programm in Bezug auf den kombinierten Energie- und Wasserverbrauch für diese Art von Geschirr.	Waschen (50 ℃) Spülen Spülen (72 ℃) Trocknen	6 g	160	0,397	5
1 Stunde	Für leicht verschmutzte Ladungen, die keine hervorragende Trocknungsleistung erfordern.	Waschen (50 ℃) Spülen Spülen (65 ℃) Trocknen	6 g	60	0,4	5
Schnell	Eine kürzere Wäsche für leicht verschmutzte Ladungen und eine schnelle Wäsche.	Waschen (450℃) Spülen Spülen (60 ℃)	6 g	29	0,35	5
Fruchtwäsche (Heiß)	Geeignet zum Waschen von Fruchtoberflächen ab einer bestimmten Größe, wie z.B. Apfel, Traube, Jujube. Nicht geeignet für Früchte mit einer weichen Oberfläche	Waschen (36 ℃) Spülen	Etwas Soda-Pulver	12	0,150	5
Fruchtwäsche (kalt)	geeignet für Früchte mit weicher Oberfläche, wie z.B. Erdbeeren	Spülen	/	6	0,01	5
Babypflege	Geeignet zum Waschen von Babyflaschen	Waschen (69 ℃) Spülen Spülen (70 ℃) Trocknen	6 g	115	0,5	5
Glas	Für leicht verschmutzte Ladungen wie Gläser, Kristall und Feinporzellan.	Waschen (50 ℃) Spülen Spülen (65 ℃) Trocknen	6 g	85	0,4	5

⚠HINWEIS

EN 50242: Dieses Programm ist der Testzyklus. Die Informationen für die Vergleichsprüfung nach EN 50242.

PROGRAMMIERUNG DER GESCHIRRSPÜLMA-SCHINE

Waschzyklus-Tabelle

Die folgende Tabelle zeigt, welche Programme für die Menge an Lebensmittelrückständen am besten geeignet sind und wie viel Waschmittel benötigt wird. Außerdem werden verschiedene Informationen über die Programme angezeigt.

Programm	Auswahl des Zyklus Informationen	Beschreibung des Zyklus	Reinigungsmittel	Zeit (min)	Energie (Kwh)	Wasser (L)
ECO (*En60436)	Dies ist ein Standardprogramm, es ist geeignet zur Reinigung von normal verschmutztem Geschirr und es ist das effizienteste Programm in Bezug auf den kombinierten Energie- und Wasserverbrauch für diese Art von Geschirr.	Waschen (50 ℃) Spülen Spülen (72 ℃) Trocknen	10 g	160	0,396	5
1 Stunde	Für leicht verschmutzte Ladungen, die keine hervorragende Trocknungsleistung erfordern.	Waschen (50 ℃) Spülen Spülen (65 ℃) Trocknen	10 g	60	0,4	5
Schnell	Eine kürzere Wäsche für leicht verschmutzte Ladungen und eine schnelle Wäsche.	Waschen (450℃) Spülen Spülen (60 ℃)	10 g	29	0,35	5
Fruchtwäsche (Heiß)	Geeignet zum Waschen von Fruchtoberflächen ab einer bestimmten Größe, wie z.B. Apfel, Traube, Jujube. Nicht geeignet für Früchte mit einer weichen Oberfläche	Waschen (36 ℃) Spülen	Etwas Soda-Pulver	12	0,150	5
Fruchtwäsche (kalt)	geeignet für Früchte mit weicher Oberfläche, wie z.B. Erdbeeren	Spülen	/	6	0,01	5
Babypflege	Geeignet zum Waschen von Babyflaschen	Waschen (69 ℃) Spülen Spülen (70 ℃) Trocknen	10 g	115	0,5	5
Glas	Für leicht verschmutzte Ladungen wie Gläser, Kristall und Feinporzellan.	Waschen (50 ℃) Spülen Spülen (65 ℃) Trocknen	10 g	85	0,4	5

⚠HINWEIS

EN 60436: Dieses Programm ist der Testzyklus. Die Informationen für die Vergleichsprüfung nach EN 60436

, Einschalten des Gerätes

Starten eines Waschzyklus...

Ziehen Sie den Korb heraus (siehe Kapitel "Beladen der Spülmaschine").

Das Reinigungsmittel einfüllen (siehe Abschnitt "Reinigungsmittel einfüllen").

Stecken Sie den Stecker in die Buchse. Die Stromversorgung ist 220-240VAC 50 HZ, die Spezifikation der Steckdose ist 10 A 250 VAC.

Drücken Sie den Netzschalter, um das Gerät einzuschalten,

Schließen Sie den Einlass-Schlauch an den Wasserhahn an, stellen Sie sicher, dass die Wasserversorgung auf vollen Druck eingeschaltet ist, oder geben Sie manuell Wasser in den Tank.

Wählen Sie ein geeignetes Programm gemäß der "Waschzyklustabelle" aus;

Wenn ein Programm ausgewählt wird, leuchtet die Kontrollleuchte auf. Drücken Sie dann die Start-/Pause-Taste, die Geschirrspülmaschine beginnt zu starten.

⚠ HINWEIS

Wenn Sie die Start-/Rückstelltaste drücken, um während des Spülvorgangs eine Pause einzulegen, wird die Spülmaschine jede Minute ertönen, es sei denn, Sie drücken die Start-/Rücksetztaste zum Starten.

^ Programm ändern

Prämisse: Sie können das Waschprogramm ändern, wenn die Geschirrspülmaschine nur über eine kurze Zeit gelaufen ist. Andernfalls kann es sein, dass das Reinigungsmittel bereits freigegeben wurde und das Gerät das Waschwasser bereits abgelassen hat, in diesem Fall muss der Zyklus neu gestartet werden.

Drücken Sie die Start-/Pausetaste, um die Maschine anzuhalten, wenn die Tür geschlossen ist,
Drücken Sie die Programmtaste länger als drei Sekunden, die Maschine befindet sich im Standby-Modus, dann können Sie das Programm auf die gewünschte Zykluseinstellung umstellen (siehe Abschnitt "Starten eines Waschprogramms").
Das Anzeigefenster zeigt den Zustand der Geschirrspülmaschine an:

a) Die Anzeige zeigt "-:--" ----------> stand by;
b) Das Display zeigt "H:MM" und blinkt nicht ----------> pause;
c) Das Display zeigt "H:MM" und blinkt ----------> laufen;
d) Im Anzeigefenster erscheint "ENDE" ----------> Ende.

⚠HINWEIS

Wenn Sie die Tür während des Waschvorgangs öffnen, hält die Maschine an. Wenn Sie die Start-/Pausetaste drücken, arbeitet das Gerät nach 10 Sekunden weiter.

Wenn Ihr Modell die Speicherfunktion unterbrochen hat, beendet die Maschine das ausgewählte Programm nach einem Stromausfall.

^ Vergessen, Geschirr hinzuzufügen?

Ein vergessenes Geschirr kann jederzeit vor dem Öffnen des Waschmitteldosierers hinzugefügt werden. Wenn dies der Fall ist, befolgen Sie die folgenden Anweisungen:

1. Drücken Sie die Start-/Pause-Taste.
2. Öffnen Sie die Tür ein wenig, um das Spülen zu stoppen.
3. Nachdem die Sprüharme nicht mehr funktionieren, können Sie die Tür vollständig öffnen.
4. Fügen Sie das vergessene Geschirr hinzu.
5. Schließen Sie die Tür.
6. Drücken Sie die Start-/Pausetaste, die Geschirrspülmaschine läuft.

, Am Ende des Waschzyklus

Wenn der Arbeitszyklus beendet ist, ertönt der Summer der Geschirrspülmaschine 8 Sekunden lang und stoppt dann. Schalten Sie das Gerät mit der EIN/AUS-Taste aus, schalten Sie die Wasserzufuhr ab und öffnen Sie die Tür der Geschirrspülmaschine. Warten Sie einige Minuten, bevor Sie die Spülmaschine entladen, um Verbrühungen zu vermeiden, das Geschirr ist noch heiß und bruchgefährdet. Es trocknet dadurch auch besser.

- **Schalten Sie die Geschirrspülmaschine aus.**

  1. Schalten Sie die Geschirrspülmaschine aus, indem Sie die EIN/AUS-Taste drücken.
  2. Stellen Sie den Wasserhahn ab!

- **Öffnen Sie die Tür vorsichtig**

  Heiße Speisen sind empfindlich gegen Stöße. Das Geschirr sollte ca. 15 Minuten abkühlen gelassen werden, bevor es aus dem Gerät genommen wird.
  Öffnen Sie die Tür der Geschirrspülmaschine, lassen Sie sie offen und warten Sie einige Minuten, bevor Sie das Geschirr herausnehmen. Auf diese Weise ist das Geschirr kühler und die Trocknung wird verbessert.

- **Entladen der Geschirrspülmaschine**

  Es ist normal, dass die Geschirrspülmaschine innen nass ist.

⚠WARNUNG

Es ist gefährlich, die Tür beim Waschen zu öffnen, da das heiße Wasser Sie verbrühen kann.

^ Zwangsentwässerungsbetrieb

Im Standby-Modus können Sie die Taste "Babypflege" + Taste "Dampf" gleichzei-tig 3 Sekunden lang gedrückt halten, um den Wassertank zu entleeren.

WARTUNG UND REINIGUNG

^ Filtersystem

⚠WARNUNG

- **Verwenden Sie die Geschirrspülmaschine niemals ohne Filter!**
- **Vergewissern Sie sich, dass der Filter richtig montiert ist.**
  Die Leistung kann beeinträchtigt werden und Geschirr und Utensilien können beschädigt werden.

Der Filter entfernt effizient Lebensmittelpartikel aus dem Waschwasser und ermöglicht es, diese während des Zyklus zu recyceln.
Für beste Leistung und Ergebnisse muss die Filterbaugruppe regelmäßig gereinigt werden. Aus diesem Grund ist es empfehlenswert, die größeren Lebensmittelpartikel, die im Filter eingefangen werden, nach jedem Waschgang zu entfernen, indem man den Filter und den Behälter unter fließendem Wasser spült. Um die Filterbaugruppe zu entfernen, ziehen Sie den Behältergriff nach oben.

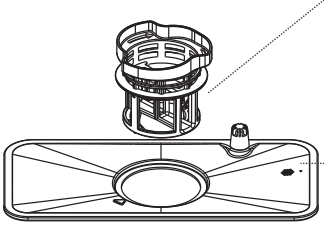

B. Feinfilter

Dieser Filter hält Schmutz- und Speisereste im Wannenbereich zurück und verhindert, dass sie sich während des Spülgangs auf dem Geschirr ablagern.

A. Hauptfilter

Die in diesem Filter eingefangenen Speise- und Schmutzreste werden durch einen speziellen Strahl am unteren Sprüharm pulverisiert und zur Entleerung heruntergespült.

Schritt 1: Die Filterbaugruppe gegeneinander ausrichten und dann alles anheben.

Schritt 2: Heben Sie B von A

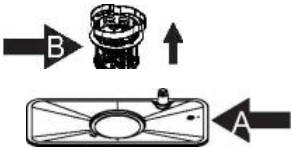

⚠ HINWEIS

Wenn Sie es von Schritt 1 bis Schritt 2 durchführen, wird das Filtersystem entfernt; wenn Sie es von Schritt 2 nach Schritt 1 durchführen, wird das Filtersystem installiert.

Die gesamte Filterbaugruppe sollte einmal pro Woche gereinigt werden.

- Überprüfen Sie die Filter nach jedem Gebrauch der Geschirrspülmaschine auf Verstopfung.
- Durch Abschrauben des Grobfilters können Sie das Filtersystem entfernen. Entfernen Sie alle Lebensmittelreste und reinigen Sie die Filter unter fließendem Wasser.

⚠WARNUNG

Bei der Reinigung der Filter sollten diese nicht ausgeklopft werden. Andernfalls könnten die Filter verzogen und die Leistung der Geschirrspülmaschine beeinträchtigt werden.

^ Pflege der Geschirrspülmaschine

Das Bedienfeld kann mit einem leicht angefeuchteten Tuch gereinigt werden. Nach der Reinigung ist darauf zu achten, dass sie gründlich getrocknet wird. Verwenden Sie für den Außenbereich ein gutes Geräte-Polierwachs. Verwenden Sie niemals scharfe Gegenstände, Scheuerschwämme oder scharfe Reinigungsmittel auf irgendeinem Teil der Geschirrspülmaschine.

Reinigung der Tür

Um die Kante um die Tür zu reinigen, sollten Sie nur ein weiches, warmes und feuchtes Tuch verwenden. Um das Eindringen von Wasser in das Türschloss und die elektrischen Komponenten zu vermeiden, dürfen Sie keinen Sprühreiniger verwenden.

⚠WARNUNG

- Verwenden Sie niemals einen Sprühreiniger, um das Türpaneel zu reinigen, da dies das Türschloss und die elektrischen Komponenten beschädigen könnte.
- Es sollten keine Scheuermittel oder Papiertücher verwendet werden, da die Gefahr von Kratzern oder Flecken auf der Edelstahloberfläche besteht.

Vor Frost schützen

Bitte treffen Sie im Winter Frostschutzmaßnahmen an der Geschirrspülmaschine. Nach jedem Waschgang gehen Sie bitte wie folgt vor.

1. Trennen Sie die Stromzufuhr zur Geschirrspülmaschine.

2. Schalten Sie die Wasserzufuhr ab und trennen Sie die Wasserzulaufleitung vom Wasserventil.

3. Lassen Sie Wasser aus der Wasserleitung und dem Wasserventil abfließen (Verwenden Sie einen Topf zum Auffangen des Wassers).

4. Schließen Sie die Wasserzulaufleitung wieder an das Wasserventil an.

5. Entfernen Sie den Filter am Boden der Wanne und verwenden Sie einen Schwamm, um das Wasser im Wannenboden aufzusaugen.

⚠HINWEIS

Wenn Ihre Geschirrspülmaschine aufgrund von Vereisung nicht funktioniert, wenden Sie sich bitte an einen autorisierten Servicemitarbeiter.

Reinigung der Sprüharme

Die Sprüharme können zur regelmäßigen Reinigung der Düsen einfach entfernt werden, um ein mögliches Verstopfen zu vermeiden. Waschen Sie sie unter fließendem Wasser und setzen Sie sie vorsichtig wieder in die richtige Position und prüfen Sie, ob ihre Drehbewegung in keiner Weise behindert wird.

Greifen Sie die Mitte des Sprüharms, ziehen Sie ihn nach oben, um ihn zu entfernen. Waschen Sie die Arme unter fließendem Wasser und setzen Sie sie vorsichtig an ihren Platz. Überprüfen Sie nach dem Zusammenbau, ob sich die Sprüharme frei drehen können. Andernfalls überprüfen Sie, ob sie korrekt installiert wurden.

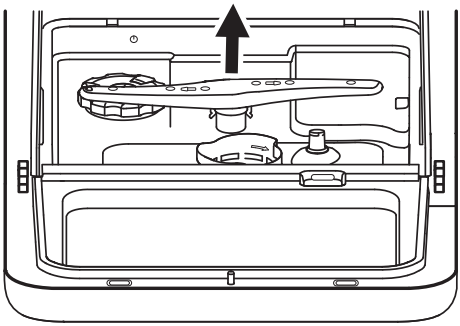

So halten Sie Ihre Geschirrspülmaschine in Form

Nach jeder Wäsche

Schalten Sie nach jeder Wäsche die Wasserzufuhr zum Gerät ab und lassen Sie die Tür leicht offen, damit Feuchtigkeit und Gerüche nicht im Inneren eingeschlossen werden.

Ziehen Sie den Stecker

Vor der Reinigung oder Wartung immer den Stecker aus der Steckdose ziehen.

Keine Lösungsmittel oder abrasive Reinigung

Verwenden Sie zur Reinigung der Außen- und Gummiteile der Geschirrspülmaschine keine Lösungsmittel oder Scheuermittel, sondern nur ein Tuch mit warmer Seifenlauge. Um Flecken oder Verunreinigungen von der Oberfläche des Innenraums zu entfernen, verwenden Sie ein mit Wasser befeuchtetes Tuch, einen kleine Menge Essig oder ein speziell für Geschirrspüler entwickeltes Reinigungsmittel.

Bei längerer Nichtbenutzung

Es wird empfohlen, einen Spülgang mit leerem Geschirrspüler durchzuführen und dann den Stecker aus der Steckdose zu ziehen, die Wasserzufuhr abzuschalten und die Tür des Gerätes leicht offen zu lassen. Dadurch halten die Türdichtungen länger und verhindern die Geruchsbildung im Gerät.

Bewegen des Gerätes

Wenn das Gerät bewegt werden muss, versuchen Sie, es in der vertikalen Position zu halten. Bei Bedarf kann es auf seiner hinteren Seite positioniert werden.

INSTALLATION

⚠WARNUNG

Gefahr durch elektrischen Schlag

Trennen Sie die Stromversorgung, bevor Sie die Geschirrspülmaschine installieren. Andernfalls kann es zum Tod oder zum elektrischen Schlag kommen.

A Achtung

Die Installation der Rohre und Elektrogeräte sollte von Fachleuten durchgeführt werden.

^ Installationsvorbereitung

Die Einbaulage der Geschirrspülmaschine sollte sich in der Nähe des vorhandenen Wasserzulaufs, des Ablaufs und der Steckdose befinden.
Eine Seite der Spüle des Schrankes sollte so gewählt werden, dass der Anschluss der Ablaufschläuche der Geschirrspülmaschine erleichtert wird.

^ Positionierung des Geräts

Positionieren Sie das Gerät an der gewünschten Stelle. Die Rückseite sollte gegen die dahinterliegende Wand und die Seiten, entlang der angrenzenden Schränke oder Wände, anliegen. Die Geschirrspülmaschine ist mit Wasserzulauf- und Ablaufschläuchen ausgestattet, die zur Erleichterung der ordnungsgemäßen Installation nach rechts oder links verlegt werden können.

Über den Stromanschluss

⚠WARNUNG

Für die persönliche Sicherheit:

- Verwenden Sie bei diesem Gerät kein Verlängerungskabel
  oder einen Adapterstecker.
- Unter keinen Umständen darf
  die Erdungsverbindung vom Netzkabel getrennt oder entfernt werden.

Elektrische Anforderungen

Bitte beachten Sie das Typenschild, um die Nennspannung zu erfahren und die Spülmaschine an das entsprechende Netzteil anzuschließen. Verwenden Sie die erforderliche Sicherung 10 Ampere, empfohlene Zeitsicherung
oder den empfohlenen Trennschalter und stellen Sie einen separaten Stromkreis
für dieses Gerät zur Verfügung.

Elektrischer Anschluss

Stellen Sie sicher, dass die Spannung und Frequenz der zu versorgenden Leistung mit denen auf
dem Typenschild übereinstimmt. Stecken Sie den Stecker nur in eine geerdete Steckdose. Wenn die Steckdose, an die das Gerät angeschlossen werden muss, nicht für den Stecker geeignet ist, ersetzen Sie die Steckdose und verwenden Sie keine Adapter oder dergleichen,
da dies zu Überhitzung und Verbrennungen führen könnte.
A Stellen Sie sicher, dass vor dem Gebrauch eine ordnungsgemäße Erdung vorhanden ist

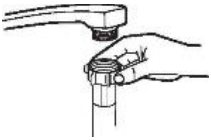

^ Wasseranschluss

Schließen Sie den Kaltwasserschlauch an einen 3/4 (Zoll)
Gewindeanschluss an und achten Sie darauf, dass er fest sitzt.
Wenn die Wasserleitungen neu sind oder über einen
längeren Zeitraum nicht benutzt wurden, lassen Sie
das Wasser laufen, um sicherzustellen, dassdas Wasser klar und frei von Verunreinigungen ist. Wenn diese Vorsichtsmaßnahme
nicht getroffen wurde, besteht die Gefahr, dass der Wasserzufluss verstopft und das Gerät

Anschluss von Abfluss-Schläuchen

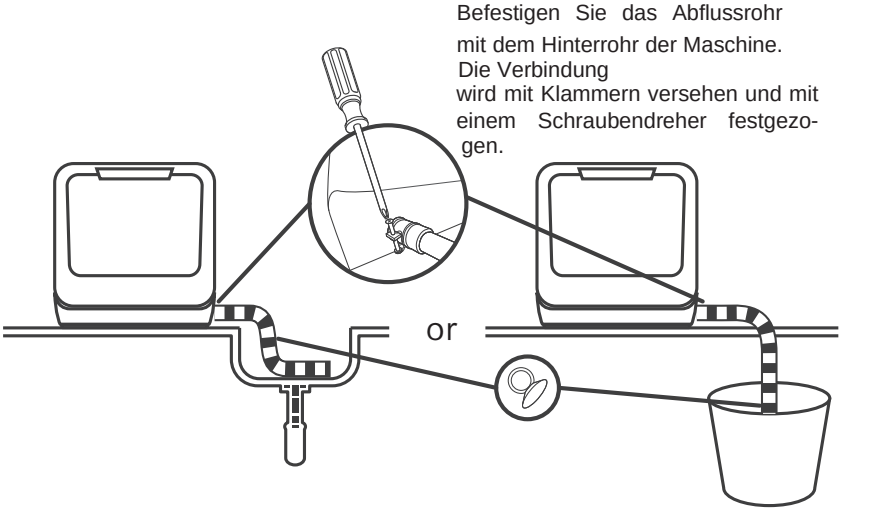

Befestigen Sie die Abflussleitung mit Saugnäpfen.

Der Anschluss der Abflussleitung: Das Ende des Abflusses in ein Waschbecken oder einen Eimer setzen.

Wie man überschüssiges Wasser aus Schläuchen abführt

Wenn die Spüle mehr als 1000 mm über dem Boden liegt, kann das überschüssige Wasser in den Schläuchen nicht direkt in die Spüle abgeleitet werden. Es ist notwendig, überschüssiges Wasser aus den Schläuchen in eine Schüssel oder einen geeigneten Behälter abzulassen, der außerhalb der Spüle gehalten wird und niedriger als die Spüle ist.

Wasserablauf

Schließen Sie den Wasserablaufschlauch an. Der Ablaufschlauch muss korrekt montiert sein, um Wasserleckagen zu vermeiden. Achten Sie darauf, dass der Wasserablaufschlauch nicht geknickt oder gequetscht wird.

Verlängerungsschlauch

Wenn Sie eine Verlängerung des Abfluss-Schlauches benötigen, achten Sie darauf, dass Sie einen ähnlichen Abfluss-Schlauch verwenden. Es darf nicht länger als 4 Meter sein, da sonst die Reinigungswirkung der Geschirrspülmaschine beeinträchtigt werden könnte.

TIPPS ZUR FEHLERBEHEBUNG

Bevor Sie den Service anrufen

Das Überprüfen der Diagramme auf den folgenden Seiten kann Sie davon abhalten, den Service in Anspruch zu nehmen.

Problem	Mögliche Ursachen	Was zu tun ist
Die Geschirrspülmaschine startet nicht	Sicherung durchgebrannt, oder der Trennschalter ist ausgelöst.	Sicherung oder Trennschalter ersetzen. Entfernen Sie alle anderen Geräte, die sich im gleichen Schaltkreis mit der Geschirrspülmaschine befinden.
	Die Stromversorgung ist nicht eingeschaltet.	Vergewissern Sie sich, dass die Geschirrspülmaschine eingeschaltet und die Tür sicher geschlossen ist. Vergewissern Sie sich, dass das Netzkabel richtig in die Steckdose eingesteckt ist.
	Fehlercode:E1; Der Wasserdruck ist niedrig	Überprüfen Sie, ob die Wasserversorgung ordnungsgemäß angeschlossen ist und das Wasser eingeschaltet ist.
	Tür der Geschirrspülmaschine nicht richtig geschlossen.	Achten Sie darauf, dass Sie die Tür richtig schließen und verriegeln.
Wasser nicht abgepumpt	Überprüfen Sie den Abfluss-Schlauch, ob er verdreht oder eingeklemmt ist.	Korrigieren Sie den Abfluss-Schlauch der Geschirrspülmaschine.
	Der Filter ist verstopft.	Überprüfen Sie den Grobfilter.
	Die Küchenspüle ist verstopft.	Überprüfen Sie die Spüle, um sicher zu gehen Wenn das Problem die Küchenspüle ist, die nicht ausläuft, brauchen Sie vielleicht einen Klempner und keinen Servicemitarbeiter für Geschirrspüler.
Laugenreste in der Wanne	Falsches Reinigungsmittel.	Verwenden Sie nur das dafür vorgesehene Geschirrspülmittel, um Schaumbildung zu vermeiden. Wenn sich in der Spülmaschine Schaum befindet. Öffnen Sie die Tür für 20 - 30 Minuten, damit der Schaum verdampfen kann. Wenn der Schaum noch im Behälter vorhanden ist. Geben Sie 1,5 l

Problem	Mögliche Ursachen	Was zu tun ist
	Verschütteter Klarspüler.	Wischen Sie verschüttete Klarspüler immer sofort auf.
Befleckter Wanneninnenraum	Es wurde möglicherweise ein Waschmittel mit Farbstoff verwendet.	Achten Sie darauf, dass das Reinigungsmittel kein Farbmittel enthält.
Weißer Film auf der Innenfläche	Hartwassermineralien.	Zur Reinigung des Innenraums verwenden Sie einen feuchten Schwamm mit Geschirrspülmittel und tragen Gummihandschuhe. Verwenden Sie niemals andere Reinigungsmittel als Geschirrspülmittel, da dies zu Schaumbildung oder Laugenbildung führen kann.
Es gibt Rostflecken auf dem Besteck.	Die betroffenen Gegenstände sind nicht Korrosionsbeständig.	Vermeiden Sie es, Gegenstände, die nicht korrosionsbeständig sind, in der Geschirrspülmaschine zu waschen.
	Es wurde kein Programm gestartet, nachdem Geschirrspülsalz hinzugefügt wurde. Spuren von Salz sind in den Waschzyklus gelangt.	Führen Sie nach der Zugabe von Salz immer ein Waschprogramm ohne Geschirr durch. Wählen Sie nicht die Turbo-Funktion (falls vorhanden).
	Der Deckel des Enthärters ist lose.	Überprüfen Sie, ob der Deckel des Enthärters fest sitzt.
Klopfgeräusche in der Geschirrspülmaschine	Ein Sprüharm stößt gegen einen Gegenstand in einem Korb.	Unterbrechen Sie das Programm und ordnen Sie die Gegenstände, die den Sprüharm behindern, neu an.
Klappergeräusche in der Geschirrspülmaschine	Geschirrteile sind lose in der Spülmaschine.	Unterbrechen Sie das Programm und ordnen Sie die Geschirrteile neu an.
Klopfgeräusche in den Wasserleitungen	Dies kann durch die bauseitige Installation oder das Profil der Rohrleitung verursacht werden.	Dies hat keinen Einfluss auf die Funktion der Geschirrspülmaschine. Wenden Sie sich im Zweifelsfall an einen qualifizierten Installateur.
Das Geschirr ist nicht sauber	Das Geschirr wurde nicht richtig verladen.	Siehe Hinweise unter "Be- und Entladen Ihrer Geschirrspülmaschine".
	Das Programm war nicht stark genug.	Wählen Sie ein intensiveres Programm.

Problem	Mögliche Ursachen	Was zu tun ist
Das Geschirr ist nicht sauber.	Es wurde nicht genügend Waschmittel abgegeben.	Verwenden Sie mehr Reinigungsmittel oder wechseln Sie Ihr Reinigungsmittel.
	Gegenstände blockieren die Bewegung der Sprüharme.	Ordnen Sie die Gegenstände so an, dass sich der Sprüharm frei drehen kann.
	Die Filterkombination ist nicht sauber oder nicht richtig im Boden des Waschtisches montiert. Dies kann dazu führen, dass die Sprüharmdü-	Reinigen und/oder montieren Sie den Filter ordnungsgemäß. Reinigen Sie die Sprüharmdüsen.
Trübung auf Glaswaren.	Kombination aus weichem Wasser und zu viel Reinigungsmittel.	Verwenden Sie weniger Reinigungsmittel, wenn Sie weiches Wasser haben, und wählen Sie einen kürzeren Zyklus, um die Gläser zu waschen und zu reinigen.
Auf Geschirr und Gläsern erscheinen weiße Flecken.	Hartes Wasser kann zu Kalkablagerungen führen.	Fügen Sie mehr Reinigungsmittel hinzu.
Schwarze oder graue Flecken auf dem Geschirr	Aluminiumgeschirr hat am Geschirr gerieben	Verwenden Sie einen milden, scheuernden Reiniger, um diese Spuren zu beseitigen.
Im Spender verbliebenes Reinigungsmittel	Geschirr blockiert Waschmittelspender	Laden Sie das Geschirr wieder richtig ein.
Das Geschirr trocknet nicht.	Unsachgemäße Beladung	Laden Sie die Geschirrspülmaschine wie in der Anleitung beschrieben.
	Geschirr wurde zu früh entfernt	Leeren Sie Ihre Geschirrspülmaschine nicht sofort nach dem Waschen. Öffnen Sie die Tür leicht, damit der Dampf austreten kann. Nehmen Sie die Teller heraus, wenn die Innentemperatur nicht mehr zu hoch ist. Entladen Sie zuerst den unteren Korb, um zu verhindern, dass das Tropfwasser aus dem oberen Korb austritt.

Problem	Mögliche Ursachen	Was zu tun ist
Das Geschirr trocknet nicht.	Falsches Programm wurde ausgewählt.	Bei einem kurzen Programm ist die Waschtemperatur niedriger, was die Reinigungsleistung verringert. Wählen Sie ein Programm mit einer langen Waschzeit.
	Verwendung von Besteck mit einer minderwertigen Beschichtung.	Die Wasserableitung ist mit diesen Elementen schwieriger. Besteck oder Geschirr dieser Art ist nicht für das Spülen in der Spülmaschine geeignet.

Fehlercodes

Wenn einige Fehlfunktionen auftreten, zeigt das Gerät Fehlercodes an, um Sie zu warnen:

Codes	Bedeutungen	Mögliche Ursachen
E1	Längere Einlasszeit.	Ein Durchflussmesser, ein Ablassventil oder ein Pumpenausfall, sollte von einem qualifizierten Fachmann repariert werden.
E3	Erforderliche Temperatur kann nicht erreicht werden	Heizrohr oder Thermistoranomalie, sollte von einem Fachmann repariert werden.
E4	Überlauf.	Ein Element des Geschirrspülers leckt.
Ed	Kommunikationsanomalie	Es sollte von einem qualifizierten Fachmann repariert werden.

⚠WARNUNG

- Wenn es zu einem Überlauf kommt, schalten Sie die Hauptwasserversorgung ab, bevor Sie einen Service anrufen.
- Befindet sich aufgrund einer Überfüllung oder eines kleinen Lecks Wasser in der Bodenwanne, sollte das Wasser vor dem Wiederanlauf der Spülmaschine entfernt werden.

Technische Daten

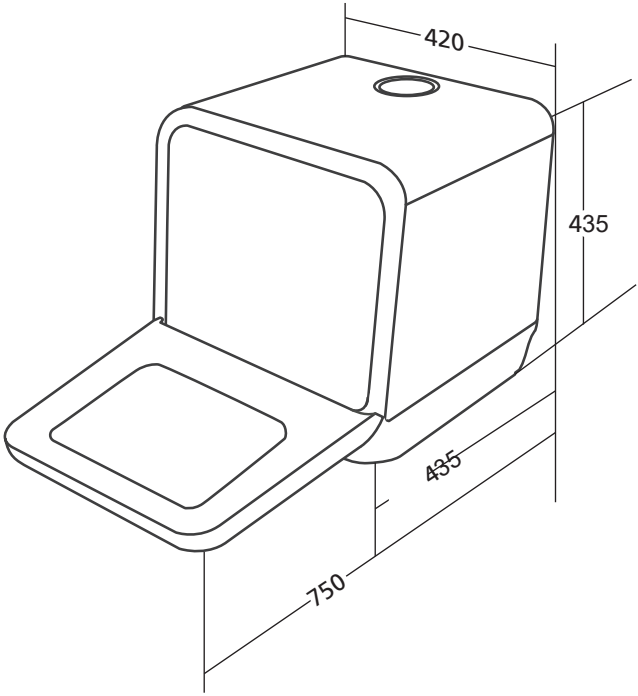

Höhe	435mm
Breite	420mm
Tiefe	435mm
Angeschlossene Spannung	siehe Typenschild
Wasserdruck	0,04 - 1,0 MPa
Stromversorgung	siehe Typenschild
Kapazität	2 Platzeinstellungen

Inhalt, Aufbau und Format des Produktdatenblatts

Name oder Handelsmarke des Lieferanten: Scandomestic				
Anschrift des Lieferanten (2) : Thrigesvej 2, 8600 Silkeborg				
Modellkennung: SFO 101 W				
Allgemeine Produktparameter:				
Parameter	Wert	Parameter	Wert	
Nennkapazität (1) (ps)	2	Abmessungen in cm	Höhe	43,5
			Breite	42,0
			Tiefe	43,5
EEI (1)	62,9	Energieeffizienzklasse (1)	G (3)	
Reinigungsleistungsindex (1)	1,13	Trocknungsleistungsindex (1)	0,86	
Energieverbrauch in kWh [pro Betriebszyklus] im eco-Programm bei Kaltwasseranschluss. Der	0,396	Wasserverbrauch in Litern [pro Betriebszyklus] im eco-Programm. Der tatsächliche	5,0	

tatsächliche Energieverbrauch hängt von der jeweiligen Nutzung des Geräts ab.		Wasserverbrauch hängt von der jeweiligen Nutzung des Geräts und vom Härtegrad des Wassers ab.	
Programmdauer (1) (h:min)	2:40	Art	Freistehend]
Luftschallemissionen (1) (in dB(A) re 1 pW)	58	Luftschallemissionsklasse (1)	D (3)
Aus-Zustand (W)	0,49	Bereitschaftszustand (W)	N/A
Zeitvorwahl (W) (falls zutreffend)	1,00	vernetzter Bereitschaftsbetrieb (W) (falls zutreffend)	N/A
Mindestlaufzeit der vom Lieferanten angebotenen Garantie (2) : 6 Monate			
Weitere Angaben:			
Weblink zur Website des Lieferanten, auf der die Informationen gemäß Anhang II Nummer 6 der Verordnung (EU) 2019/2022 (1) (2) der Kommission zu finden sind: www.scandomestic.dk			

(1) Angaben für das eco-Programm.

(2) Änderungen dieser Einträge gelten nicht als relevante Änderungen im Sinne des Artikels 4 Absatz 4 der Verordnung (EU) 2017/1369.

([3]) Wenn der endgültige Inhalt dieser Zelle in der Produktdatenbank automatisch generiert wird, darf der Lieferant diese Daten nicht eingeben.

([1]) Verordnung (EU) 2019/2022 der Kommission vom 1. Oktober 2019 zur Festlegung von Ökodesign-Anforderungen an Haushaltsgeschirrspüler gemäß der Richtlinie 2009/125/EG des Europäischen Parlaments und des Rates, zur Änderung der Verordnung (EG) Nr. 1275/2008 der Kommission und zur Aufhebung der Verordnung (EU) Nr. 1016/2010 der Kommission (siehe Seite 267 dieses Amtsblatts).

DISKMASKIN

Användarmanual

SFO 100

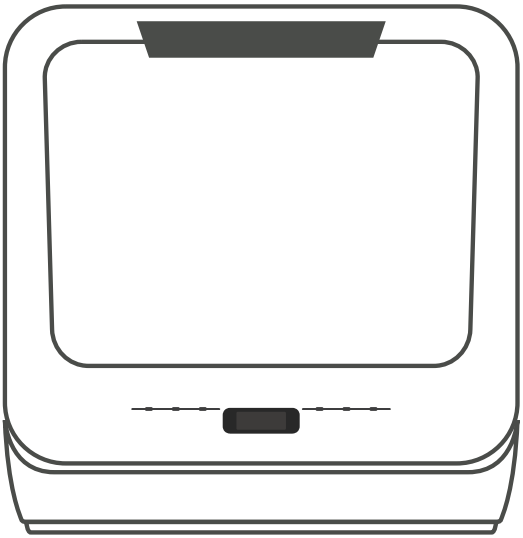

scandomestic

Spara detta dokument för framtida referens.

SNABBANVÄNDARGUIDE

För detaljerad användning, se motsvarande innehåll i användarmanualen.

Ansluten till strömförsörjning

Strömförsörjningen är 220-240VAC 50 Hz
Specifikationen för uttaget är 10 A 250 VAC

Anslutningen till avloppsröret: Se till att änden av avloppsröret är i en hink eller spann .

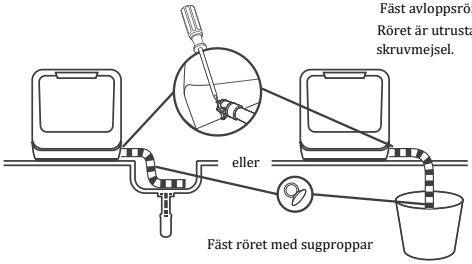

Fäst avloppsröret till röret på baksidan av maskinen.
Röret är utrustat med klämmor och spänns fast med en skruvmejsel.

Fyll på med vatten i diskmaskinens tank

OBS: Innan du fyller på med vatten måste du trycka på startknappen för att sätta på diskmaskinen

Det finns två sätt att fylla på med vatten i tanken:

1. Anslut intagsslangen till kranen;
2. Öppna locket och fyll på med vatten i diskmaskinens tank manuellt

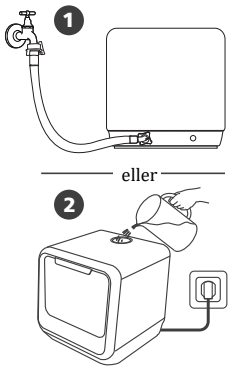

Det finns två sätt för att säkerställa att tanken är full med vatten

1. Före start:

När tanken är fylld med vatten kommer maskinen att pipa snabbt i 3 sekunder.

2. Efter start:

Finns det inte tillräckligt med vatten kommer lampan vara på;

Finns det tillräckligt med vatten kommer vara av och maskinen kommer att pipa snabbt i 3 sekunder.

Ta bort större rester

Ta bort alla större rester eller matbitar innan du ställer ner disken i diskmaskinen.

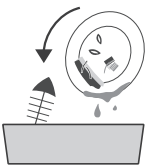

Öppna dörren, ställa i disk och fylla på med diskmedel.

Placera disken i storleksordning och från de två sidorna in till mitten. Alla djupa tallrikar bör lutas för att rengöras ordentligt.

Rengöringsarmen blir blockerad vid dålig placering av tallrikar och rengöringen kan bli dålig.

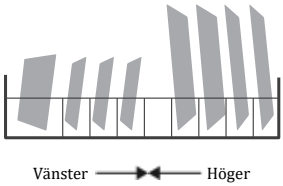

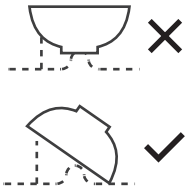

Djupa tallrikar bör inte placeras uppåt för att undvika dålig rengöring. Försök att placera så den smutsiga sidan är riktad mot rengöringsarmen.

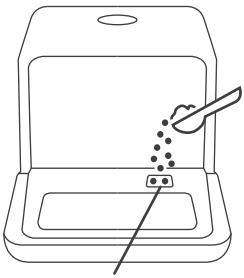

Placering av maskindiskmedel.
(Inget maskindiskmedel bör användas vid fruktprogrammet)

Stäng dörren, välj program och starta diskmaskinen

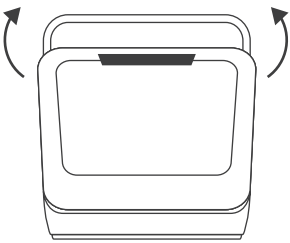

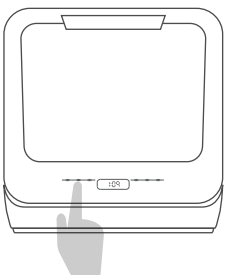

INNEHÅLL

Se till att du varsamt läst igenom denna manual innan du använder diskmaskinen, det hjälper dig att använda och underhålla diskmaskinen ordentligt

01

5 **VIKTIGA SÄKERHETSINSTRUKTIONER**

02

10 **LÄR KÄNNA DIN MASKIN**

10 Diskmaskinens funktioner

11 Kontrollpanel

03

12 **ANVÄNDA DIN DISKMASKIN**

12 Fylla på med salt

13 Justera saltintaget

14 Fylla diskmaskinskorgarna

18 Hälla i maskindiskmedel

04

20 **PROGRAMMERA DISKMASKINEN**

20 Tvättcykeltabell

21 Starta maskinen

21 Ändra program

22 Glömt att lägga i disk?

23 Vid slutet av tvättcykeln

23 Tvinga uttömning av vatten

05

24 **UNDERHÅLLNING OCH RENGÖRING**

24 Filtersystem

25 Ta hand om diskmaskinen

06

28 **INSTALLERINGSINSTRUKTIONER**

28 Förberedelse av installation

29 Om strömförsörjningen

30 Vattenanslutning

30 Anslutning av avloppsslangar

07

31 **FELSÖKNINGSTIPS**

31 Innan du ringer service

34 Felmeddelanden

35 Teknisk information

VIKTIGA SÄKERHETSINSTRUKTIONER

VARNING

När du använder din diskmaskin, följ försiktighetsåtgärderna listade nedan:

- Denna vitvara är avsedd för användning i hushåll och liknande tillämpningar såsom:
  -personalkök i affärer, kontor och andra arbetsplatser;
  -gårdar;
  -av kunder i hotell, motell och andra liknande bostadsmiljöer;
  -bed and breakfast-liknande miljöer.
- Denna vitvara kan användas av barn från 8 år och upp samt av personer med nedsatt fysisk, mental eller sinnesförmåga eller brist på erfarenhet och kunskap om de har fått övervakning eller instruktioner om användningen av apparaten på ett säkert sätt och förstår riskerna. Barn får inte leka med maskinen. Rengöring och underhåll får inte utföras av barn utan tillsyn. (Enligt EN60335-1)
- Denna apparat är inte avsedd att användas av personer (inklusive barn) med nedsatt fysisk, mental eller sinnesförmåga, eller brist på

erfarenhet och kunskap, så vida de inte är övervakade eller givits instruktioner rörande användningen av vitvaran av en person som är ansvarig för deras säkerhet. (Enligt IEC60335-1)

- Denna vitvara är endast till för användning inomhus samt endast för hushåll.
- För att skydda mot risk av elchock, sänk inte ner apparaten, sladden eller elkontakten helt eller delvist i vatten eller annan vätska.
- Koppla ur enheten före rengöring och underhåll.
  Använd en mjuk, fuktad trasa med mild tvål och använd sedan en torr trasa för att torka torrt.

Instruktioner för jordning

- Denna vitvara måste vara jordad. Vid ett fel eller trasig vara kommer jordningen att minska risken för elchocker genom att ge en väg med minst motstånd för elektrisk ström. Denna apparat är utrustad med en sladd för jordledare och en jordplugg.
- Pluggen måste vara ansluten till ett lämpligt uttag som är installerad och jordad i enlighet med alla lokala koder och förordningar.

- Ändra inte pluggen som medföljer vitvaran om den inte passar i uttaget. Se till att ha ett ordentligt uttag installerat av en kvalificerad elektriker.
- Felaktig anslutning av utrustningens jordningsledare kan leda till risk för elektrisk chock. Kontrollera med en kvalificerad elektriker eller servicerepresentant om du är osäker på om apparaten är ordentligt jordad.

Allmän användning

- Missbruka inte, sitt eller stå inte på diskmaskinens dörr eller diskställ.
- Starta inte din diskmaskin såvida inte alla panelerna är ordentligt fastsatta.
- Öppna dörren väldigt försiktigt om diskmaskinen är igång, det finns risk för att vatten sprutar ut.
- Placera inte några tunga objekt på eller stå inte på dörren när den är öppen. Maskinen kan falla framåt.
- När du fyller på med saker som ska rengöras:
  1) Placera skarpa föremål så att de inte förstör dörrens tätning;
  2) **Varning**: Knivar och andra verktyg med skarpa spetsar måste läggas i korgen med deras spetsar nedåt eller placerade i en horisontell position.
- Kontrollera så att facket för maskindiskmedlet är tomt efter en färdig tvättcykel.

- Diska inte föremål av plast om de inte är markerade för att klara maskindisk eller liknande. För plastföremål utan markering, kontrollera tillverkarens rekommendationer.
- Använd endast maskindiskmedel som är designat för en automatisk diskmaskin.
- Använd aldrig tvål, tvättmedel eller handdiskmedel i din diskmaskin.
- Barn bör övervakas för att försäkra att de inte leker med vitvaran.
- Dörren bör inte lämnas öppen, detta ökar risken för att den faller.
- Om strömsladden är skadad måste den bli ersatt av tillverkaren eller dess serviceagent eller en liknande kvalificerad person för att undvika fara.
- Under installering bör inte strömkabeln böjas eller klämmas extremt eller på ett farligt sätt.
- Försök inte manipulera kontrollerna.
- Vitvaran bör anslutas till vattenförsörjningen genom nya slangar och gamla slangar bör inte återanvändas.
- Det maximala antalet platsinställningar som ska tvättas är 2.
- Det maximalt tillåtna ingående vattentrycket är 1MPa.
- Det minsta tillåtna ingående vattentrycket är 0.04MPa.

Slänga och skrota

- När förpackning och vitvara ska slängas eller skrotas, vänligen ta den till en återvinningsplats. Se till att varan är oanvändbar genom att kapa strömkabeln efter den inte är kopplad till någon strömförsörjning samt se till att dörren inte kan låsas eller stängas ordentligt genom att förstöra låsmekanismen.

- Kartongen är tillverkad av återvunnet papper och bör återvinnas genom en återvinningsstation.
- Genom att försäkra att denna produkt är ordentligt skrotad och återvunnen kan du hjälpa till att förhindra potentiella negativa konsekvenser för miljön och mänsklig hälsa, vilket annars kan förvärras genom olämplig avfallshantering av denna produkt.
- För mer detaljerad information om återvinning av denna produkt, vänligen kontakta din lokala kommuns kontor och de ansvariga för ditt lokala hushållsavfall.
- SLÄNGA: Släng inte denna produkt som osorterat hushållsavfall. Speciell hantering av avfall är nödvändigt.

LÄR KÄNNA DIN MASKIN

VIKTIGT:

Läs dessa instruktioner före användning av denna diskmaskin för första gången samt för att få den bästa prestandan.

Diskmaskinens funktioner

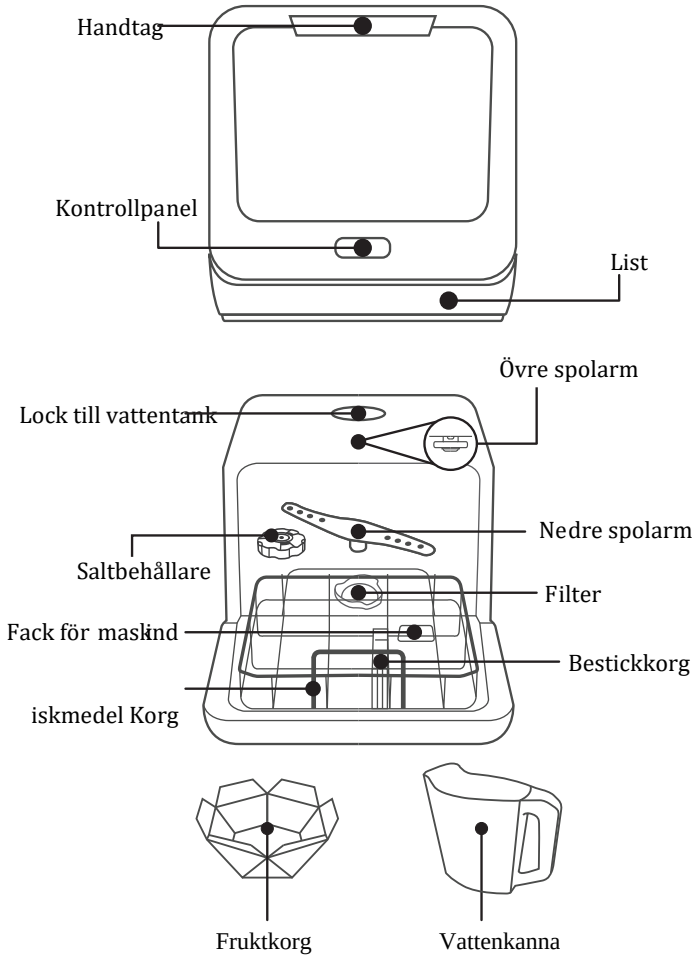

Kontrollpanel

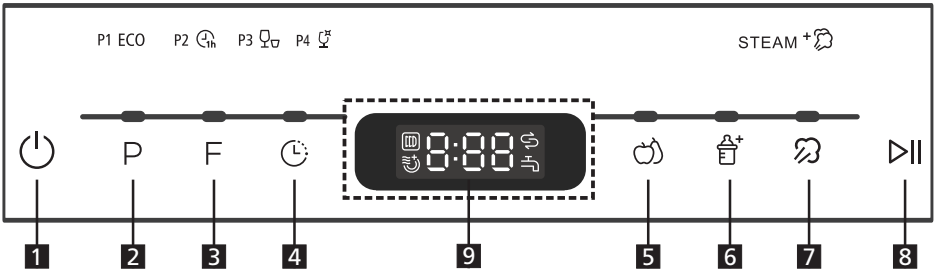

1 **Strömknapp**	För att starta och stänga av.
2 **Program**	Programknapp: Tryck på knappen för att välja tvättcyklar P1(ECOECO) -P2 (1 timme) -P3 (snabb). P4 (Glas)
3 **Funktion**	**Förvaring** Få bort lukter, fukt och säkra mot mögel. **Extra torr** Väljer extra torr-funktionen.
4 **Fördröjning**	Visa fördröjningstiden 00~24 timmar.
5 **Frukttvätt**	Varmt vatten: Passar för att tvätta frukt med en viss storlek. såsom äpple, vindruvor, jujubär. Kallt vatten: Passar för frukt och bär med en tunn yta, såsom jordgubbar.
6 **Baby program**	Passar för att diska nappflaskor. (Med ånga)
7 **Tvätt**	Det kommer att ha ånga i tvätten om saltindikatorn är inte lätt. Det kan inte användas med programmet Frukttvätt.
8 **Start/Paus**	Tryck på denna knapp för att starta eller pausa diskmaskinen, indikatorlampan blinkar när den startar.
9 **Display**	Display för tid. funktion osv.

Med ånga: Ånga kommer att köras i diskmaskinen om inte indikatorlampan för salt är tänd.

ANVÄNDA DIN DISKMASKIN

OBS

Om din modell inte har någon vattenmjukgörare så kan du gå vidare till nästa del.

Ladda in salt i mjukgöraren

Använd alltid salt som är avsett för användning med diskmaskin. Saltbehållaren finns nedanför korgen och bör fyllas enligt följande:

VARNING

- Använd endast salt som är speciellt avsett för användning i diskmaskiner!
  Allt annat slags salt som inte är specifikt avsett för diskmaskiner, i synnerhet bordssalt, kommer att förstöra vattenmjukgöraren. Om produkten förstörs på grund av användning av fel slags salt täcker inte tillverkaren någon garanti och är inte heller ansvarig för några skador som uppkommer.
- Fyll endast med salt före en tvättcykel.
  Detta är för att förhindra att några korn salt eller saltat vatten som kan ha spillt ut är kvar i botten av maskinen under en period, vilket kan orsaka korrosion.

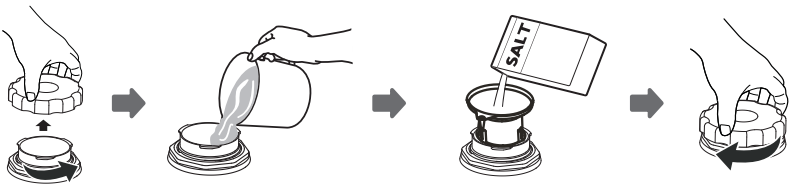

A. Ta bort korgen och skruva sedan av och ta bort locket från saltbehållaren.

B. Före den första tvätten, häll i 1 L vatten i saltbehållaren för din maskin.

C. Applicera salt på maskinen (Tratten ingår inte, använd medföljande kanna istället) och häll i runt 130 g salt.
Det är normalt för en liten del vatten att komma ut ur saltbehållaren.

D. Efter att behållaren är fylld, skruva på locket hårt medurs.

E. Normalt kommer varningslampan för salt att sluta vara tänd inom 2-6 dagar efter att saltbehållaren har blivit fylld med salt.

F. Omedelbart efter att salt har fyllts på i saltbehållaren bör ett diskprogram att köras (ett snabbt program rekommenderas). Annars kan filtersystemet, pumpen eller annan viktig utrustning i diskmaskinen skadas av saltat vatten. Dessa slags skador tacks inte av garantin.

VARNING

- Saltbehållaren måste endast fyllas på när varningslampan på panelen för salt är på. Beroende på hur snabbt saltet upplöses kan varningslampan fortfarande vara på även om saltbehållaren är fylld.
  Om det inte finns någon varningslampa för saltet i kontrollpanelen (gäller vissa modeller) så kan du avgöra om det behövs mer salt i behållaren genom att kontrollera antalet cyklar som diskmaskinen måste köra.
- Om du spiller salt så bör ett program för blötläggning eller ett snabbprogram köras för att få bort det överflödiga saltet.

Justera saltintag

Följ stegen nedan för att justera saltintaget.

Steg 1: Gå in i menyn för saltjustering

Stäng dörren, inom 60 sekunder efter att diskmaskinen startar tryck på Program knappen och håll inne i 5 sekunder, nu är maskinen i inställningsläge.

Step 2: Välj en specifik nivå av saltintag

Tryck på Program knappen för att välja enligt din maskin, inställningarna byter mellan de följande sekvenserna: H1->H2->H3->H4->H5->H6.

Step 3: Gå ut ur menyn för saltjustering

Utan att göra något i 5 sekunder kommer maskinen att gå ut ur inställningsläge och gå in i standby-läge.

Det finns totalt 6 nivåer för saltintag. Det rekommenderas att välja saltnivå enligt nedanstående tabell:

VATTENHÅRDHET		Inställning på vattenmjukgöraren	Digitala displayen visar	Saltförbrukning (gram / cykel)
dH [1]	Mmol/l [2]			
0- 5	0 - 0.94	1	H1	0
6 - 11	1.0 - 2.0	2	H2	4
12 - 17	2.1 - 3.0	3 [3]	H3	8
18 - 22	3.1 - 4.0	4	H4	13
23 - 34	4.1 - 6.0	5	H5	20
35 - 55	6.1 - 9.8	6	H6	40

1) Tyska vattenhårdhetsgrader
2) millimol, internationell enhet för vattenhårdhet
3) fabriksinställningar

Kontakta vattenverket på din ort om du vill veta mer om hårdheten av ditt vatten.

Fylla diskmaskinskorgarna

Rekommendation

- Tänk på att köpa bestick och tallrikar som är säkra för diskmaskin.
- Använd ett milt maskindiskmedel som beskrivs som 'snäll mot disk'. Om nödvändigt, leta efter ytterligare information hos maskindiskmedelstillverkare.
- För viss slags disk, välj ett program med en så låg temperatur som möjligt.
- För att förhindra skador, ta inte ut glas eller bestick från diskmaskinen direkt efter att ett program är avslutat.

Lämpliga föremål i diskmaskinen

Inte lämpligt för användning:

- Bestick med handtag i trä, emalj, porslin eller pärlemor
- Plastprodukter som inte tål värme
- Äldre bestick med limmade delar som inte är temperaturresistenta
- Bundna bestick eller tallrikar
- Tenn eller kopparartiklar
- Kristallglas
- Stålartiklar som kan rosta
- Träartiklar
- Artiklar tillverkade av syntetisk fiber

Begränsad lämplighet:

- Vissa slags glas kan bli matta efter många tvättar.
- Silver och aluminium har en tendens att missfärgas under en tvätt.
- Glaserade mönster kan blekna om de diskas ofta.

Att uppmärksamma före och efter diskmaskinens korgar fylls

(Följ dessa fyllningsguider för den bästa prestandan från diskmaskinen. Funktioner och utseende av korgarna och bestickkorgarna kan variera från din modell.)
Skrapa av alla större matrester. Mjuka upp brända delar av mat i stekpannor. Det är inte nödvändigt att skölja disken under rinnande vatten. Placera disken i diskmaskinen på följande sätt:

- Disk i form av koppar, glas, kastruller/stekpannor, etc. ska placeras upp-och-ner.
- Rundad disk eller disk med kanter ska placeras lutade så att vatten kan rinna av.
- All disk ska placeras säkert så inget kan falla ur.
- All disk ska placeras så att spolarmarna kan rotera fritt under tvätt.

OBS

Väldigt små föremål ska inte tvättas i diskmaskinen eftersom de kan lätt falla ut ur korgen.

- Placera ihåliga föremål som koppar, glas, pannor, etc. med öppningen nedåt så att vatten inte kan samlas i behållaren eller en djup tallrik.
- Tallrikar och bestick får inte ligga inuti varandra eller täcka varandra.
- För att undvika skador på glas måste de inte röras av något.
- Knivar med långa blad som förvaras med eggen uppåt är en potentiell fara!
- Långa och/eller vassa bestickföremål såsom kockknivar måste placeras horisontellt i korgen.
- Överfyll inte din diskmaskin. Detta är viktigt för att du ska kunna uppnå bra resultat och för en rimlig energikonsumtion.

Fylla korgen enlight EN50242

Placera disken och matlagningsvarorna så att de inte flyttas av strålen av vatten.

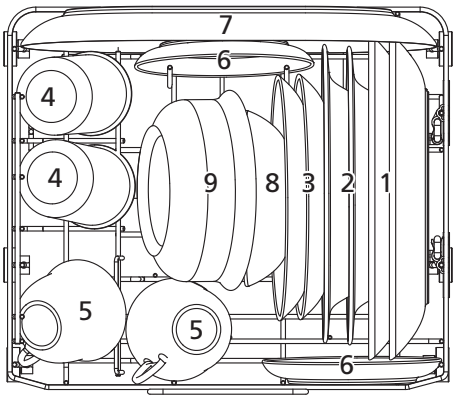

Nummer	Föremål
1.	Middagstallrik
2.	Djup tallrik
3.	Desserttallrik
4.	Glas
5.	Kopp
6.	Assiett
7.	Oval tallrik
8.	Liten serveringsskål
9.	Mellan serveringsskål

Fylla bestickkorgen

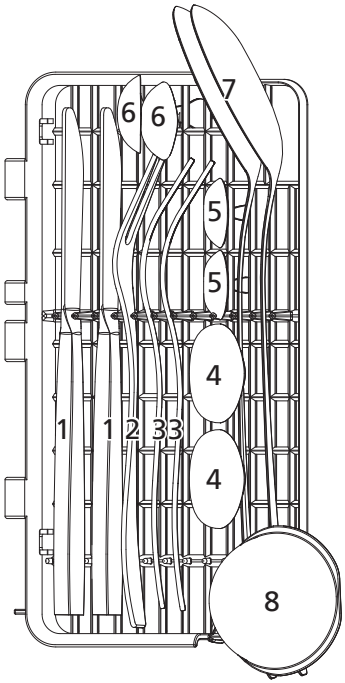

Nummer	Föremål
1.	Kniv
2.	Serveringsgaffel
3.	Gaffel
4.	Soppslev
5.	Tesked
6.	Dessertsked
7.	Salladssked
8.	Såssked

För personlig säkerhet och rengöring i toppkvalitet, se till att placera bestick i korgen enligt följande:

- De inte rör varandra.
- Placera bestick med handtagen nedåt.
- Men placera knivar och andra potentiellt farliga föremål med handtagen upp.

Fylla korgen enlight EN60436

Placera disken och matlagningsvarorna så att de inte flyttas av strålen av vatten.

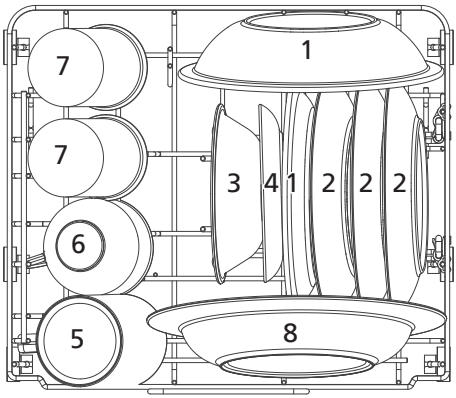

Nummer	Föremål
1.	Melamin efterrätt tallrik
2.	Desserttallrik
3.	Efterrätt skål
4.	Fat
5.	Råna
6.	Kopp
7.	Glas
8.	Soppfat

Fylla bestickkorgen

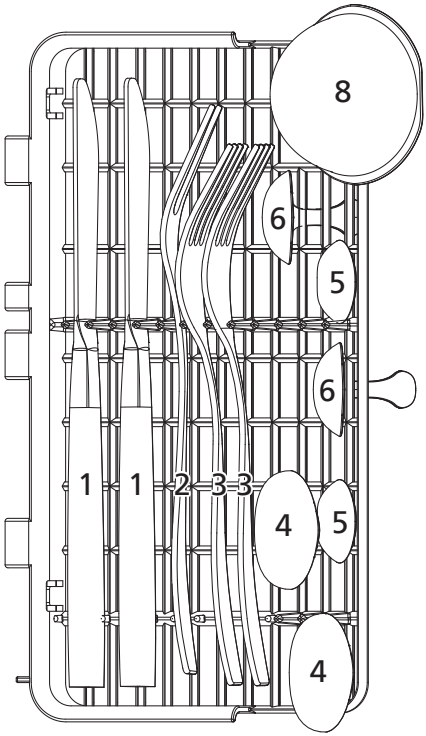

Nummer	Föremål
1.	Kniv
2.	Serveringsgaffel
3.	Gaffel
4.	Soppslev
5.	Tesked
6.	Dessertsked
7.	Salladssked
8.	Såssked

För personlig säkerhet och rengöring i toppkvalitet, se till att placera bestick i korgen enligt följande:

- De inte rör varandra.
- Placera bestick med handtagen nedåt.
- Men placera knivar och andra potentiellt farliga föremål med handtagen upp.

Fäll tillbaka rackhyllorna

Spikarna används för att hålla tallrikar och en tallrik. De kan sänkas för att ge mer plats för stora föremål.

höja uppåt

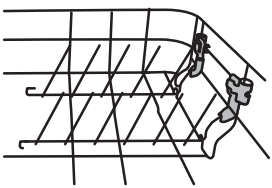

vik bakåt

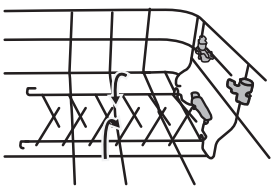

Hälla i maskindiskmedel

Sköljmedlet släpps ut i slutet av tvättcykeln för att förhindra att vattnet bildar droppar på din disk, vilket kan lämna fläckar och ränder.

VARNING

- **Använd endast maskindiskmedel avsett för diskmaskiner.** Använd aldrig någon annan spolglans eller diskmedel. Detta kommer skada vitvaran.
- **Maskindiskmedel är frätande! Förvara maskindiskmedel utom räckhåll för barn.**

Koncentrerat maskindiskmedel

Beroende på deras kemiska komposition kan maskindiskmedel delas upp i två slags grupper:

- Konventionellt, alkaliskt maskindiskmedel med kaustiska komponenter.
- Låg alkalisk koncentrerat maskindiskmedel med naturliga enzymer.

Användning av Normalt tvättprogram i kombination med koncentrerat maskindiskmedel förminskar föroreningar och är bra för din disk.

Maskindiskmedel i tablettform

Maskindiskmedelstabletter av olika märken upplöses i olika hastigheter. På grund av detta kan vissa maskindiskmedeltabletter inte lösas upp och leverera deras fulla rengöringskraft under korta program. Använd därför långa program när du använder maskindiskmedel i tablettform för att se till att alla rester av maskindiskmedel försvinner.

Maskindiskmedel

Maskindiskmedlet måste fyllas på före starten av varje tvättcykel genom att följa instruktionerna i tvättcykeltabellen. Din diskmaskin använder mindre maskindiskmedel än en konventionell diskmaskin. Generellt behöver du bara en matsked maskindiskmedel för en normalfylld omgång. För extra smutsig disk behövs mer maskindiskmedel. Fyll alltid på maskindiskmedel precis före diskmaskinen startar, annars kan det bli fuktigt och maskindiskmedlet kanske inte löses upp ordentligt.

Fyll på med maskindiskmedel

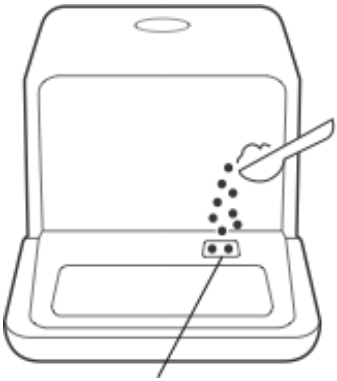

Placera maskindiskmedlet här
(Fruktprogrammet bör inte inkludera något maskindiskmedel)

PROGRAMMERA DISKMASKINEN

Tvättcykeltabell

Tabellen nedan visar vilka program som är bäst för nivån av matrester på disken samt hur mycket maskindiskmedel som behövs. Den visar även ytterligare information om programmen.

Program	Tvättcykelinformation	Beskrivning av cykel	Maskindiskmedel	Tid (min)	Energi (Kwh)	Vatten (L)
ECO (*En50242)	Detta är standardprogrammet som passar att rengöra normalt smutsig disk och är det mest effektiva programmet när det kommer till kombinerad energi- och vattenkonsumtion för denna slags disk.	Tvätt (50 °C) Skölj Skölj (72 °C) Tork	6 g	160	0.397	5
1 timme	För mindre smutsig disk som inte behöver torkas effektivt.	Tvätt (50 °C) Skölj Skölj (65 °C) Tork	6 g	60	0.4	5
Snabb	Kortare tvätt för lätt smutsig disk och snabbtvätt.	Tvätt (50 °C) Skölj Skölj (60 °C)	6 g	29	0.35	5
Frukttvätt (Varm)	Passar för att tvätta frukt med en viss storlek. såsom äpple, vindruvor, jujubär. Passar inte för frukt med en tunn yta	Tvätt (36 °C) Skölj	Lite sodapulver	12	0.150	5
Frukttvätt (Kall)	Passar för frukt och bär med en tunn yta, såsom jordgubbar	Skölj	/	6	0.01	5
Baby program	Passar för att diska nappflaskor	Tvätt (69 °C) Skölj Skölj (70 °C) Tork	6 g	115	0.5	5
Glas	För lätt smutsig disk, såsom glas, kristall och finporslin	Tvätt (50 °C) Skölj Skölj (65 °C) Tork	6 g	90	0.4	5

OBS

EN 50242:

Detta program är en testcykel. Informationen för jämförbarhetstest enligt EN 50242

PROGRAMMERA DISKMASKINEN

Tvättcykeltabell

Tabellen nedan visar vilka program som är bäst för nivån av matrester på disken samt hur mycket maskindiskmedel som behövs. Den visar även ytterligare information om programmen.

Program	Tvättcykelinformation	Beskrivning av cykel	Maskindiskmedel	Tid (min)	Energi (Kwh)	Vatten (L)
ECO (*En60436)	Detta är standardprogrammet som passar att rengöra normalt smutsig disk och är det mest effektiva programmet när det kommer till kombinerad energi- och vattenkonsumtion för denna slags disk.	Tvätt (50 °C) Skölj Skölj (72 °C) Tork	10g	160	0.396	5
1h 1 timme	För mindre smutsig disk som inte behöver torkas effektivt.	Tvätt (50 °C) Skölj Skölj (65 °C) Tork	10g	60	0.4	5
Snabb	Kortare tvätt för lätt smutsig disk och snabbtvätt.	Tvätt (50 °C) Skölj Skölj (60 °C)	10 g	29	0.35	5
Frukttvätt (Varm)	Passar för att tvätta frukt med en viss storlek. såsom äpple, vindruvor, jujubär. Passar inte för frukt med en tunn yta	Tvätt (36 °C) Skölj	Lite sodapulver	12	0.150	5
Frukttvätt (Kall)	Passar för frukt och bär med en tunn yta, såsom jordgubbar	Skölj	/	6	0.01	5
Baby program	Passar för att diska nappflaskor	Tvätt (69 °C) Skölj Skölj (70 °C) Tork	10 g	115	0.5	5
Glas	För lätt smutsig disk, såsom glas, kristall och finporslin	Tvätt (50 °C) Skölj Skölj (65 °C) Tork	10 g	90	0.4	5

OBS

EN 60436:

Detta program är en testcykel. Informationen för jämförbarhetstest enligt EN 60436

Starta maskinen

Starta en tvättcykel...

Dra ut korgen (se sektionen "Fylla Diskmaskinskorgarna").
Häll i maskindiskmedlet (se sektionen “Hälla i maskindiskmedel”).
Koppla in sladden i uttaget. Strömförsörjningen är 220-240VAC 50 HZ, specifikationen för uttaget är 10 A 250 VAC.
Tryck på startknappen för att starta produkten,
Koppla in vattenförsörjningen till kranen, se till att vattenförsörjningen är på med fullt tryck eller häll i vatten i tanken manuellt.
Välj ett passande program enligt “Tvättcykeltabell”;
Om ett program är valt kommer svarsljuset att vara på. Tryck sedan på Start/Paus knappen och diskmaskinen kommer att starta.

OBS

När du trycker på Start/Paus knappen för att pausa under tvättens gång kommer diskmaskinen att låta varje minut fram tills det att du trycker på Start/Paus knappen för att starta.

Ändring av program

Du kan justera tvättprogrammet om diskmaskinen bara har varit på i en kort stund. Annars kan maskindiskmedlet redan ha släppts ut och produkten kan redan ha tömt ut tvättvattnet, i detta fall måste hela cykeln startas om från början.

Tryck Start/Paus knappen för att pausa maskinen när dörren är stängd,
Tryck Programknappen i mer än 3 sekunder så kommer maskinen att hamna i standby-läge och sedan kan du ändra programmet till den önskade cykeln
(se sektionen "Starta ett tvättprogram").

Displayfönstret visar statusen på diskmaskinen:
a) Displayfönstret visar "-:--" ----------> standby;
b) Displayfönstret visar "H:MM" och blinkar inte ----------> paus;
c) Displayfönstret visar "H:MM" och blinkar ----------> kör;
d) Displayfönstret visar "END" ----------> klar.

OBS

Om du öppnar dörren under tvättcykeln kommer maskinen att pausa. När du trycker på Start/Paus knappen kommer maskinen att fortsätta efter 10 sekunder.

Om din modell har en funktion som kommer ihåg var den var, kommer maskinen att avsluta det valda programmet efter strömavbrottet.

Glömt att lägga i disk?

En glömd disk kan läggas i när som helst före behållaren för maskindiskmedlet öppnas. Om detta händer, följ nedan instruktioner:
1. Tryck på Start/Paus knappen
2. Öppna dörren lite för att stoppa tvätten.
3. Efter att spolarmarna har stannat kan du öppna dörren helt.
4. Lägg i den glömda disken.
5. Stäng dörren.
6. Tryck på Start/Paus knappen och diskmaskinen kommer att åter starta.

Vid slutet av tvättcykeln

När den nuvarande cykeln är klar kommer diskmaskinen att pipa under 8 sekunder och sen sluta. Stäng av maskinen genom ON/OFF knappen, stäng av vattentillförseln och öppna dörren till diskmaskinen. Vänta några minuter innan du tömmer diskmaskinen för att undvika att du bränner dig, disken är fortfarande varm och mer mottaglig för att gå sönder. De torkar också bättre.

Stäng av diskmaskinen

1. Stäng av diskmaskinen genom att trycka på ON/OFF knappen.
2. Stäng av vattenkranen!

Öppna dörren försiktigt

Varm disk är känslig för stötar. Disken ska tillåtas att kylas ner runt 15 minuter innan de tas ut ur diskmaskinen. Öppna diskmaskinens dörr, lämna den på glänt och vänta några minuter innan du tar ur disken. På detta sätt kommer de att vara svalare och torkningsprocessen kommer att förbättras.

Tömma diskmaskinen

Det är normalt att diskmaskinen är våt på insidan.

VARNING

Det är farligt att öppna dörren under tvättens gång eftersom det varma vattnet kan bränna dig.

Tvinga uttömning av vatten

I standby-läge kan du trycka på och hålla in “Baby program” knappen + “Tvätt” knappen samtidigt i 3 sekunder för att tömma vattentanken.

UNDERHÅLLNING OCH RENGÖRING

Filtersystem

VARNING

- **Använd aldrig diskmaskinen utan filter!**
  Se till att filtret är ordentligt monterat.
  Prestandan kan påverkas och disken kan bli förstörd.

Filtret tar effektivt bort matpartiklar från sköljvattnet för att låta det återanvändas under tvättcykeln.
För den bästa prestandan och resultaten måste filtret rengöras regelbundet. Därför är det en bra idé att ta bort större matrester som blockerar filtret efter varje tvättcykel genom att rensa filtret och koppen under rinnande vatten. För att ta bort vattenfiltret, dra upp handtaget i en uppåtriktad rörelse.

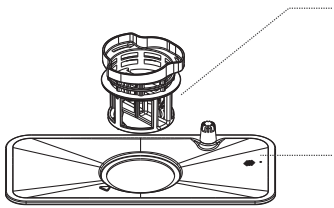

B. Fint filter
Detta filter håller all smuts och matrester i sumpen och förhindrar att det kommer på disken under tvättcykeln.

A. Huvudfilter
Mat och smutspartiklar fastnar i detta filtret pulveriseras genom en speciell stråle i den nedre spolarmen och sköljs ner i avloppet.

Steg 1: Rotera filteranordningen, lyft sedan upp allt.

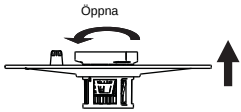

Steg 2: Lyft B från A.

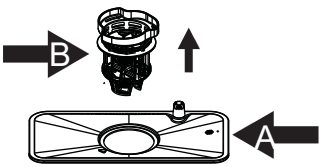

OBS

Om du gör detta från steg 1 till steg 2 kommer hela filtersystemet att tas bort; medan om du gör det från steg 2 till steg 1 kommer filtersystemet att bli återinstallerat.
Hela filteranordningen bör rengöras en gång i veckan.

- Inspektera filtret för blockeringar efter varje gång diskmaskinen har använts.
- Genom att skruva loss huvudfiltret kan du ta bort filtersystemet. Ta bort alla matrester och rengör filtren under rinnande vatten.

VARNING

När du rengör filtren så slå inte på dem. Gör du det kan filtren bli böjda och prestandan hos diskmaskinen kan minska.

Ta hand om diskmaskinen

Kontrollpanelen kan rengöras genom att använda en lätt fuktig trasa. Se till att kontrollpanelen torkar ordentligt efter rengöring. För de yttre delarna, använd ett bra putsvax avsedd för enheten. Använd aldrig vassa föremål, skursvampar eller starka rengöringsmedel på någon del av diskmaskinen.

Rengöring av dörren

För att rengöra kanten runt dörren bör du endast använda en mjuk, fuktig trasa. För att undvika att vatten penetrerar dörrens lås och elektriska delar bör du inte använda någon slags sprejflaska.

VARNING

- Använd aldrig rengöringsmedel i sprejflaska för att rengöra dörrpanelen eftersom det kan skada dörrlåset och elektriska komponenter.
- Slipmedel eller hushållspapper bör inte användas med tanke på repor eller att det kan lämna fläckar på det rostfria stålets yta.

Skydda mot frost

Se till att ta frostskyddande åtgärder under vintern. Varje gång en tvättcykel är klar, se till att gå igenom följande.

1. Stäng av elen till diskmaskinen.
2. Stäng av vattenförsörjningen och koppla loss vattenslangen från vattenkranen.
3. Töm på vatten från vattenförsörjningsslangen och vattenkranen (Använd en panna för att fånga vattnet).
4. Återanslut vattenförsörjningen till vattenkranen.
5. Ta bort filtret i botten av diskmaskinen och använd en svamp för att torka upp vattnet i filtret.

OBS

Om din diskmaskin inte kan köra på grund av is, se till att kontakta en auktoriserad serviceperson.

Rengöring av spolarmarna

Spolarmarna kan enkelt tas bort för regelbunden rengöring av munstyckena för att förhindra att de eventuellt täpps till. Tvätta dem under rinnande vatten och sätt dem varsamt tillbaka i sin plats, medan du ser till att deras rotationsförmåga inte är hämmad på något sätt.

Ta tag i mitten av spolarmen och dra den uppåt för att ta bort den. Skölj armarna under rinnande vatten och placera dem varsamt tillbaka på sin plats. Efter återinstallering, se till att spolarmarna kan rotera fritt. Om inte, se till att de har blivit installerade ordentligt.

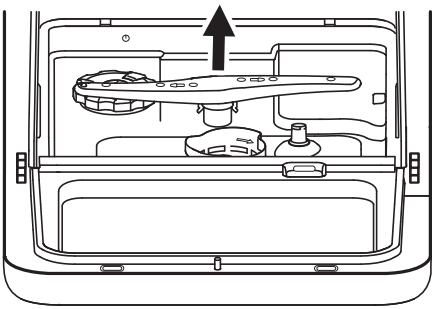

Hur du behåller din diskmaskin i toppskick

Efter varje disk

Efter varje disk, stäng av vattenförsörjningen till maskinen och lämna dörren på glänt så att eventuella odörer inte stängs inne.

Ta bort pluggen

Före rengöring eller underhåll, ta alltid ur sladden ur eluttaget.

Inga lösningsmedel eller slipmedel

För att rengöra den yttre delen och gummidelar av diskmaskinen, använd inte rengöringsmedel i form av lösnings- eller slipmedel. Använd endast en trasa fuktad med varmt vatten med en droppe diskmedel i. För att ta bort fläckar eller prickar på den inre ytan, använd en trasa fuktad med vatten och lite vinäger, eller en rengöringsprodukt speciellt avsedd för diskmaskiner.

När maskinen inte ska användas på länge

Rekommendationen är att du kör en omgång tvättcykel med diskmaskinen tom och sedan att du tar bort sladden från uttaget, stäng av vattentillförseln och lämna dörren till maskinen på glänt. Detta hjälper att dörrens tätning håller längre och förhindrar att dålig lukt bildas inuti vitvaran.

Förflyttning av produkten

Om produkten måste flyttas, försök att hålla den i en lodrät position. Om absolut nödvändigt kan den placeras på sin rygg.

INSTALLATION

VARNING

Fara för Elchock

Stäng av elen före installering av diskmaskinen.
Att inte göra detta kan resultera i död eller elchock.

Varning

Installationen av rör och elektrisk utrustning ska vara gjort av en professionell person.

Förberedelse av installation

Positionen av installeringen av diskmaskinen bör vara nära det nuvarande vattentillförselkranen och avloppet samt strömuttaget.
Ena sidan av diskbänken bör väljas för att ta hand om anslutningen av avloppstömningen av diskmaskinen.

Placering av produkten

Placering av produkten i den valda platsen. Baksidan bör vara i kontakt med väggen bakom den och sidorna med skåp eller vägg. Diskmaskinen är försedd med vattenförsörjning och avloppsslangar som kan placeras till höger eller till vänster för att underlätta ordentlig installering.

Om strömförsörjningen

VARNING

För personlig säkerhet:

- Använd inte en förlängningssladd eller en adapter med denna produkt.
- Klipp inte, under några som helst omständigheter, jordningsanslutningen från strömsladden.

Elektriska krav

Vänligen kontrollera graderingsetiketten för att veta den graderade spänningen och anslut diskmaskinen till en lämplig strömförsörjning. Använd den nödvändiga säkringen på 10 amp, tidsfördröjningssäkringen eller kretsbrytaren som rekommenderas och använd en separat krets som endast används för denna vitvara.

Elektrisk anslutning

Se till att spänningen och frekvensen av strömmen motsvarar dem på dess graderingsetikett. Sätt endast i strömkabeln i ett eluttag som är jordat ordentligt. Om eluttaget som produkten måste anslutas till inte är anpassad till pluggen, byt ut uttaget snarare än att använda en adapter eller liknande som kan orsaka överhettning och brand.

⚠ **Se till att ordentlig jordning existerar före användning**

Vattenanslutning

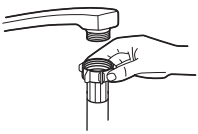

Anslut kallvattenförsörjningssladden till en gängad 3/4 (tum) kontakt och se till att den är fastspänd ordentligt på plats. Om vattenslangen är ny eller inte har använts under en längre tid, låt vatten rinna igenom för att säkerställa att vattnet är rent och fritt från föroreningar. Om denna försiktighetsåtgärd inte tas finns det en risk att vattnet som leds in i maskinen blockeras och skadar produkten.

OBS: Om den medföljande slangen inte passar på din kran, kontakta ditt lokala VVS-center där adaptrar finns att köpa.

Anslutning av avloppsslangar

Fäst avloppsslangen med den svarta slangen till maskinen. Röret är försett med klämmor och spänns åt med hjälp av en skruvmejsel.

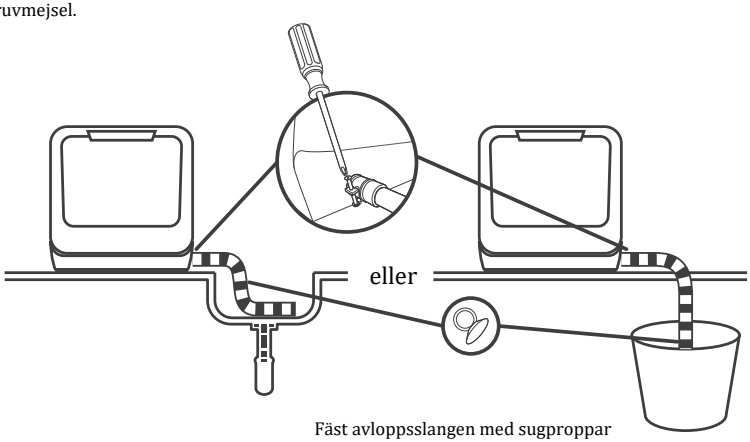

Fäst avloppsslangen med sugproppar

Anslutningen till avloppsslangen: Sätt änden av avloppsslangen i en hink eller spann.

Hur du tömmer överflödigt vatten från slangarna

Om diskhon är mer än 1000 mm högre än golvet, kommer överflödigt vatten inte att kunna tömmas direkt i diskhon. Det måste tömma överflödigt vatten från slangen i en skål eller passande behållare som hålls utanför och lägre än diskhon.

Vattenutlopp

Anslut vattenavloppsslangen. Avloppsslangen måste vara korrekt ansluten för att undvika vattenläckor. Se till att vattenavloppsslangen inte är böjd eller klämd.

Förlängningsslang

Om du behöver en förlängningsslang till vattenavloppsslangen, se till att använda en liknande avloppsslang. Den får inte vara längre än 4 meter eftersom rengöringseffekten annars kan förminskas i diskmaskinen.

FELSÖKNINGSTIPS

Före du ringer efter service

Att kontrollera denna tabell på de efterföljande sidorna kan göra så att du inte behöver ringa efter service.

Problem	Möjliga anledningar	Vad du kan göra
Diskmaskinen startar inte	Säkring har gått eller kretsbrytningen utlöstes.	Byt ut säkringen eller återställ kretsbrytaren. Ta bort eventuella andra apparater som delar krets med diskmaskinen.
	Strömförsörjningen är inte på.	Se till att diskmaskinen är satt på och att dörren är ordentligt stängd. Se till att strömsladden är ordentligt isatt i vägguttaget.
	Felkod: E1; Vattentrycket är lågt	Kontrollera att vattentillförseln är ansluten ordentligt och att vattnet är på.
	Dörren till diskmaskinen är inte ordentligt stängd.	Se till att stänga dörren ordentligt så den går i lås.
Vatten pumpas inte från diskmaskinen	Böjd eller klämd avloppsslang.	Kontrollera avloppsslangen.
	Filtret är täppt.	Kontrollera hela filtret.
	Stopp i diskhon.	Kontrollera att det inte är stopp i diskhon och att den tömmer bra. Om problemet är att det är stopp i diskhon kan du behöva få fatt i en rörmokare snarare än en serviceperson för diskmaskinen.
Såplödder i diskhon	Fel slags maskindiskmedel. 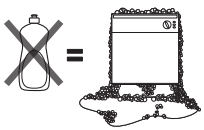	Använd endast maskindiskmedel avsett för diskmaskiner för att undvika såplödder. Om bubblor kommer ut i diskhon; öppna dörren i 20-30 minuter för att låta skummet att försvinna. Om skum fortfarande finns i maskinen, häll i 1.5L vatten, stäng dörren till diskmaskinen och kör en tvingad uttömning med vattnet. Upprepa ovan tills allt skum har försvunnit.

Problem	Möjliga anledningar	Vad du kan göra
	Spillt spolglans.	Torka alltid upp spillt spolglans direkt.
Färgad insida av diskmaskinen	Maskindiskmedel med färgmedel kan ha använts	Se till att maskindiskmedlet inte har någon färg
Vit film på ytan på insidan	Hårda vattenmineraler.	För att göra rent insidan använder du en fuktig svamp med maskindiskmedel och använd gummihandskar. Använd aldrig något annat rengöringsmedel utöver maskindiskmedel eftersom det annars kan medföra skum eller såplödder.
Rost på besticken	De påverkade artiklarna är inte rostfria	Undvik att diska artiklar som inte är rostfria i diskmaskin.
	Ett program kördes inte efter att diskmaskinssalt lades i. Spår av salt har kommit in i tvättcykeln.	Kör alltid ett tvättprogram utan någon disk efter att du har tillfört salt. Välj inte Turbo-funktionen (om sådan finns).
	Locket till spolglansen är lös.	Kontrollera att locket till spolglansen sitter fast.
Knackande ljud i diskmaskinen	En spolarm knackar mot en artikel i korgen	Avbryt programmet och flytta på disken i som förhindrar spolarmen.
Skramlande ljud i diskmaskinen	Disk är lös i diskmaskinen.	Avbryt programmet och flytta på disken så att det står stabilt.
Knackande ljud i vattenledningarna	Detta kan orsakas av installationen på plats eller på grund av ledningarna i sig.	Detta har ingen inverkan på diskmaskinens funktioner. Om du är osäker, kontakta en kvalificerad rörmokare.
Disken är inte ren	Disken har inte ställts in korrekt.	Se noteringar i “Fylla på & tömma din diskmaskin”.
	Programmet var inte tillräckligt kraftfullt.	Välj ett mer intensivt program.

Problem	Möjliga anledningar	Vad du kan göra
Disken är inte ren.	Inte tillräckligt med maskindiskmedel användes.	Använd mer maskindiskmedel eller byt ut ditt maskindiskmedel.
	Föremål blockerar att spolarmarna kan röra sig ordentligt.	Flytta på föremålen så att spolarmarna kan rotera fritt.
	Filtret är inte rent eller är inte ordentligt fastsatt längst ner i diskmaskinen. Detta kan göra att spolarmens strålar blockeras.	Rengör och/eller sätt i filtret ordentligt. Rengör spolarmarna.
Grumliga glas.	Kombination av mjukt vatten och för mycket maskindiskmedel.	Använd mindre maskindiskmedel om du har mjukt vatten och välj en kortare cykel för att tvätta glasen och få dem rena.
Vita fläckar dyker upp på tallrikar och glas.	Område med hårt vatten kan orsaka kalkavlagringar.	Tillsätt mer maskindiskmedel.
Svarta eller gråa märken på tallrikar	Aluminiumbestick har gnuggats mot disken.	Använd ett milt slipmedel för att få bort dessa märken.
Maskindiskmedel kvar i lådan	Disk blockerar att maskindiskmedlet kommer ut	Flytta disken.
Disken torkar inte	Felaktig placering	Placera disken enligt instruktionerna.
	Disken tas ut för snabbt	Töm inte din diskmaskin direkt efter tvätt. Öppna dörren på glänt så att ånga kan komma ut. Ta inte ut disken förens temperaturen är låg nog för att röra. Töm den nedre korgen först för att undvika att vatten droppar ner från den övre korgen.

Problem	Möjliga anledningar	Vad du kan göra
Disken torkar inte	Fel program har valts.	Med ett kort program är disktemperaturen lägre vilket minskar rengöringsförmågan. Välj ett program med längre tvättid.
	Användning av bestick med lågkvalitetsbeläggning.	Vattentömning är svårare med dessa artiklar. Bestick eller disk av denna typ passar inte för tvätt i diskmaskinen.

Felmeddelanden

När någon felfunktion händer kommer produkten att visa felmeddelande för att varna dig:

Koder	Betydelse	Möjliga anledningar
E1	Längre inloppstid.	Fel på en flödesmätare, avloppsventil eller pump, det ska repareras av en kvalificerad person.
E3	Når inte nödvändig temperatur	Fel på värmetuben eller termistorn, det ska repareras av en kvalificerad person.
E4	Översvämning.	Någon del av diskmaskinen läcker.
Ed	Kommunikationsfel	Det ska repareras av en kvalificerad person.

VARNING

- Om översvämning händer, stäng av vattenförsörjningen innan du ringer till service.
- Om det finns vatten i botten av diskmaskinen så är det på grund av överfyllnad eller en liten läcka. Vatten ska tas bort från diskmaskinen innan den startas igen.

Teknisk information

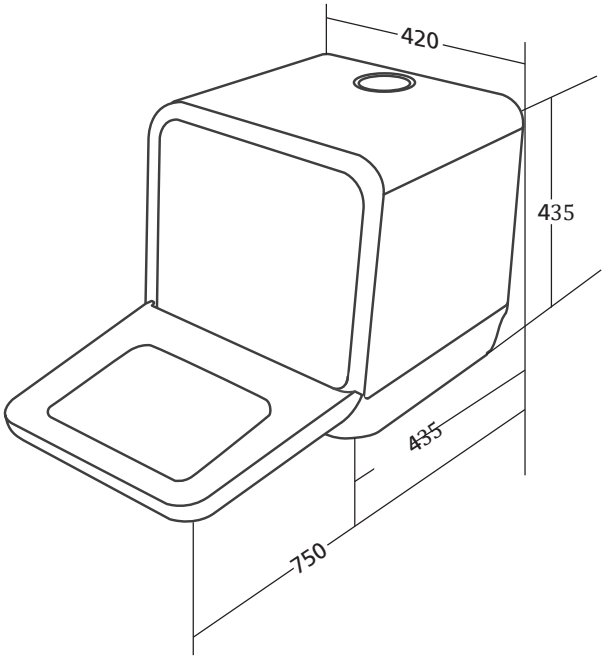

Höjd	435mm
Bredd	420mm
Djup	435mm
Spänning ansluten Belastning	se graderingsetiketten
Vattentryck	0.04 - 1.0MPa
Strömförsörjning	se graderingsetiketten
Kapacitet	2 placeringsinställningar

Innehåll, ordningsföljd och format för produktinformationsbladet

Leverantörens namn eller varumärke: Scandomestic				
Leverantörens adress [2] : Thrigesvej 2, 8600 Silkeborg				
Modellbeteckning: SFO 101 W				
Allmänna produktparametrar:				
Parameter	Värde	Parameter	Värde	
Nominell kapacitet [1] (ps)	2	Mått i cm	Höjd	43,5
			Bredd	42,0
			Djup	43,5
EEI [1]	62,9	Energieffektivitetsklass [1]	G [3]	
Diskprestandaindex [1]	1,13	Torkprestandaindex [1]	0,86	
Energianvändning i kWh [per cykel], vid	0,396	Vattenanvändning i liter [per cykel] vid	5,0	

användning av eco-programmet och kallvattenanslutning. Den faktiska energianvändningen kommer att bero på hur maskinen används.		användning av eco-programmet. Den faktiska vattenförbrukningen kommer att bero på hur maskinen används och på vattnets hårdhet.	
Programtid [1] (h:mm)	2:40	Typ	Fristående]
Utsläpp av luftburet akustiskt buller [1] (dB(A) re 1 pW.	58	Utsläppsklass för luftburet akustiskt buller [1]	D [3]
Frånläge (W)	0,49	Standbyläge (W)	N/A
Startfördröjning (W) (om tillämpligt)	1,00	Nätverksanslutet standbyläge (W) (om tillämpligt)	N/A
Kortaste giltighetsperiod för leverantörens garanti [2] : 6 månadar			
Ytterligare information:			
Länk till leverantörens webbplats, där informationen i punkt 6 i bilaga II till kommissionens förordning (EU. 2019/2022 [1] [2] finns: www.scandomestic.dk			

DK

Adgang til professionel reparation, såsom internetsider, adresser, kontaktoplysninger

Model nr: SFO 101 W

Liste over eftersalgsservicestationer:

Adresse	Scandomestic A/S
Kontaktnummer	7242 5571
Hjemmeside	Scandomestic.dk
QR-kode	436151
Relevante oplysninger til bestilling af reservedele direkte eller gennem andre kanaler leveret af producenten, importøren eller en autoriseret repræsentant;	Scandomestic A/S
Den mindste periode, i hvilken reservedele, der er nødvendige til reparation af apparatet, er tilgængelige;	Henholdsvis 7 år - 10 år afhængig af reservedele
Instruktioner til hvor man finder modeloplysningerne i produktdatabasen, som defineret i forordning (EU) 2019/2019 ved hjælp af et weblink, der linker til modelinformationen, lagret i produktdatabasen, eller et link til produktdatabasen og information om hvordan man finder modelidentifikatoren på produktet.)	www.scandomestic.dk

Bemærk: Adressen eller kontaktnummeret på servicestationen kan ændres uden forudgående varsel. Bekræft venligst, om servicestationen er direkte tilknyttet vores selskab, når du opsøger tjenester.

UK

Access to professional repair, such as internet webpages, addresses, contact details.

Model no: SFO 101 W

Aftersales service station list:

Address	Scandomestic A/S
Contact Number	7242 5571
Website	Scandomestic.dk
QR code	436151
Relevant information for ordering spare parts, directly or through other channels provided by the manufacturer, importer or authorised representative;	Scandomestic A/S
The minimum period during which spare parts, necessary for the repair of the appliance, are available;	Respectively 7 years -10 years depending on spare parts
Instruction on how to find the model information in the product database, as defined in Regulation (EU) 2019/2019 by means of a weblink that links to the model information as stored in the product database or a link to the product database and information on how to find the model identifier on the product.)	www.scandomestic.dk

Note: The address or contact phone number of the service site is subject to change without prior notice. Please confirm whether the service station is a directly affiliated one of our company when requiring services.

DE

Zugang zu professioneller Reparatur, wie z.B. Internet-Seiten, Adressen, Kontaktdaten.

Modell Nr: SFO 101 W

Liste der Kundendienststellen:

Adresse	Scandomestic A/S
Kontakt-Nummer	7242 5571
Webseite	Scandomestic.dk
QR-Code	436151
Relevante Informationen für die Bestellung von Ersatzteilen, direkt oder über andere Kanäle, die vom Hersteller, Importeur oder Bevollmächtigten zur Verfügung gestellt werden;	Scandomestic A/S
Der Mindestzeitraum, in dem Ersatzteile, die für die Reparatur des Geräts erforderlich sind, zur Verfügung stehen;	Jeweils 7 Jahre - 10 Jahre je nach Ersatzteil
Anleitung zum Ermitteln der Modellinformationen in der Produktdatenbank, wie in der Verordnung (EU) 2019/2019 definiert, mittels eines Weblinks, der auf die in der Produktdatenbank gespeicherten Modellinformationen verweist, oder eines Links zur Produktdatenbank und Informationen darüber, wie die Modellkennzeichnung auf dem Produkt zu finden ist.)	www.scandomestic.dk

Hinweis: Die Adresse oder Kontakttelefonnummer der Service-Website kann ohne vorherige Ankündigung geändert werden. Bitte bestätigen Sie, ob es sich bei der Servicestation um eine direkt mit unserem Unternehmen verbundene Einrichtung handelt, wenn Sie Dienstleistungen benötigen.

SE

Tillgång till professionell reparation, såsom webbsidor, adresser, kontaktuppgifter

Modell nr: SFO 101 W

Lista över servicestationer ters

Adress	Scandomestic A/S
Telefonnummer	7242 5571
Hemsida	Scandomestic.dk
QR-kod	436151
Relevant information för beställning av reservdelar, direkt eller via andra kanaler som tillhandahålls av tillverkaren, importören eller auktoriserade representanten;	Scandomestic A/S
Den minimiperiod under vilken reservdelar som är nödvändiga för reparation av apparaten är tillgängliga.	Respektivt 7 år - 10 år beroende på reservdelar
Instruktioner om hur man hittar modellinformationen i produktdatabasen, enligt definitionen i förordning (EU) 2019/2019 med hjälp av en webblänk som länkar till modellinformationen som lagrad i produktdatabasen eller en länk till produktdatabasen och information om hur man hittar modellidentifieraren på produkten.)	www.scandomestic.dk

Obs! Adressen eller kontakttelefonnumret på tjänstens webbplats kan ändras utan föregående meddelande. Vänligen bekräfta om servicestationen är en direkt ansluten till vårt företag när du behöver tjänster.