EMV 660
EMV 960

Brugermanual
User manual
Användarmanual
Bedienungsanleitung

scandomestic

Scandomestic A/S · DK-8600 Silkeborg · Tel.: + 45 7242 5571 · www.scandomestic.dk

Læs denne brugsanvisning omhyggeligt!

Kære kunde!

- Læs denne brugsanvisning før du tager produktet i brug første gang. Det vil hjælpe dig med at bruge og vedligeholde det korrekt samt forlænge levetiden.
- Gem brugsanvisningen til senere brug, hvis dette skulle blive nødvendigt og sørg for, at vejledningen følger, hvis produktet skifter ejermand.

Denne brugsanvisning indeholder sikkerhedsinstruktioner, betjeningsvejledninger, installationsinstruktioner og tips til problemløsning mm.

Før du ringer efter service:

- Gennemgå afsnittet om tips til problemløsning. Dette vil hjælpe dig med selv at løse nogle de mest almindelige problemer.
- Hvis du ikke selv kan løse problemerne, ring da efter hjælp fra professionelle teknikere.

Når De ringer op:

- Skal De angive apparatets fulde reference (model, type, serienummer). Disse oplysninger står på typeskiltet, der sidder på apparatet.
- Skal De opgive, hvor og hvilken forhandler produktet er købt hos, samt oplyse købtsdatoen.

Uberettiget tilkaldelse af teknisk service:

Inden service tilkaldes, kontrolleres de fejlmuligheder, det er muligt selv at udbedre. Såfremt kravet om udbedring er uberettiget, påhviler det kunden selv at betale de omkostninger, der er forbundet med at have tilkaldt service.

Reklamationsfrist:

Reklamationsfrist omfatter udelukkende fabriksnye produkter indkøbt i Danmark. Reklamationsfristen er gyldig 24 mdr. fra købsdato, når der forevises kvittering, regning eller tilsvarende, hvoraf købsdatoen fremgår. Funktionsvigt på produkterne, der skyldes installationsmæssige forhold, dækkkes ikke af reklamationsfristen. Reklamationsfristen indskrænker ikke købers rettigheder iflg. lovgivningen.

Reklamationsfristen omfatter ikke:

- Fejl eller skader opstået direkte eller indirekte som følge af overlast, fejlbetjening, misbrug, skødeløs behandling, mangelfuld vedligeholdelse, fejlagtig indbygning, opstilling og tilslutning, spændingsvariationer eller elektriske forstyrrelser eller ved reparation udført af andre end Scandomestic A/S autoriserede teknikere.
- Fejl eller skader opstået som følge af erhvervsmæssig eller anden brug af produkter, der er beregnet til private husholdninger.
- Erstatning for eventuelle følgeskader, herunder skader på andre genstande, drifttab etc., medmindre andet er lovmæssigt fastlagt

Transportskader:

En transportskade, der konstateres ved forhandlerens levering hos kunden, er primært en sag mellem kunden og forhandleren. I tilfælde, hvor kunden selv har stået for transporten af produktet, påtager leverandøren sig ingen forpligtelser i forbindelse med evt. transportskade. Evt. transportskader skal anmeldes omgående og senest 24 timer efter, at varen er leveret. I modsat fald vil kundens krav kunne afvises.

Erhvervskøb:

Erhvervskøb er ethvert køb af produkter, der ikke skal bruges i en privat husholdning, men anvendes til erhverv eller erhvervsligende firmål (restaurant, café, kantine etc.) eller bruges til udlejning eller anden anvendelse, der omfatter flere brugere. I forbindelse med erhvervskøb ydes ingen garanti, da dette produkt udelukkende er beregnet til almindelig husholdning.

Vigtigt!

Vær opmærksom på, at producenten, som følge af konstant udvikling og ajourføring af produktet, kan foretage ændringer uden forudgående varsel.

Bortskaffelse

Bortskaf produktets emballage korrekt.

I henhold til WEEE's direktiver må dette produkt ikke smides i skraldespanden. Det skal afleveres på en genbrugsstation. På den måde hjælper du med at beskytte miljøet.

ADVARSEL!

Emballagen kan være farlig for børn!

Plastdele er mærket med de internationale standardforkortelser:

PE - polyethylen, f.eks. indpakningsfolien

PS - polystyren, f.eks. polstringsmaterialet

PO M - polyoxymethylen, f.eks. plastclips

PP - polypropylen, f.eks. salttragten

AB S - acrylonitril-butadien-styren, f.eks. kontrolpanelet.

Elektrisk og elektronisk udstyr (EEE) indeholder materialer, komponenter og stoffer, der kan være farlige og skadelige for menneskers sundhed og for miljøet, når affaldet af elektrisk og elektronisk udstyr (WEEE) ikke bortskaffes korrekt.

Produkter, der er mærket med nedenstående "overkrydsede skraldespand", er elektrisk og elektronisk udstyr. Den krydsede skraldespand symboliserer, at affald af elektrisk og elektronisk udstyr ikke må bortskaffes sammen med usorteret husholdningsaffald, men skal indsamles særskilt.

Til dette formål har alle kommuner etableret indsamlingsordninger, hvor affald af elektrisk og elektronisk udstyr gratis kan afleveres af borgerne på genbrugsstationer eller andre indsamlingssteder eller hentes direkte fra husholdningerne. Nærmere information skal indhentes hos kommunens tekniske forvaltning.

Denne vejledning forklarer den korrekte installation og brug af din emhætte. Læs den grundigt inden brug, selvom du er bekendt

med produktet. Opbevar denne manual et sikkert sted til senere brug.

Advarsel

- Forsøg ikke at bruge emhætten uden fedtfiltrene, eller hvis filtrene er for fedtede!
- Installer ikke over et komfur med en høj grill.
- Efterlad ikke stegepander uden opsyn under brug, da overophedede fedtstoffer eller olier kan antænde.
- Efterlad aldrig åben ild under emhætten.

- Hvis emhætten er beskadiget, må du ikke forsøge at bruge den.
- Undlad at flambere under emhætten.
- ADVARSEL: Tilgængelige dele kan blive varme, når de bruges sammen med andet køkkengrej.
- Den mindste afstand mellem støttefladen til kogepladerne og den nederste del af emhætten. (Når emhætten er placeret over et gasapparat, skal denne afstand være mindst 65 cm)
- Ventilationen må ikke ledes ud i en skakt, der bruges til dampe fra apparater med brændende gas eller andet brændstof. Emhætter og andre udsugningsapparater kan påvirke den sikre drift af apparater, der brænder gas eller andre brændstoffer (inklusive i andre rum) på grund af tilbagestrømning af forbrændingsgasser. Disse gasser kan potentielt resultere i kulilteforgiftning. Efter installation af emhætte eller andet udsugningsapparat skal driften af åbne gasapparater testes af en kompetent person for at sikre, at der ikke forekommer tilbagestrømning af forbrændingsgasser.

Dele og Funktioner

- Vigtigt! Sluk altid for strømmen under installation og vedligeholdelse, f.eks. ved udskiftning af pærer.
- Emhætten skal installeres i overensstemmelse med installationsinstruktionerne og alle målinger følges.
- Alt installationsarbejde skal udføres af en kompetent person eller kvalificeret elektriker.
- Bortskaf indpakningsmaterialet med omtanke. Det kan være til fare for børn.
- Vær opmærksom på de skarpe kanter inden i emhætten, især under installation og rengøring.
- Sørg for, at skakten ikke har vinkler skarpere end 90 grader, da dette reducerer emhættens effektivitet.
- Advarsel: Manglende installation af skruer eller anden fastgørelsesanordning i overensstemmelse med disse instruktioner kan medføre elektrisk fare.
- Advarsel: Før du tilgår kredsløb, skal alle strømforsyninger frakobles.
- Læg altid låg på gryder og pander, når du laver mad på et gaskomfur.
- I udsugningstilstand fjernes luften i rummet af emhætten. Sørg for, at passende ventilationsforanstaltninger overholdes. Emhætten fjerner lugte fra rummet, men ikke damp.
- Der skal være tilstrækkelig ventilation i rummet, når emhætten bruges samtidig med apparater, der brænder gas eller andet brændstof.
- Emhætten er kun til husholdningsbrug.

- Hvis ledningen er beskadiget, skal den udskiftes af producenten, serviceagenten eller lignende kvalificerede personer for at undgå farer.
- Dette apparat kan bruges af børn i alderen fra 8 år og opefter og personer med nedsat fysisk, sensorisk eller mental kapacitet eller manglende erfaring og viden, hvis de har fået vejledning eller instruktion om brug af apparatet på en sikker måde og forstår involverede risici. Børn må ikke lege med apparatet. Rengøring og vedligeholdelse må ikke foretages af børn uden opsyn.

- Advarsel: Apparatet og dets tilgængelige dele kan blive varme under brug. Sørg for at undgå, at berøre varmeelementerne. Børn yngre end 8 år skal holde afstand, medmindre de er under permanent tilsyn.
- Der er en brandrisiko, hvis rengøringen ikke udføres i overensstemmelse med instruktionerne.
- Bestemmelser vedrørende luftudslip skal overholdes.
- Rengør dit apparat regelmæssigt, ved at følge metoden i kapitlet VEDLIGEHOLDELSE.
- Af sikkerhedsmæssige årsager må du kun bruge den størrelse fastgørelses- eller monteringsskrue, som anbefales i denne brugsanvisning.
- For detaljer om rengøringsmetode og hyppighed, henvises til afsnittet om vedligeholdelse og rengøring i brugsanvisningen.
- Rengøring og vedligeholdelse må ikke foretages af børn uden opsyn.
- Når emhætten og apparater, der forsynes med anden energi end elektricitet, er i drift samtidigt, må undertrykket i rummet ikke overstige 4 Pa(4 x 10^{-5} bar).
- **ADVARSEL:** Brandfare: Opbevar ikke genstande på kogepladerne.
- Damprenser må ikke benyttes.
- Forsøg ALDRIG at slukke ild med vand, sluk i stedet for apparatet og dæk derefter flammen, f.eks. med et låg eller et ildtæppe.

Installation

Montering af spjæld

Hvis emhætten ikke har et samlet spjæld 1, skal du montere halvdelene på dens krop. Billederne viser kun et eksempel på, hvordan spjældet kan monteres, da udgangen kan variere afhængig af model og konfigurationer.

For at montere spjældet 1 skal du:

- Montere to halvdele 2 i kroppen 6;
- Stiften 3 skal være vende opad;
- Aksen 4 skal indsættes i hullerne 5 på kroppen;
- Gentag alle handlinger for 2. halvdel.

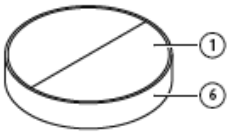

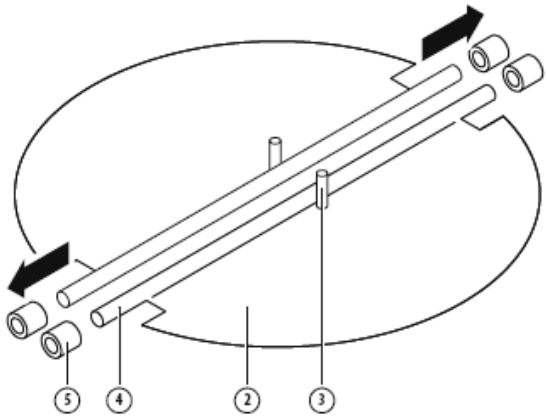

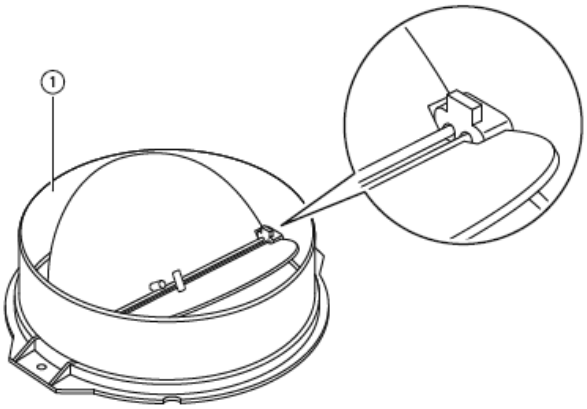

Hvis du har et udendørs udløb, kan din emhætte tilsluttes som vist på billedet ved hjælp af en udsugningskanal (emalje, aluminium, fleksibelt rør eller ikke-brændbart materiale med en indvendig diameter på 150 mm)

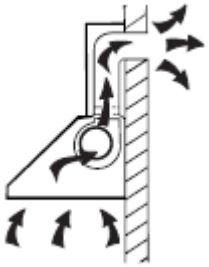

1. Sluk enheden og tag stikket ud af stikkontakten inden installationen.

2. Emhætten skal placeres 50~65 cm over kogepladerne for at opnå den bedste effekt. Se billede 1.

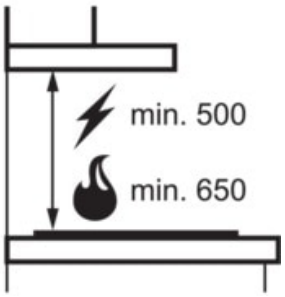

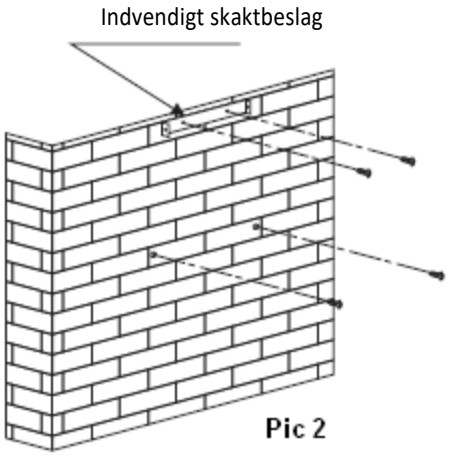

1. Efter at have besluttet emhættens højde, måles placeringen af hullerne til hængende emhætte og indvendigt skaktbeslag. Bor 4 ϕ8 huller, 2 til indvendigt skaktbeslag og 2 til ophængning af hætten, og hold hætten plant. Den faste position på det indvendige skaktsbeslag er det højeste sted i skakten. Se billede 2.

2. Skru 2 stk ST4 x 30 mm skruer på væggen med rawplugs, for at fastgøre hætten, og brug derefter 2 stk ST4 x 40 mm skruer til at fastgøre det indvendige skaktbeslag. Se billede 2.

3. Installer spjældet og ekspansionsrøret på emhætten. Fastgør ekspansionsrøret på udløbet med en kabelbinder. Se billede 3. Bemærk: Ekspansionsrøret er ikke inkluderet i dette produkt.

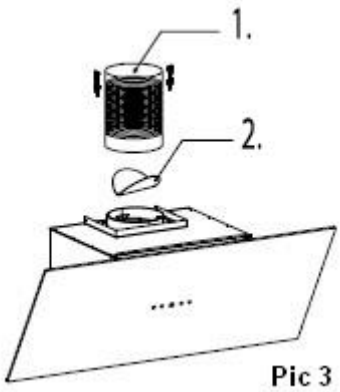

Pic 3

1. **Ekspansionsrør**
2. **Spjæld**

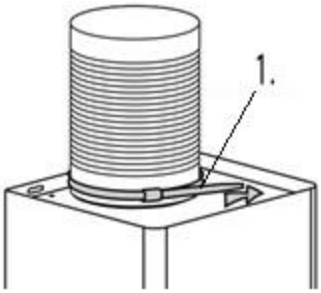

1. Kabelbinder

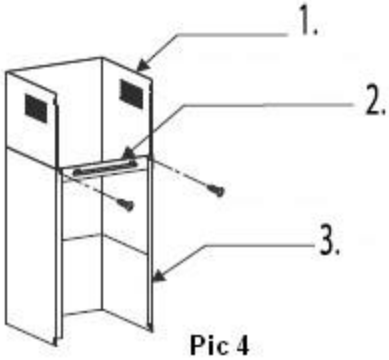

Pic 4

1. Indvendige skakt

2. Indvendigt skaktbeslag

3. Udvendige skakt

1. Monter det udvendige skaktbeslag på den udvendige skakt med 2 stk ST4*8 mm skruer, så den indvendige skakt kan bøjes frit. Se billede 4.

2. Hæng emhætten på de vægmonterede skruer i den faste position, og juster emhættens position, fastgør emhætten med 2 stk. ST4*30 mm sikkerhedsskruer. Se billede 5. Bemærk: De to sikkerhedsventiler er placeret på bagsiden af kroppen, med en diameter på 6 mm.

3. Juster højden på den indvendige skakt til placeringen af det indvendige skaktbeslag, og fastgør den indvendige skakt og den udvendige skakt med 4 stk. ST4*8mm skruer. Se billede 6.

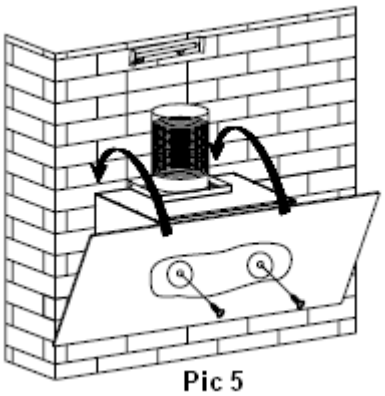

Pic 5

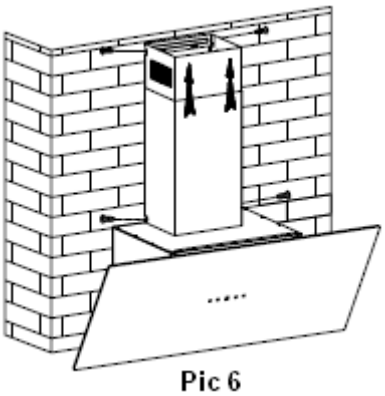

Pic 6

Tip Til Installation Af Udløbskanal

Følgende regler skal følges punktligt for at opnå optimal luftudsugning:

- Hold udsugningskanalen kort og lige
- Reducer ikke størrelsen, og begræns ikke udsugningskanalen
- Når du bruger den fleksible kanal, skal du altid installere kanalen stramt for at minimere tryktabet
- Manglende overholdelse af disse grundlæggende instruktioner reducerer ydeevnen og øger støjniveauerne på emhætten.
- Installationsarbejde skal udføres af en kvalificeret elektriker eller anden kompetent person.
- Tilslut ikke kanalsystemet på emhætten til noget eksisterende ventilationssystem, der bruges til andre apparater, såsom varmerør, gasrør, varmtvandsrør.
- Ventilationsrørets bøjning må ikke være mindre end 120º; du skal rette røret vandret, eller alternativt skal røret gå op fra det oprindelige punkt og føres til en ydre væg.
- Efter installationen skal du sikre dig, at emhætten er vandret, for at undgå fedtsamling i enden.

Sørg for, at den valgte udsugningskanal, overholder relevante standarder og er brandsikker.

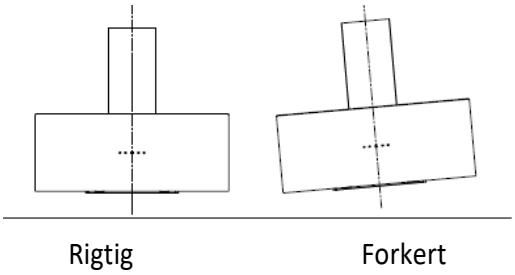

ADVARSEL	
	➢ Af sikkerhedsmæssige årsager må du kun bruge den størrelse fastgørelses- eller monteringsskruer, som anbefales i denne brugsanvisning. ➢ Manglende installation af skruer eller anden fastgørelsesanordning i overensstemmelse med disse instruktioner kan medføre elektrisk fare.

Begynd At Bruge Din Emhætte

Touch-control med LED-skærm

LED touch-control har fem knapper, se billede.

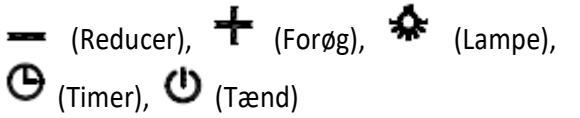

1. Tænd: Efter tilslutning af emhætten til strømforsyningen tændes knappens baggrundslys, udløbet lukkes, og emhætten skifter til standby-tilstand.

2. "**TÆND**"-knap:

2.1 Tryk på "**TÆND**"-knappen, knappens baggrundslys lyser, og emhætten opererer ved lav styrke, og lyset tændes. Baggrundsbelysningen på knapperne "**REDUCER**", "**FORØG**", "**LAMPE**" og "**TÆND**" vil være tændt. Tryk på "**TÆND**"-knappen igen, knappens baggrundsbelysning slukkes, og emhætten slukkes og vender tilbage til standby-tilstand og betjenes af cirklen.

2.2 . "**LAMPE**"-knappen kan betjenes uden at trykke på "**TÆND**"-knappen. Tryk på "**TÆND**"-knappen, emhætten slukker alle funktioner.

2.3 **"LAMPE"**-knap:

Tryk på "**LAMPE**"-knappen, baggrundsbelysningen på knappen og lysene tændes. Tryk igen, lysene slukkes. Lysene kører cirkulært.

3. "**FORØG**"-knap:

3.1 Tryk på "**FORØG**"-knappen, baggrundsbelysningen på knappen lyser, emhætten begynder at arbejde ved lav styrke. LED-displayet viser "1",

3.2 Tryk på "**FORØG**"-knappen igen, mens den arbejder ved den lave styrke, emhætten skifter til mellemstyrke, og LED-displayet viser "2",

3.3 Tryk på "**FORØG**"-knappen igen, mens den arbejder ved mellemstyrke, emhætten skifter til høj styrke, og LED-displayet viser "3",

4. Tryk på knappen "**REDUCER**"

4.1 Tryk på knappen "**REDUCER**", emhættens styrke sænkes, og displayet viser den aktuelle styrke. Når der igen trykkes på "**REDUCER**"-knappen, mens den arbejder på lav styrke, slukkes emhætten, og baggrundsbelysningen på "**REDUCER**"-knappen slukkes.

5. Tryk på knappen "**TIMER**":

5.1 Knappen "**TIMER**" fungerer kun, når motoren og lyset er tændt. Timerindstillingen er 5 minutter og kan gentage indstillingen. Når tiden løber ud, slukkes emhætten, og lyset slukkes.

5.2 Hvis du justerer styrken, mens timeren er sat til, genstartes timeren.

Fejlfinding

Fejl	Mulige Årsager	Løsning
Lyser, men motoren fungerer ikke	Ventilatorafbryderen er slukket	Vælg en ventilatorafbryderposition.
	Ventilatorafbryderfejl	Kontakt servicecenter.
	Motorfejl	Kontakt servicecenter.
Lys fungerer ikke, motor fungerer ikke	Husets sikringer er sprunget	Nulstil/Udskift sikringer.
	Strømforsyningen er løs eller frakoblet	Sæt ledningen i stikkontakten igen. Tænd for stikkontakten.
Olielækage	Envejsventil og udløb er ikke tæt forseglet	Tag envejsventilen af og forsegl med tætningsmiddel.
	Lækage fra tilslutning af skakt og afskærmning	Tag skakten ned og forsegl.
Lys fungerer ikke	Ødelagte eller defekte pærer	Følg denne instruktion til udskiftning af pærer.
Utilstrækkelig sugning	Afstanden mellem emhætten og gasoverfladen er for stor	Monter emhætten med den korrekte afstand.
Emhættens hældning	Fastgørelsesskruen er ikke tæt nok	Stram hængeskruen, og sæt den vandret

BEMÆRK:

Elektriske reparationer af dette apparat skal overholde dine lokale, statslige og internationale love. Kontakt servicecentret, hvis du er i tvivl, inden du foretager dig noget af ovenstående. Afbryd altid enheden fra strømkilden, når enheden åbnes.

Vedligeholdelse Og Rengøring

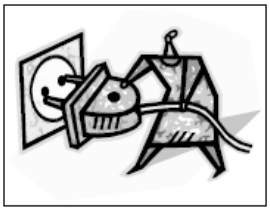

Advarsel

- Inden vedligeholdelse eller rengøring udføres, skal emhætten afbrydes fra strømforsyningen. Sørg for, at emhætten er slukket ved stikkontakten, og at stikket er taget ud.
- Udvendige overflader er sårbare overfor ridser og slid, så følg rengøringsinstruktionerne for at sikre, at det bedst mulige resultat opnås uden skader.

Generelt

Rengøring og vedligeholdelse skal udføres med koldt udstyr, især under rengøring. Undgå at efterlade alkaliske eller sure stoffer (citronsaft, eddike osv.) på overfladerne.

Rustfrit Stål

Rustfrit stål skal rengøres regelmæssigt (f.eks. ugentligt) for at sikre en lang levetid. Tør med en ren, blød klud. En specialiseret rengøringsvæske til rustfrit stål kan anvendes.

NOTE:

Sørg for, at aftørring føres med kornet i det rustfri stål for at forhindre, at der opstår krydsende ridsemønstre.

Kontrolpaneloverflade

Kontrolpanelet kan rengøres med varmt sæbevand. Sørg for, at kluden er ren og godt vredet inden rengøring. Brug en tør, blød klud til at fjerne overskydende fugt efter rengøringen.

Vigtigt

Brug neutrale rengøringsmidler og undgå at bruge hårde rengøringsmidler, stærke husholdningsopvaskemidler eller produkter, der indeholder slibemidler, da dette vil påvirke apparatets udseende, og potentielt fjerne illustrationer på kontrolpanelet og annullere garantien fra fabrikanten.

Fedtfilter

Fedtfiltrene kan rengøres manuelt. Læg dem i blød i ca. 3 minutter i vand med et mildt rengøringsmiddel, og børst derefter forsigtigt med en blød børste. Brug ikke for meget pres for at undgå skader. (Lad det tørre naturligt uden direkte sollys)

Filtre skal vaskes adskilt fra service og køkkenredskaber. Det frarådes at bruge afspændingsmiddel. Følg vejledningen ved siden af, for at demontere fedtfilteret.

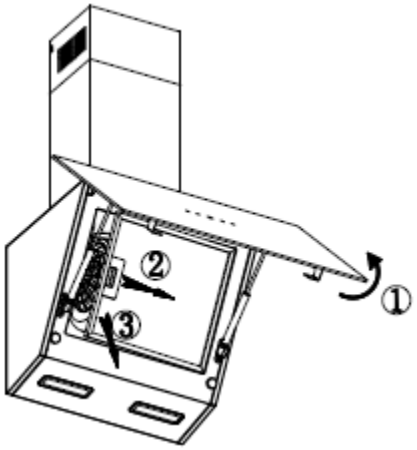

Installation Af Fedtfilter

- Filtre installeres med følgende fire trin:
- Sæt filteret ind i åbningerne bag på emhætten.
- Tryk på knappen på filterets håndtag.
- Slip håndtaget, når filteret sidder i hvilestilling.
- Gentag for at installere alle filtre.

Kulfilter- (Medfølger ikke)

Aktivt kulfilter kan bruges til at fange lugt. Normalt skal aktivt kulfilter skiftes hver 3. til 6. måned afhængig af dine madlavningsvaner. Installationsproceduren for aktivt kulfilter er som følger:

1. Før du installerer eller udskifter kulfiltre, skal du afbryde strømmen til enheden.
2. Tryk på filterlåsen, og fjern fedtfilteret.
3. Drej kulfilteret på begge sider af motoren mod uret. Udskift kulfiltrene med de nye kulfiltre.
4. Anbring fedtfilteret.
5. Tilslut strømforsyningen til stikkontakten.

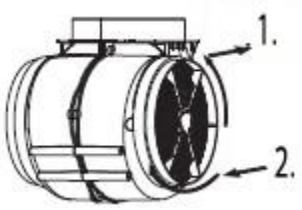

1. **Åben**
2. **Luk**

NOTE:

- Sørg for, at filteret er låst fast. Ellers ville det løsne sig og kan være til fare.
- Når aktivt kulfilter er monteret, sænkes sugeeffekten.

Udskiftning Af Pære

Vigtigt!

- Pæren skal udskiftes af producenten, serviceagenten eller lignende kvalificerede personer.
- Sluk altid for strømmen, før du udfører handlinger på apparatet. Når du håndterer pæren, skal du sørge for, at den er kølet helt ned, før den kommer i direkte kontakt med hænderne.
- Ved håndtering af pærer holdes med en klud eller handsker for at sikre, at sved ikke kommer i kontakt med pæren, da dette kan reducere pærens levetid.

Bemærk:

- Inden du skifter pæren, skal du sørge for, at apparatet er slukket og taget ud af stikkontakten.
- Beskyt dig mod fare, når du skifter pæren, f.eks. iført handsker.

Udskiftning af pæren:

- Fjern fedtfilteret.
- Brug et værktøj eller hånden til at presse fjederen på begge sider af LED-lyset indefra, indtil lyset er presset ud. Træk derefter let tilslutningskablet ud, og demonter lysets ledning.
- Anvend den omvendte procedure for at geninstallere pæren.
- ILCOS D-koden til denne lampe er: DSS-1.5/65-S-120/33

– LED-moduler –rund lampe

- Maks. wattforbrug: 2×1.5W

– Spændingsområde: DC 12V

– Dimensioner:

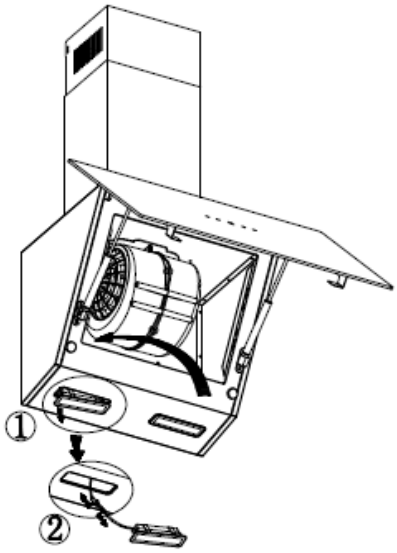

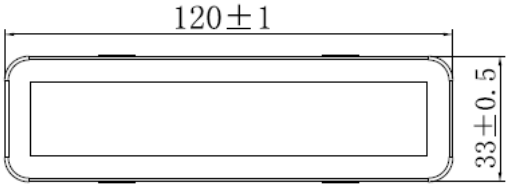

Miljøbeskyttelse:

	Dette produkt er markeret med symbolet for selektiv sortering af elektronisk affald. Dette betyder, at dette produkt ikke må bortskaffes sammen med husholdningsaaffald, men skal understøttes af et system med sorteret indsamling i overensstemmelse med direktiv 2012/19/EU. Derefter genbruges eller adskilles det for at minimere miljøpåvirkningen, elektriske og elektroniske produkter er potentielt farlige for miljøet og menneskers sundhed på grund af tilstedeværelsen af farlige stoffer. Kontakt dine lokale eller regionale myndigheder for mere information.

NOTE:

Følgende viser, hvordan man reducerer den samlede miljøpåvirkning (f.eks. energiforbrug) af madlavningsprocessen.

- Installer emhætten et velegnet sted, hvor der er effektiv ventilation.
- Rengør emhætten regelmæssigt for at undgå blokeringer i luftvejene.
- Husk at slukke for emhættens lys efter madlavningen.
- Husk at slukke for emhætten efter madlavningen.

Information Til Demontering

Demonter ikke apparatet på en måde, der ikke er vist i brugermanualen. Apparatet kan ikke demonteres af brugeren. Ved slutningen af levetiden, må apparatet ikke bortskaffes sammen med husholdningsaffald. Kontakt din lokale myndighed eller søg anden rådgivning om genbrug.

This manual explains the proper installation and use of your cooker hood, please read it carefully before using even if you are familiar

with the product. The manual should be kept in a safe place for future reference.

Warning

- Do not try to use the cooker hood without the grease filters or if the filters are excessively greasy!
- Do not install above a cooker with a high level grill.
- Do not leave frying pans unattended during use because overheated fats or oils might catch fire.
- Never leave naked flames under the cooker hood.

- If the cooker hood is damaged, do not attempt to use.
- Do not flambé under the cooker hood.
- CAUTION: Accessible parts may become hot when used with cooking appliances.
- The minimum distance between the supporting surface for the cooking vessels on the hob and the lowest part of the cooker hood. (When the cooker hood is located above a gas appliance, this distance shall be at least 65 cm)
- The air must not be discharged into a flue that is used for exhausting fumes from appliances burning gas or other fuels. Range hoods and other cooking fume extractors may adversely affect the safe operation of appliances burning gas or other fuels (including those in other rooms) due to back flow of combustion gases. These gases can potentially result in carbon monoxide poisoning. After installation of a range hood or other cooking fume extractor, the operation of open flued gas appliances should be tested by a competent person to ensure that back flow of combustion gases does not occur.

Function and Feature

- Important! Always switch off the electricity supply at the mains during installation and maintenance such as light bulb replacement.
- The cooker hood must be installed in accordance with the installation instructions and all measurements followed.
- All installation work must be carried out by a competent person or qualified electrician.
- Please dispose of the packing material carefully. Children are vulnerable to it.
- Pay attention to the sharp edges inside the cooker hood especially during installation and cleaning.
- Make sure the ducting has no bends sharper than 90 degrees as this will reduce the efficiency of the cooker hood.
- Warning: Failure to install the screws or fixing device in accordance with these instructions may result in electrical hazards.
- Warning: Before obtaining access to terminals, all supply circuits must be disconnected.
- Always put lids on pots and pans when cooking on a gas cooker.
- When in extraction mode, air in the room is being removed by the cooker hood. Please make sure that proper ventilation measures are being observed. The cooker hood removes odours from room but not steam.
- There shall be adequate ventilation of the room when the cooker hood is used at the same time as appliances burning gas or other fuels.
- Cooker hood is for domestic use only.

- If the supply cord is damaged, it must be replaced by the manufacturer, its service agent or similarly qualified persons in order to avoid a hazard.
- This appliance can be used by children aged from 8 years and above and persons with reduced physical, sensory or mental capabilities or lack of experience and knowledge if they have been given supervision or instruction concerning use of the appliance in a safe way and understand the hazards involved. Children shall not play with the appliance. Cleaning and user maintenance shall not be made by children without supervision.

- Caution: The appliance and its accessible parts can become hot during operation. Be careful to avoid touching the heating elements. Children younger than 8 years old should stay away unless they are under permanent supervision.
- There is a fire risk if cleaning is not carried out in accordance with the instructions.
- Regulations concerning the discharge of air have to be fulfilled.
- Clean your appliance periodically by following the method given in the chapter MAINTENANCE.
- For safety reason, please use only the same size of fixing or mounting screw which are recommended in this instruction manual.
- Regarding the details about the method and frequency of cleaning, please refer to maintenance and cleaning section in the instruction manual.
- Cleaning and user maintenance shall not be made by children without supervision.
- When the cooker hood and appliances supplied with energy other than electricity are simultaneously in operation, the negative pressure in the room must not exceed 4 Pa(4 x 10^{-5} bar).
- **WARNING:** Danger of fire: do not store items on the cooking surfaces.
- A steam cleaner is not to be used.
- NEVER try to extinguish a fire with water, but switch off the appliance and then cover flame e.g. with a lid or a fire blanket.

Installation

Mounting of The V-Flap

If the cooker hood does not have an assembled V-flap 1, you should mount the half-parts to its body. The images only show an example of how to mount the V-flap, because the outlet may vary according to different models and configurations.

To mount the V-flap 1 you should:

- Mount two half-parts 2 into the body 6;
- The pin 3 should be top oriented;
- The axis 4 should be inserted into the holes 5 on the body;
- Repeat all the operations for the 2nd half-part.

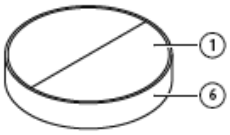

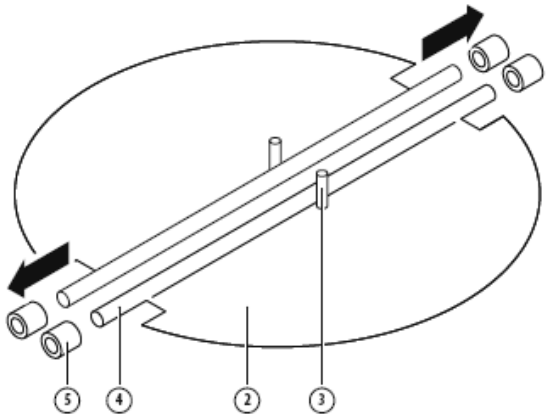

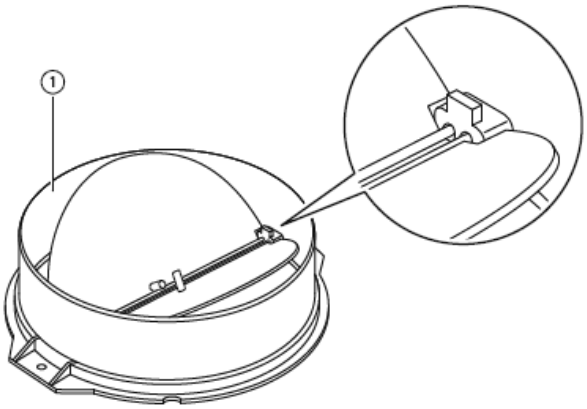

If you have an outlet to the outside, your cooker hood can be connected as below picture by means of an extraction duct (enamel, aluminum, flexible pipe or non-flammable material with an interior diameter of 150mm)

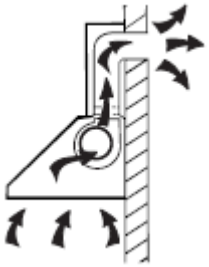

1. Before installation, turn the unit off and unplug it from the outlet.

2. The cooker hood should be placed at a distance of 50~65cm above the cooking surface for best effect. See pic 1.

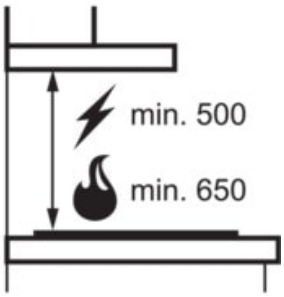

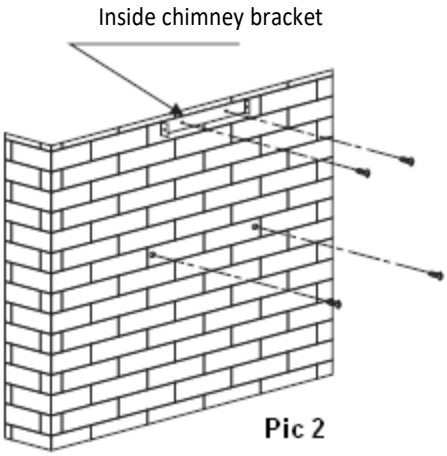

1. After decide the cooker hood height, measure the position of the holes for hanging hood and inside chimney bracket. Drill 4 ϕ8 holes, 2 for inside chimney bracket and 2 for hanging the hood,and keep the hood level. The fixed position of the inside chimney bracket is the highest place of inside chimney. See pic 2.

2. Screw 2 pcs ST4 x 30mm screws on the wall with wall plugs to fix the hood,then use 2 pcs ST4 x 40mm screws to fix the inside chimney bracket. See pic 2.

3. Install the v-flap and expansion pipe onto the cooker hood. Fix the expansion pipe on the outlet with a cable tie. See pic 3. Note: The expansion pipe is not included in this product.

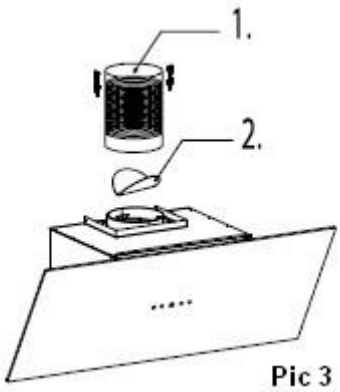

Pic 3

1. **Expansion pipe**
2. **V-flap**

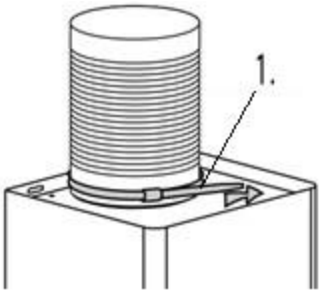

1. Cable tie

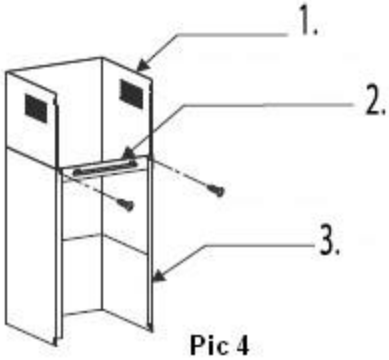

Pic 4

1. Inside chimney

2. Inside chimney bracket

3. Outside chimney

1. Install the outside chimney bracket onto the outside chimney with 2 pcs ST4*8mm screws, make the inside chimney can be flexed freely inside. See pic 4.

2. Make the hood hang on the wall mounted screws in the fixed position, adjusting the cooker hood position, fix the cooker hood with 2 pcs ST4*30mm safety screws. See pic 5. Note: The two safety vents are positioned on the back housing, with a diameter of 6mm.

3. Adjust the height of the inside chimney to the position of the inside chimney bracket and fix the inside chimney and outside chimney with 4 pcs ST4*8mm screws. See pic 6.

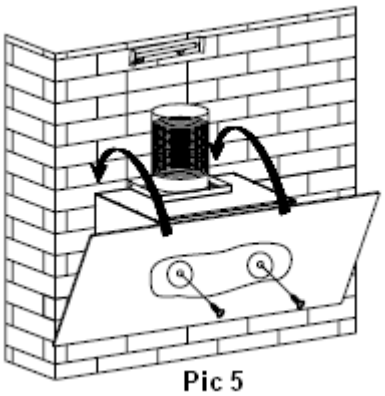

Pic 5

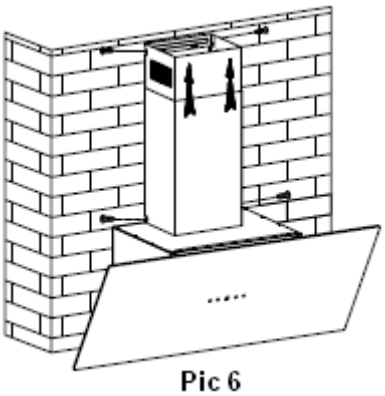

Pic 6

Hints For Exhaust Duct Installation

The following rules must be strictly followed to obtain optimal air extraction:

- Keep exhaust duct short and straight
- Do not reduce the size or restrict the exhaust duct
- When using the flexible duct always install the duct pulled taut to minimize pressure loss
- Failure to observe these basic instructions will reduce the performance and increase noise levels of the range hood.
- Any installation work must be carried out by a qualified electrician or competent person.
- Do not connect the ducting system of the hood to any existing ventilation system which is being used for any other appliance ,such as warmer tube, gas tube , hot wind tube.
- The angle of the bend of the ventilation pipe should not be less than 120º; you must direct the pipe horizontally, or, alternatively, the pipe should go up from the initial point and should be led to an outer wall.
- After the installation ,make sure that the cooker hood is level to avoid grease collection at on end.

Ensure the exhaust ducting selected for installation complies with relevant standards and is fire retardant.

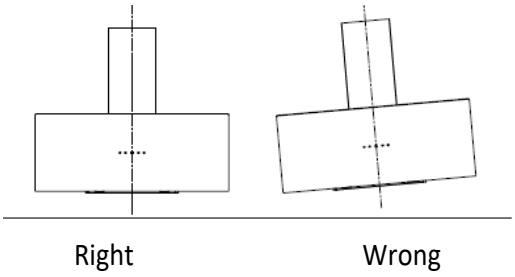

WARNING:	➢ For safety reason, please use only the same size of fixing or mounting screws which are recommended in this instruction manual. ➢ Failure to install the screws or fixing device in accordance with these instructions may result in electrical hazards.

Start Using Your Cooker Hood

Touch control with LED display

LED touch control has five buttons, see picture.

− (Decrease), + (Increase), (Lamp), (Timer), (Power)

1. Power-on: After connecting the cooker hood to the main supply, the backlight of button will turn on, output will be closed and the cooker hood will enter into stand-by mode.

2. **"POWER"** button:

2.1 Press **"POWER"** button, the backlight of button will be on and the hood will work at the low speed, and the light will be on. The backlight of the buttons **"DECREASE"**, **"INCREASE"**, **"LAMP"**, and **"POWER"** will be on. Press **"POWER"** button again, the backlight of button will be off and the cooker hood will be turn off and return into stand-by mode and operate by the circle.

2.2 . The button of **"LAMP"** button could be operated without pressing the **"POWER"** button. Press **"POWER"** button, the cooker hood will be turn off without any functions.

2.3 **"LAMP"** button:

Press **"LAMP"** button, the backlight of button and the lights will be on. Press again, the lights will be off. The lights run circularly.

3. **"INCREASE"** button:

3.1 Press **"INCREASE"** button, the backlight of button will be on, the cooker hood starts to work at the low speed. the LED display will display "1",

3.2 Press **"INCREASE"** button again when it is working on the low speed, the cooker hood works at the mid speed and the LED display will display "2",

3.3 Press **"INCREASE"** button again when it is working on the mid speed, the cooker hood works at the high speed and the LED display will display "3".

4. Press **"DECREASE"** button

4.1 Press **"DECREASE"** button, the cooker hood will decrease one speed, and the display will show the current working speed. When press **"DECREASE"** button again when it is working on the low speed, the cooker hood will turn off and the backlight of the **"DECREASE"** button will be off.

5. Press **"TIMER"** button:

5.1 The **"TIMER"** button works when the motor and light is on only. The timer setting is 5mins and could be repeat setting. When the time is up, the cooker hood will be turn off and the light will be off.

5.2 When the timer is set, if adjusting the speeds, the timer will re-calculate the working time.

Troubleshooting

Fault	Possible Cause	Solution
Light on, but motor does not work	Fan switch turned off	Select a fan switch position.
	Fan switch failed	Contact service center.
	Motor failed	Contact service center.
Light does not work, motor does not work	House fuses blown	Reset/Replace fuses.
	Mains power cable is loose or disconnected	Refit mains power cable to power outlet. Switch power outlet on.
Oil leakage	One way valve and the outlet are not tightly sealed	Take down the one way valve and seal with sealant.
	Leakage from the connection of chimney and cover	Take chimney down and seal.
Lights not working	Broken or faulty bulbs	Replace bulbs as per this instruction.
Insufficient suction	The distance between the cooker hood and the gas top is too far	Refit the cooker hood to the correct distance.
The Cooker hood incline	The fixing screw is not tight enough	Tighten the hanging screw and make it horixontal

NOTE:

Any electrical repairs to this appliance must conform to your local, state and federal laws. Please contact the service centre if in any doubt before undertaking any of the above. Always disconnect the unit from the power source when opening the unit.

Maintenance And Cleaning

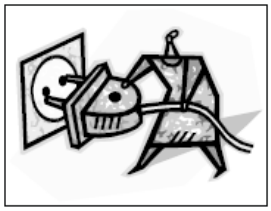

Caution

- Before maintenance or cleaning is carried out, the cooker hood should be disconnected from the mains power supply. Ensure that the cooker hood is switched off at the wall socket and the plug removed.
- External surfaces are susceptible to scratches and abrasions, so please follow the cleaning instructions to ensure the best possible result is achieved without damage.

General

Cleaning and maintenance should be carried out with the appliance cold especially when cleaning.Avoid leaving alkaline or acid substances (lemon juice, vinegar etc.) on the surfaces.

Stainless steel

The stainless steel must be cleaned regularly (e.g.weekly) to ensure a long life expectancy.Dry with a clean soft cloth. A specialized stainless steel cleaning fluid may be used.

NOTE:

Ensure that wiping is done along with the grain of the stainless steel to prevent any unsightly crisscross scratching patterns from appearing.

Control Panel Surface

The inlay control panel can be cleaned using warm soapy water. Ensure the cloth is clean and well wrung before cleaning. Use a dry soft cloth to remove any excess moisture left after cleaning.

Important

Using neutral detergents and avoid using harsh cleaning chemicals, strong household detergents or products containing abrasives,as this will affect the appearance of the appliance and potentially remove any printing of artwork on the control panel and will void manufactures warrantee.

Grease Mesh Filters

The mesh filters can be cleaned by hand. Soak them for about 3 minutes in water with a mild detergent and then brush it gently with a soft brush. Do not apply too much pressure so as to avoid any damage to it . (Leave to dry naturally out of direct sun light)

Filters should be washed separately to crockery and kitchen utensils. It is advisable not to use rinse aid. Following the picture beside to dismantle the grease filter.

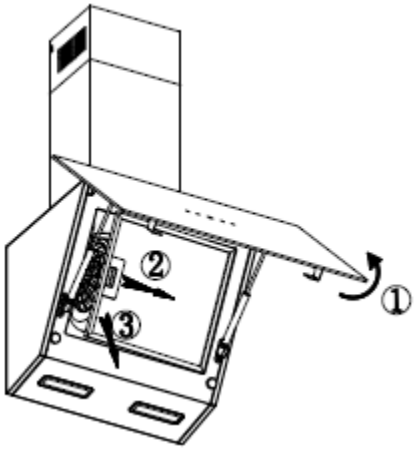

Installing Grease Mesh Filters

- To install filters for the following four steps:
- Angle the filter into the slots at the back of the hood.
- -Push the button on the handle of the filter.
- Release the handle once the filter fits into a resting position.
- Repeat to install all filters.

Carbon Filter- (Not supplied)

Activated carbon filter can be used to trap odors. Normally the activated carbon filter should be changed every 3 to 6 months according to your cooking habits. The installation procedure of activated carbon filter is as below:

1. Before installing or replacing the carbon filters, disconnect the mains power to the unit.
2. Press the filter lock and remove the mesh filter.
3. Turn the carbon filter on both sides of the motor anti-clockwise. Replace the carbon filters with the new carbon filters.
4. Place the mesh filter.
5. Connect the power supply to the wall socket.

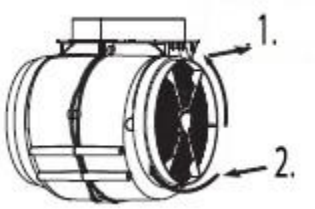

1. **Open**
2. **Close**

NOTE:

- Make sure the filter is securely locked. Otherwise, it would loosen and cause danger.
- When activated carbon filter attached, the suction power will be lowered.

Bulb Replacement

Important!

- The bulb must be replaced by the manufacturer, its service agent or similarly qualified persons.
- Always switch off the electricity supply before carrying out any operations on the appliance. When handling bulb, make sure it has completely cooled down before any direct contact with hands.
- When handling bulbs hold with a cloth or gloves to ensure perspiration does not come in contact with the bulb as this can reduce the life of the bulb.

Note:

- Before changing the lights, make sure that the appliance is turned off and unplugged.
- Protect against danger when changing lights, such as wearing gloves.

Changing the lights:

- Remove the grease filter.
- Use a tool or the hand to press the spring splinter of both sides of LED light to the inside, until the light is pressed out.Then slightly pull the light connecting wire out, and dismantle the terminal of the light connecting wire.
- Apply the reverse procedure to reinstall the light.
- ILCOS D code for this lamp is: DSS-1.5/65-S-120/33

– LED modules –round lamp

– Max wattage: 2×1.5W

– Voltage range: DC 12V

– Dimensions:

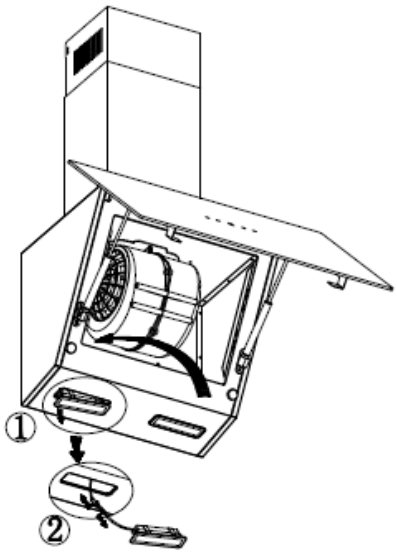

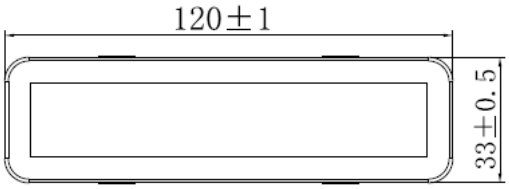

Environmental Protection:

	This product is marked with the symbol on the selective sorting of waste electronic equipment. This means that this product must not be disposed of with household waste but must be supported by a system of selective collection in accordance with Directive 2012/19/EU. It will then be recycled or dismantled to minimize impacts on the environment, electrical and electronic products are potentially dangerous for the environment and human health due to the presence of hazardous substances.For more information, please contact your local or regional authorities.

NOTE:

The following shows how to reduce total environmental impact (e.g. energy use) of the cooking process).

- Install the cooker hood in a proper place where there is efficient ventilation.
- Clean the cooker hood regularly so as not to block the airway.
- Remember to switch off the cooker hood light after cooking.
- Remember to switch off the cooker hood after cooking.

Information for Dismantling

Do not dismantle the appliance in a way which is not shown in the user manual. The appliance could not be dismantled by user. At the end of life, the appliance should not be disposed of with household waste. Check with your Local Authority or retainer for recycling advice.

Denna bruksanvisning förklarar korrekt installation och användning av köksfläkten. Läs den noga innan du använder den även om du är bekant

med produkten. Handboken ska förvaras på en säker plats för framtida referens.

Varning

- Försök inte använda fläkten utan fettfiltret eller om filtren är för fet!
- Installera inte ovanför en spis med hög grill.
- Lämna inte stekpannor utan uppsikt under användning, eftersom överhettade fetter eller oljor kan ta eld.
- Lämna aldrig öppen eld under spiskåpan.

- Försök inte använda köksfläkten.
- Flambéra inte under spiskåpan.
- VARNING: Tillgängliga delar kan bli heta när de används tillsammans med matlagningsapparater.
- Minsta avstånd mellan stödytan för kokplattorna på spishällen och den nedre delen av spiskåpan. (När köksfläkten är placerad ovanför en gasapparat ska detta avstånd vara minst 65 cm)
- Luften får inte släppas ut i en rökkanal som används för att tömma rök från apparater som bränner gas eller andra bränslen. Fläktkåpor och andra avgasutsug kan påverka den säkra driften av apparater som förbränner gas eller andra bränslen (inklusive de i andra rum) på grund av återflöde av förbränningsgaser. Dessa gaser kan potentiellt leda till kolmonoxidförgiftning. Efter installation av en fläktkåpa eller en annan rökgasavskiljare bör driften av apparater med öppen rökgas testas av en kompetent person för att säkerställa att förbränningsgasens återflöde inte sker.

Funktioner

- Viktigt! Stäng alltid av elnätet under installation och underhåll, t.ex. byte av glödlampor.
- Spiskåpan måste installeras i enlighet med installationsanvisningarna och alla mätningar följs.
- Allt installationsarbete måste utföras av en behörig person eller kvalificerad elektriker.
- Kassera förpackningsmaterialet noggrant. Barn är utsatta för det.
- Var uppmärksam på de skarpa kanterna inuti fläkten, särskilt vid installation och rengöring.
- Se till att kanalerna inte har några böjningar skarpare än 90 grader, eftersom detta minskar fläktens effektivitet.
- Varning: Om skruvarna eller fixeringsanordningen inte installeras i enlighet med dessa instruktioner kan det leda till elektriska risker.
- Varning: Innan du får tillgång till terminaler måste alla matningskretsar kopplas bort.
- Lägg alltid lock på krukor och stekpannor när du lagar mat på en gasspis.
- När du är i utsugningsläge avlägsnas luften i rummet av spishuven. Se till att korrekta ventilationsåtgärder följs. Spiskåpan tar bort lukt från rummet men inte ånga.
- Det ska finnas tillräcklig ventilation i rummet när köksfläkten används samtidigt som apparater som bränner gas eller andra bränslen.
- Spiskåpan är endast avsedd för hushållsbruk.

- Om sladden är skadad måste den bytas ut av tillverkaren, dess servicetekniker, eller liknande kvalificerad person för att undvika fara.
- Denna enhet kan användas av barn från 8 år och uppåt, och av personer med nedsatt fysisk, sensorisk eller mental förmåga eller brist på erfarenhet och kunskap, om de har fått tillsyn eller instruktioner om användningen av enheten på ett säkert sätt, och förstår farorna som är involverade. Barn får inte leka med enheten. Rengöring och användarunderhåll ska inte genomföras av barn utan tillsyn.

- Varning: Apparaten och dess åtkomliga delar kan bli heta under drift. Var försiktig så att du inte vidrör värmeelementen. Barn yngre än 8 år bör hålla sig borta om de inte är under permanent övervakning.
- Det finns en brandrisk om rengöring inte utförs i enlighet med instruktionerna.
- Föreskrifter om luftutsläpp måste uppfyllas.
- Rengör apparaten regelbundet genom att följa metoden i kapitlet UNDERHÅLL.
- Av säkerhetsskäl, använd endast samma fäst- eller monteringsskruv som rekommenderas i denna bruksanvisning.
- Om detaljer om rengöringsmetod och frekvens, se avsnittet om underhåll och rengöring i bruksanvisningen.
- Rengöring och användarunderhåll ska inte genomföras av barn utan tillsyn.
- När köksfläkten och apparater som förses med annan energi än el samtidigt är i drift får undertrycket i rummet inte överstiga 4 Pa (4 x 10-5 bar).
- **VARNING: Brandfara: förvara inte föremål på matlagningsytorna.**
- En ångrengörare får inte användas.
- Försök ALDRIG att släcka en eld med vatten, utan stäng av apparaten och täck sedan eld, t.ex. med lock eller eldtäcke.

Installation

Montering av V-fliken

Om köksfläkten inte har en monterad V-flik 1, bör du montera halvdelarna på kroppen. Bilderna visar bara ett exempel på hur V-fliken monteras, eftersom utloppet kan variera beroende på olika modeller och konfigurationer.

För att montera V-fliken 1 bör du:

- Montera två halvdelar 2 i kroppen 6;
- Stiftet 3 bör vara topporienterat;
- Axeln 4 ska införas i hålen 5 på kroppen;
- Upprepa alla åtgärder för andra halvdelen.

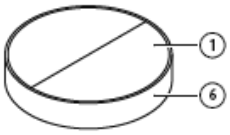

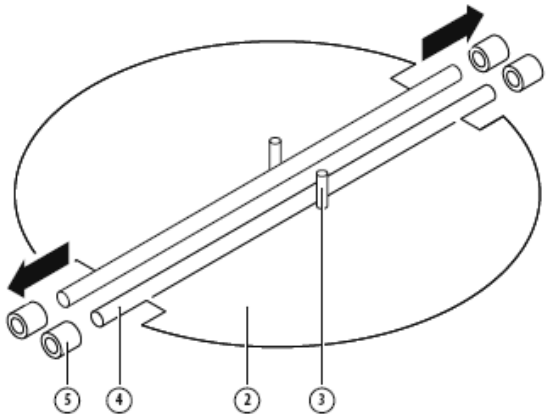

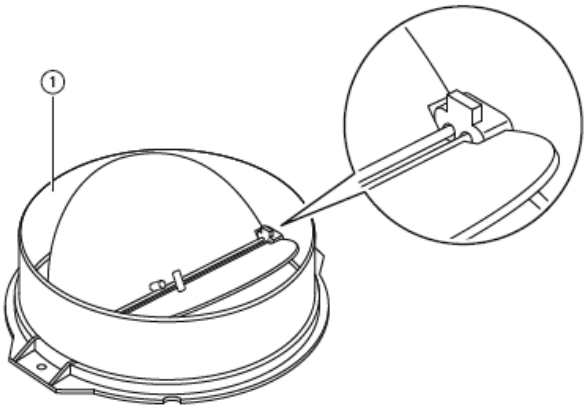

Om du har ett utlopp på utsidan kan din köksfläkt anslutas enligt bilden nedan med hjälp av en utsugskanal (emalj, aluminium, flexibelt rör eller icke-brännbart material med en innerdiameter på 150 mm)

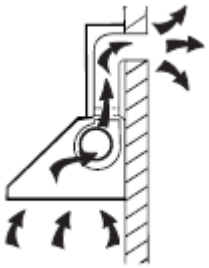

1. Stäng av enheten och koppla bort den från eluttaget före installationen.

2. Spiskåpan ska placeras på ett avstånd av 50 ~ 65 cm över tillagningsytan för bästa effekt. Se bild 1.

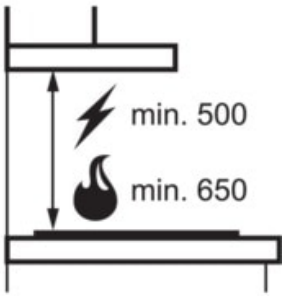

Insida skorstensfäste

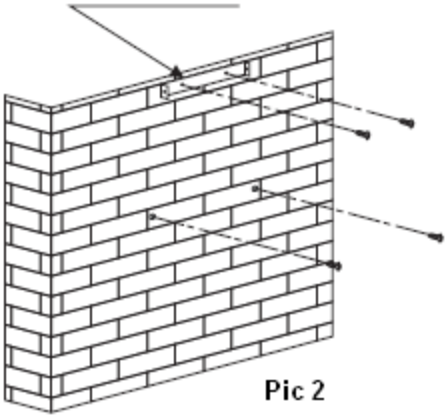

Pic 2

1. Efter att ha bestämt köksfläktens höjd, mät positionen för hålen för upphängning av huven och insidan av skorstenens fäste. Borra 4 ϕ8 hål, 2 för insidan av skorstensfästet och 2 för att hänga upp huven, och håll huven jämn. Det fasta läget för den inre skorstenen är den högsta platsen för insidan av skorstenen. Se bild 2.

2. Skruva fast 2 st ST4 x 30 mm skruvar på väggen med väggproppar för att fixera huven, använd sedan 2 st ST4 x 40 mm skruvar för att fästa den inre skorstenen. Se bild 2.

3. Installera v-fliken och expansionsröret på fläkten. Fäst expansionsröret på utloppet med ett buntband. Se bild 3. Obs! Expansionsröret ingår inte i denna produkt.

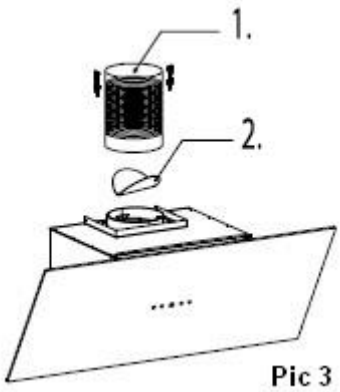

Pic 3

1. **Expansionsrör**
2. **V-flik**

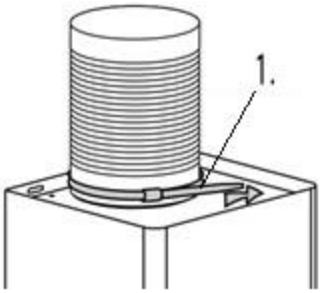

1. Buntband

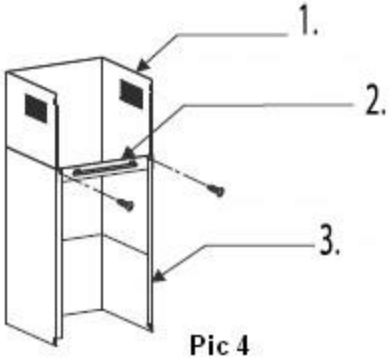

Pic 4

1. Inuti skorstenen

2. Insida skorstensfäste

3. Utanför skorstenen

1. Installera den yttre skorstenen på den yttre skorstenen med 2 st ST4 * 8mm skruvar, gör att den inre skorstenen kan böjas fritt inuti. Se bild 4.

2. Låt huven hänga på de väggmonterade skruvarna i det fasta läget, justera fläktens läge, fäst spiskåpan med 2 st ST4 * 30mm säkerhetsskruvar. Se bild 5. Obs! De två säkerhetsventilerna är placerade på baksidan av huset, med en diameter på 6 mm.

3. Justera höjden på den inre skorstenen till positionen för den inre skorstenen och fäst den inre skorstenen och den yttre skorstenen med 4 st ST4 * 8mm skruvar. Se bild 6.

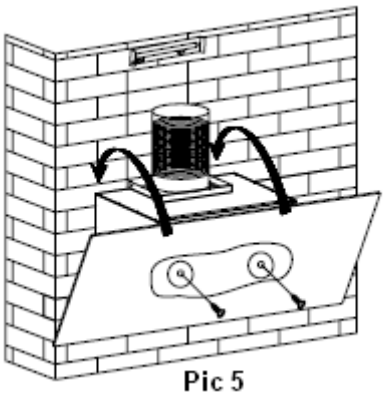

Pic 5

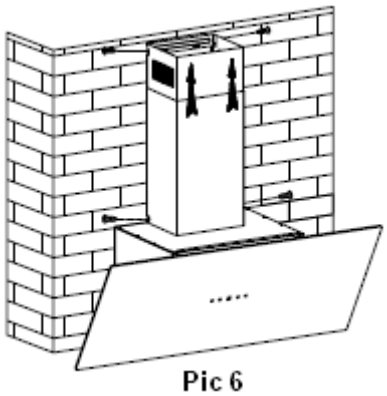

Pic 6

Tips för avgaskanal Installation

Följande regler måste följas strikt för att erhålla optimal luftutsugning:

- Håll frånluftskanalen kort och rak
- Minska inte storleken eller begränsa frånluftskanalen
- När du använder den flexibla kanalen alltid installera kanalen dras spänd för att minimera tryckförlust
- Underlåtenhet att iaktta dessa grundläggande instruktioner kommer att minska prestanda och öka bullernivåerna i intervallet huven.
- Eventuella installationsarbete måste utföras av behörig elektriker eller kompetent person.
- Anslut inte huvens kanalsystem till något befintligt ventilationssystem som används för någon annan apparat, såsom varmare rör, gasrör, varmt vindrör.
- Vinkeln på böjen av ventilationsröret bör inte vara mindre än 120º; du måste rikta röret horisontellt, eller, alternativt, röret ska gå upp från den inledande punkten och bör ledas till en yttervägg.
- Efter installationen, se till att spiskåpan är jämn för att undvika fettuppsamling i på ända.

Se till att den avgaskanalisering som valts för montering överensstämmer med relevanta standarder och är brandhämmande.

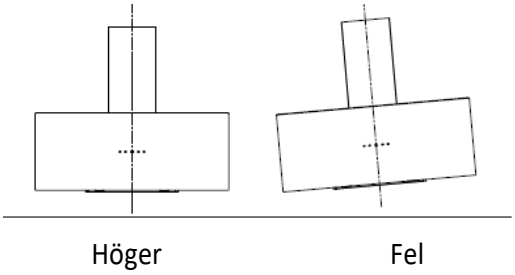

VARNING:	➢ Av säkerhetsskäl, använd endast samma storlek på fäst- eller monteringsskruvar som rekommenderas i denna bruksanvisning. ➢ Om skruvarna eller fästanordningen inte installeras i enlighet med dessa anvisningar kan det leda till elektriska risker.

Börja använda din spiskåpa

Touchkontroll med LED-display

LED touch kontroll har fem knappar, se bild.

(Minskning), (ökning), (Lampa), (timer), (Effekt)

1. På-power-on: Efter att ha anslutit spiskåpan till huvudtillförseln kommer knappens bakgrundsbelysning att slås på, utgången kommer att stängas och spiskåpan kommer att ingå stand by-läge.

2. **Strömbrytare**

2.1 Tryck på **"POWER"**-knappen, knappens bakgrundsbelysning kommer att vara på och huven kommer att arbeta med låg hastighet, och ljuset kommer att vara på. Knapparnas bakgrundsbelysning **"DECREASE"**, **"INCREASE", "LAMP"** och **"POWER" kommer att vara på.** Tryck på "POWER"-knappen igen, knappens bakgrundsbelysning kommer att vara avstängd och spiskåpan kommer att stängas av och återgå till stand-by-läge och fungera vid cirkeln.

2,2 . Knappen med **"LAMP"-**knappen skulle kunna manövreras utan att trycka på **"POWER"**-knappen. Tryck på **"POWER"**-knappen, spiskåpan kommer att stängas av utan några funktioner.

2,3 **"LAMP"-knappen:**

Tryck på **"LAMP"**-knappen, knappens bakgrundsbelysning så lyser lamporna. Tryck igen, lamporna släcks. Lamporna går cirkulärt.

3. **"ÖKA"-knappen:**

3.1 Tryck på **"ÖKA"-**knappen, knappens bakgrundsbelysning kommer att vara på, spiskåpan börjar fungera med låg hastighet. kommer LED-displayen att visa "1",

3.2 Tryck på **"ÖKA"-**knappen igen när den arbetar på låghastigheten, spiskåpan fungerar i mitten av hastigheten och LED-displayen kommer att visa "2",

3.3 Tryck på **"ÖKA"-**knappen igen när den arbetar på mitthastigheten, spiskåpan fungerar i hög hastighet och LED-displayen kommer att visa "3".

4. Tryck på **"MINSKA"**-knappen

4,1 Tryck på **"DECREASE"-**knappen, spiskåpan kommer att minska en hastighet, och displayen kommer att visa den aktuella arbetshastigheten. När du trycker på **"DECREASE"**-knappen igen när den arbetar på den låga hastigheten, kommer spiskåpan att stängas av och bakgrundsbelysningen på knappen **"DECREASE"** kommer att vara avstängd.

5. Tryck på **"TIMER"-**knappen:

5,1 Knappen **"TIMER"** fungerar när motorn och lampan endast är på. Timerinställningen är 5mins och kan vara upprepningsinställning. När tiden är kommer spiskåpan att stängas av och lampan släcks.

5,2 När timern är inställd, om du justerar hastigheterna, kommer timern att åter beräkna arbetstiden.

Felsökning

Fel	Möjlig orsak	Lösning
Ljus på, men motorn fungerar inte	Fläktbrytare avstängd	Välj en fläkt omkopplarposition.
	Byte misslyckadesNoun, name of the user action	Kontakta servicecenter.
	Motorn misslyckades	Kontakta servicecenter.
Ljus fungerar inte, motorn fungerar inte	Hus säkringar blåst	Återställ/Byt säkringar.
	Nätströmkabeln är lös eller frånkopplad	Refit nätströmkabel till eluttag. Slå på eluttag.
Oljeläckage	Enkel sätt ventil och utloppet är inte tätt täta	Ta ner enkelriktad ventil och täta med tätningsmedel.
	Läckage från anslutning av skorsten och omslag	Ta ner skorsten och försegla.
Lampor fungerar inte	Trasiga eller felaktiga lökar	Byt ut glödlampor enligt denna INSTRUKTION
Otillräcklig sug	Avståndet mellan spiskåpan och gastopp är för långt	Sätt in spishuven på rätt avstånd igen.
Spiskåpan lutar	Fästskruven är inte tillräckligt tätt	Dra åt hängande skruven och gör det horixontal

OBS!

Eventuella elektriska reparationer av denna apparat måste överensstämma med dina lokala, statliga och federala lagar. Kontakta servicecentret om du är osäker innan du genomför något av ovanstående. Koppla alltid bort enheten från strömkällan när enheten öppnas.

Underhåll och rengöring

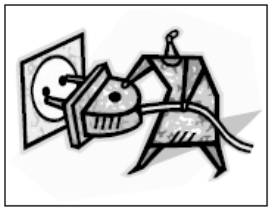

Varning

- Innan underhåll eller rengöring utförs ska spiskåpan kopplas bort från nätströmningen. Se till att spiskåpan stängs av vid vägguttaget och kontakten tas ur.
- Utvändiga ytor är känsliga för repor och skrubbsår, så var god följ rengöringsanvisningarna för att säkerställa att bästa möjliga resultat uppnås utan skador.

Allmänt

Rengöring och underhåll bör utföras med apparaten kall speciellt vid rengöring. Undvik att lämna alkaliska eller sura ämnen (citronsaft, vinäger etc.) på ytorna.

Rostfritt stål

Det rostfria stålet måste rengöras regelbundet (t.ex. varje vecka) för att säkerställa en lång förväntad livslängd. Torka med en ren mjuk trasa. En specialiserad rengöringsvätska i rostfritt stål får användas.

OBS!

Se till att torka görs tillsammans med kornet av det rostfria stålet för att förhindra att fula kors och tvärs repor mönster visas.

Kontrollpanelens yta

Inlaga kontrollpanelen kan rengöras med hjälp av varmt tvålvatten. Se till att trasan är ren och väl vred innan rengöring. Använd en torr mjuk trasa för att avlägsna eventuell överflödig fukt som lämnas efter rengöring.

Viktigt

Använda neutrala rengöringsmedel och undvika att använda hårda rengöringskemikalier, starka rengöringsmedel eller produkter som innehåller slipmedel, eftersom detta kommer att påverka utseendet på apparaten och potentiellt ta bort alla utskrifter av konstverk på kontrollpanelen och kommer att ogiltigförklara tillverkargarantin.

Grease Mesh-filter

Nätfiltren kan rengöras för hand. Blötlägg dem i ca 3 minuter i vatten med ett milt rengöringsmedel och borsta det sedan försiktigt med en mjuk borste. Applicera inte för mycket tryck så att eventuella skador på den undviks . (Låt torka naturligt ur direkt sol ljus)

Filter ska tvättas separat till porslin och köksredskap. Det är lämpligt att inte använda sköljmedel. Efter bilden bredvid för att demontera fettfiltret.

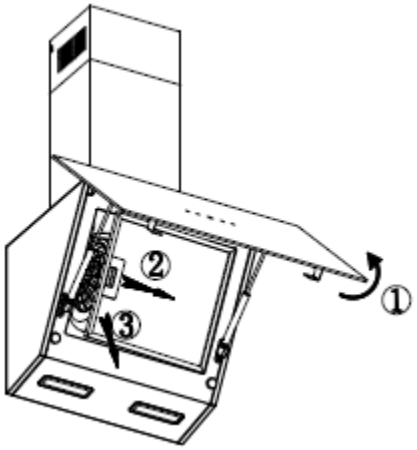

Installera Grease Mesh-filter

- Så här installerar du filter för följande fyra steg:
- Vinkla in filtret i skårorna på baksidan av huven.
- -Tryck in knappen på filtrets handtag.
- Släpp handtaget när filtret väl passar in i viloposition.
- Upprepa om du vill installera alla filter.

Kolfilter- (Medföljer ej)

Aktivt kolfilter kan användas för att fälla lukter. Normalt ska det aktiva kolfiltret bytas var 3:e till 6:e månad enligt dina tillagningsvanor. Installationsproceduren av aktivt kolfilter är enligt nedan:

1. Innan kolfilterna monteras eller byts ska nätströmn kopplas från till aggregatet.
2. Tryck på filterlåset och ta bort nätfiltret.
3. Vrid kolfiltret på båda sidor av motorn motsols. Byt ut kolfiltren mot de nya kolfiltren.
4. Placera nätfiltret.
5. Anslut strömförsörjningen till vägguttaget.

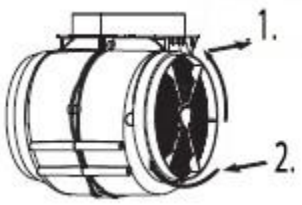

1. **Öppen**
2. **Stängd**

OBS!

- Kontrollera att filtret är ordentligt låst. Annars skulle det lossna och orsaka fara.
- Vid infästning av aktivt kolfilter kommer sugeffekten att sänkas.

Byte av glödlampa

Viktigt!

- Glödlampan måste bytas ut av tillverkaren, dess serviceombud eller på liknande sätt kvalificerade personer.
- Stäng alltid av elförsörjningen innan du utför några åtgärder på apparaten. Vid hantering av glödlampa, se till att den har svalnat helt innan någon direktkontakt med händerna.
- När du hanterar glödlampor hålla med en trasa eller handskar för att säkerställa svett inte kommer i kontakt med glödlampan eftersom detta kan minska livslängden på glödlampan.

Kommentar:

- Innan du ändrar lamporna bör du se till att apparaten är avstängd och urkopplad.
- Skydda mot fara vid ljusbyte, som att bära handskar.

Ändra lamporna:

- Ta bort fettfiltret.
- Använd ett verktyg eller handen för att trycka på fjäderflisan på båda sidor av LED-ljus till insidan, tills ljuset trycks ut. Dra sedan lätt ut anslutningsledaren, och demontera sedan den lätta anslutningsledningens pol.
- Tillämpa den omvända proceduren för att installera om lampan.
- ILCOS D-kod för denna lampa är: DSS-1.5/65-S-120/33

– LED-moduler –rund lampa

– Max wattal: 2×1.5W

– Spänningsområde: DC 12V

Mått:

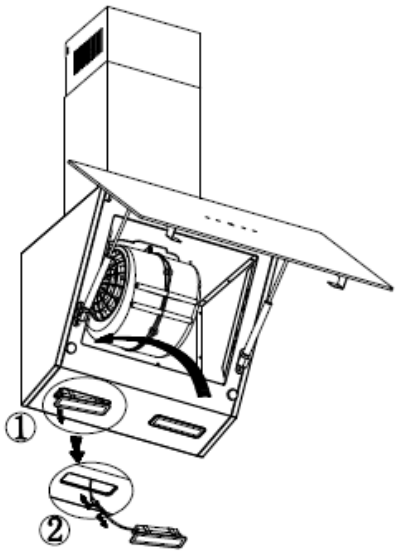

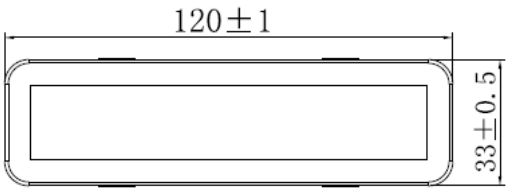

Miljöskydd

	Denna produkt är märkt med symbolen på selektiv sortering av avfall elektronisk utrustning. Detta innebär att denna produkt inte får kastas med hushållsavfall utan måste stödjas av ett system för selektiv insamling i enlighet med direktiv 2012/19/EU Det kommer sedan att återvinnas eller demonteras för att minimera påverkan på miljön, elektriska och elektroniska produkter är potentiellt farliga för miljön och människors hälsa på grund av förekomsten av farliga ämnen. För mer information, kontakta lokala eller regionala myndigheter.

OBS!

Följande visar hur man kan minska den totala miljöpåverkan (t.ex. energianvändning) av tillagningsprocessen).

- Montera spiskåpan på en ordentlig plats där det finns effektiv ventilation.
- Rengör spiskåpan regelbundet för att inte blockera luftvägarna.
- Kom ihåg att stänga av spiskåpan ljus efter tillagning.
- Kom ihåg att stänga av spiskåpan efter tillagning.

Information för demontering

Montera inte ned apparaten på ett sätt som inte framgår av bruksanvisningen. Det gick inte att demontera apparaten av användaren. Vid livets ska apparaten inte kastas tillsammans med hushållsavfall. Kontakta din lokala myndighet eller återförsäljare för råd om återvinning.

Diese Anleitung erklärt die ordnungsgemäße Installation und Verwendung Ihrer Dunstabzugshaube. Bitte lesen Sie sie vor der Benutzung sorgfältig durch, auch wenn Sie mit dem

Produkt vertraut sind. Das Handbuch sollte zum späteren Nachschlagen an einem sicheren Ort aufbewahrt werden.

Warnung

- Versuchen Sie nicht, die Dunstabzugshaube ohne die Fettfilter zu benutzen oder wenn die Filter zu fettig sind!
- Installieren Sie das Gerät nicht über einem Kocher mit hohem Grillniveau.
- Lassen Sie Bratpfannen während des Gebrauchs nicht unbeaufsichtigt, da überhitzte Fette oder Öle Feuer fangen können.
- Lassen Sie niemals offene Flammen unter der Dunstabzugshaube zurück.

- Wenn die Dunstabzugshaube beschädigt ist, versuchen Sie nicht, sie zu benutzen.
- Nicht unter der Dunstabzugshaube flambieren.
- VORSICHT: Zugängliche Teile können bei Verwendung mit Kochgeräten heiß werden.
- Der Mindestabstand zwischen der Auflagefläche für die Kochgefäße auf dem Kochfeld und dem untersten Teil der Dunstabzugshaube. (Wenn sich die Dunstabzugshaube über einem Gasgerät befindet, muss dieser Abstand mindestens 65 cm betragen.)
- Die Luft darf nicht in einen Rauchabzug geleitet werden, der für die Absaugung von Rauch aus Geräten zur Verbrennung von Gas oder anderen Brennstoffen verwendet wird. Dunstabzugshauben und andere Kochdunstabzüge können den sicheren Betrieb von Geräten, die mit Gas oder anderen Brennstoffen betrieben werden (auch in anderen Räumen), durch Rückströmung von Verbrennungsgasen beeinträchtigen. Diese Gase können möglicherweise zu einer Kohlenmonoxidvergiftung führen. Nach der Installation einer Dunstabzugshaube oder eines anderen Kochabzugs sollte der Betrieb offener Rauchgasgeräte von einer kompetenten Person geprüft werden, um sicherzustellen, dass kein Rückfluss von Verbrennungsgasen auftritt.

Funktion und Eigenschaften

- Wichtig! Schalten Sie bei Installation und Wartung, wie z.B. Glühlampenwechsel, immer die Stromzufuhr am Netz ab.
- Die Dunstabzugshaube muss gemäß der Montageanleitung und allen Messungen installiert werden.
- Alle Installationsarbeiten müssen von einer fachkundigen Person oder einer Elektrofachkraft durchgeführt werden.
- Bitte entsorgen Sie das Verpackungsmaterial sorgfältig. Kinder könnten dadurch gefährdet werden.
- Achten Sie besonders bei der Montage und Reinigung auf die scharfen Kanten im Inneren der Dunstabzugshaube.
- Achten Sie darauf, dass der Kanal keine scharfen Biegungen von mehr als 90 Grad aufweist, da dies die Effizienz der Dunstabzugshaube beeinträchtigt.
- Warnung: Wenn die Schrauben oder die Befestigungsvorrichtung nicht gemäß dieser Anleitung installiert werden, kann dies zu elektrischen Gefährdungen führen.
- Warnung: Bevor Sie Zugang zu den Anschlüssen erhalten, müssen alle Versorgungsstromkreise getrennt werden.
- Beim Kochen auf einem Gaskocher immer Deckel auf Töpfe und Pfannen setzen.
- Im Absaugmodus wird die Raumluft von der Dunstabzugshaube abgeführt. Achten Sie auf die Einhaltung der Lüftungsmaßnahmen. Die Dunstabzugshaube entfernt Gerüche aus dem Raum, aber keinen Dampf.
- Der Raum muss ausreichend belüftet sein, wenn die Dunstabzugshaube gleichzeitig mit Geräten zur Verbrennung von Gas oder anderen Brennstoffen genutzt wird.
- Die Dunstabzugshaube ist nur für den Hausgebrauch bestimmt.

- Wenn das Netzkabel beschädigt ist, muss es durch den Hersteller, seinen Kundendienst oder ähnlich qualifizierte Personen ersetzt werden, um eine Gefährdung zu vermeiden.
- Dieses Gerät kann von Kindern ab 8 Jahren und von Personen mit eingeschränkten körperlichen, sensorischen oder geistigen Fähigkeiten oder mangelnden Erfahrungen und Kenntnissen benutzt werden, wenn sie überwacht werden oder Anweisungen für einen sicheren Umgang mit dem Gerät erhalten haben und die damit verbundenen Gefahren verstehen. Kinder dürfen nicht mit dem Gerät spielen. Die Reinigung und Wartung des Gerätes darf nicht von Kindern ohne Aufsicht durchgeführt werden.

- Achtung: Das Gerät und seine zugänglichen Teile können während des Betriebs heiß werden. Achten Sie darauf, dass Sie die Heizelemente nicht berühren. Kinder unter 8 Jahren sollten sich fern halten, es sei denn, sie stehen unter ständiger Aufsicht.
- Es besteht Brandgefahr, wenn die Reinigung nicht vorschriftsmäßig durchgeführt wird.
- Die Vorschriften über den Luftaustritt sind zu beachten.
- Reinigen Sie Ihr Gerät regelmäßig, indem Sie die im Kapitel WARTUNG beschriebene Vorgehensweise befolgen.
- Aus Sicherheitsgründen verwenden Sie bitte nur die gleiche Größe der Fixierungs- oder Befestigungsschraube, die in dieser Betriebsanleitung empfohlen wird.
- Hinsichtlich der Einzelheiten über die Art und Häufigkeit der Reinigung lesen Sie bitte den Abschnitt Wartung und Reinigung in der Bedienungsanleitung.
- Die Reinigung und Wartung des Gerätes darf nicht von Kindern ohne Aufsicht durchgeführt werden.
- Wenn die Dunstabzugshaube und Geräte, die mit anderer Energie als Strom versorgt werden, gleichzeitig in Betrieb sind, darf der Unterdruck im Raum 4 Pa(4 x 10^{-5}bar) nicht überschreiten.
- **WARNUNG:** Brandgefahr: Gegenstände nicht auf den Kochflächen lagern.
- Ein Dampfreiniger darf nicht verwendet werden.

- Versuchen Sie NIEMALS, ein Feuer mit Wasser zu löschen, sondern schalten Sie das Gerät aus und decken Sie dann die Flamme z.B. mit einem Deckel oder einer Feuerlöschdecke ab

Installation

Montage der V-Klappe

Wenn die Dunstabzugshaube nicht über eine montierte V-Klappe 1 verfügt, sollten Sie die Halbteile an ihrem Gehäuse montieren. Die Bilder zeigen nur ein Beispiel für die Montage der V-Klappe, da der Auslass je nach Modell und Konfiguration variieren kann.

Zur Montage der V-Klappe 1 sollten Sie:

- Montieren Sie zwei Halbteile 2 in das Gehäuse 6;
- Der Pin 3 sollte nach oben ausgerichtet sein;
- Die Achse 4 sollte in die Bohrungen 5 am Gehäuse eingeführt werden;
- Wiederholen Sie alle Vorgänge für das zweite Halbteil.

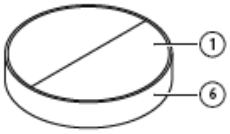

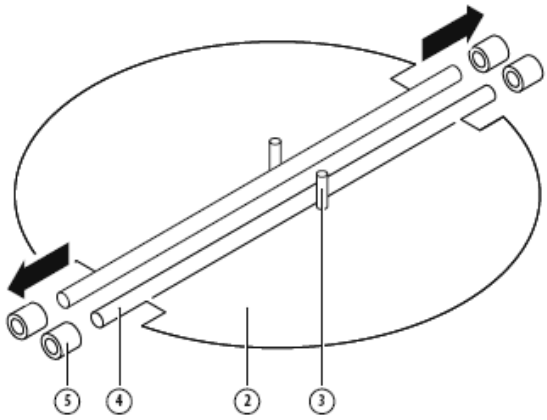

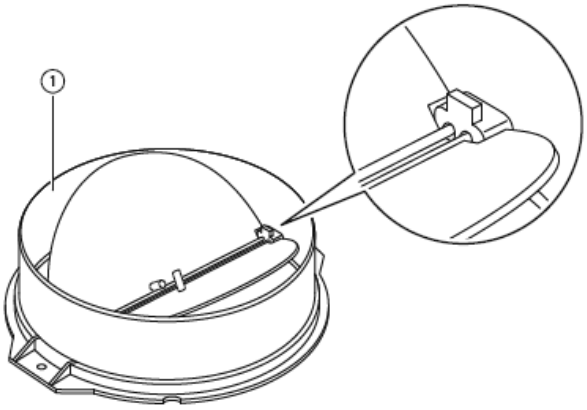

Wenn Sie einen Auslass nach außen haben, kann Ihre Dunstabzugshaube wie unten abgebildet über einen Absaugkanal angeschlossen werden (Emaille, Aluminium, flexibles Rohr oder nicht brennbares Material mit einem Innendurchmesser von 150mm)

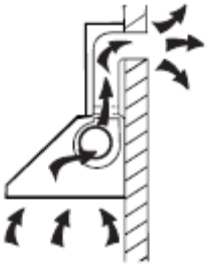

1. Schalten Sie das Gerät vor der Installation aus und ziehen Sie den Netzstecker aus der Steckdose.

2. Die Dunstabzugshaube sollte in einem Abstand von 50 bis 65 cm über der Kochfläche platziert werden, um eine optimale Wirkung zu erzielen. Siehe Bild 1.

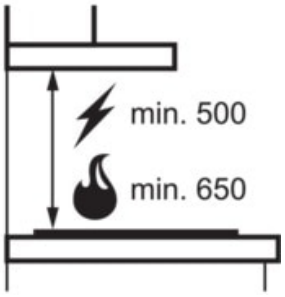

Innere Schornsteinhalterung

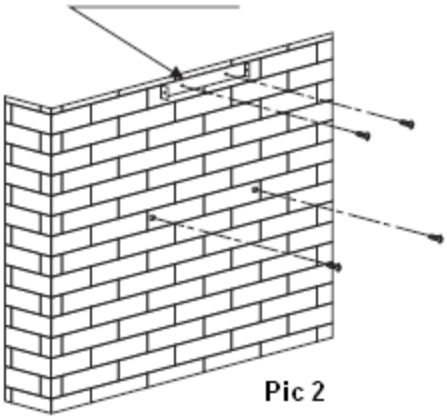

Pic 2

1. Nachdem Sie die Höhe der Dunstabzugshaube festgelegt haben, messen Sie die Position der Löcher für die Hängehaube und die innere Kaminhalterung. Bohren Sie 4 ϕ8- Löcher, 2 für die innere Kaminhalterung und 2 für die Aufhängung der Haube, und halten Sie die Haube gerade. Die feste Position der inneren Schornsteinhalterung ist die höchste Stelle des inneren Schornsteins. Siehe Bild 2.

2. Schrauben Sie 2 Stck. ST4 x 30mm Schrauben mit Dübeln an die Wand, um die Haube zu befestigen, dann verwenden Sie 2 Stck. ST4 x 40mm Schrauben, um die innere Schornsteinhalterung zu befestigen. Siehe Bild 2.

3. Installieren Sie die V-Klappe und das Expansionsrohr auf der Dunstabzugshaube. Befestigen Sie das Expansionsrohr mit einem Kabelbinder am Auslass. Siehe Bild 3. Hinweis: Das Expansionsrohr ist in diesem Produkt nicht enthalten.

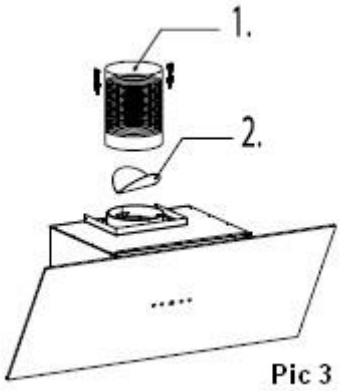

1. Expansionsrohr
2. V-Klappe

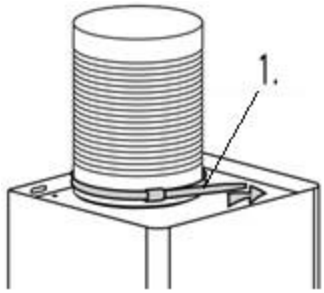

1. Kabelbinder

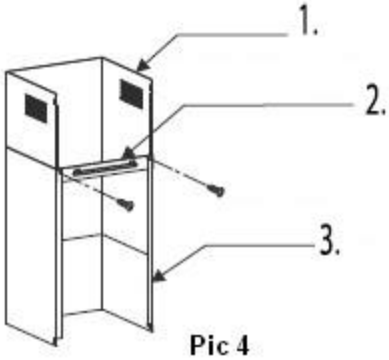

1. Schornstein innen

2. Innere Schornsteinhalterung

3. Schornstein außen

1. Montieren Sie die Außenschornsteinhalterung mit 2 Stck. ST4*8mm-Schrauben am Außenschornstein, damit der Innenschornstein innen frei beweglich ist. Siehe Bild 4.

2. Hängen Sie die Dunstabzugshaube in der festen Position an den Wandschrauben auf, stellen Sie die Position der Dunstabzugshaube ein und befestigen Sie die Dunstabzugshaube mit 2 Stück ST4*30mm Sicherheitsschrauben. Siehe Bild 5. Hinweis: Die beiden Sicherheitsöffnungen befinden sich am hinteren Gehäuse und haben einen Durchmesser von 6 mm.

3. Passen Sie die Höhe des Innenschornsteins an die Position der Innenschornsteinhalterung an und befestigen Sie den Innenschornstein und den Außenkamin mit 4 Stück ST4*8mm Schrauben. Siehe Bild 6.

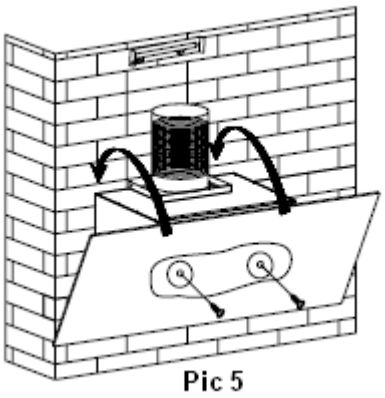

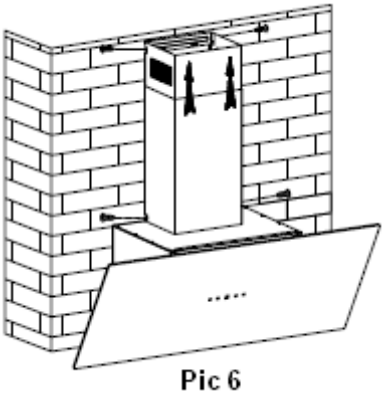

Hinweise zur Installation des Abluftkanals

Die folgenden Regeln müssen strikt eingehalten werden, um eine optimale Luftabsaugung zu erreichen:

- Halten Sie den Abluftkanal kurz und gerade
- Den Abluftkanal nicht verkleinern oder einschränken
- Wenn Sie einen flexiblen Kanal verwenden, installieren Sie den Kanal immer gestrafft, um den Druckverlust zu minimieren
- Bei Nichtbeachtung dieser grundlegenden Hinweise wird die Leistung der Dunstabzugshaube reduziert und der Geräuschpegel erhöht.
- Alle Installationsarbeiten müssen von einer Elektrofachkraft oder einer kompetenten Person durchgeführt werden.
- Schließen Sie das Lüftungssystem der Haube nicht an ein vorhandenes Lüftungssystem an, das für ein anderes Gerät verwendet wird, wie z.B. einen Wärmeschlauch, ein Gasrohr oder einen Heißluftschlauch.
- Der Winkel der Biegung des Expansionsrohres sollte nicht weniger als 120º betragen; Sie müssen das Rohr horizontal ausrichten, oder alternativ sollte das Rohr vom Ausgangspunkt nach oben gehen und zu einer Außenwand geführt werden.
- Achten Sie nach der Installation darauf, dass die Dunstabzugshaube waagerecht steht, um eine Fettansammlung an einem Ende zu vermeiden.

Stellen Sie sicher, dass die für die Installation ausgewählten Abluftkanäle den einschlägigen Normen entsprechen und feuerhemmend sind.

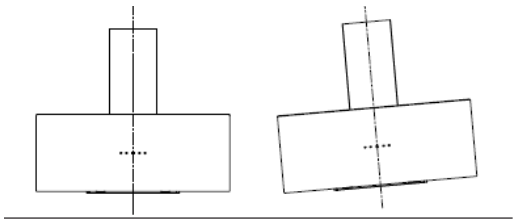

Richtig Falsch

ACHTUNG:	
	➢ Aus Sicherheitsgründen verwenden Sie bitte nur die in dieser Anleitung empfohlene Größe der Fixierungs- oder Befestigungsschrauben. ➢ Wenn die Schrauben oder das Befestigungsgerät nicht gemäß dieser Anleitung montiert werden, kann dies zu elektrischen Gefahren führen.

Beginnen Sie mit der Verwendung Ihrer Dunstabzugshaube

Touch-Steuerung mit LED-Anzeige

Die LED-Touch-Steuerung verfügt über fünf Tasten (siehe Bild).

(Verringern), (Erhöhen), (Lampe), (Timer), (Power)

1. Einschalten: Nach dem Anschließen der Dunstabzugshaube an die Hauptversorgung wird die Hintergrundbeleuchtung der Taste eingeschaltet, der Ausgang wird geschlossen und die Dunstabzugshaube wechselt in den Standby-Modus.

2. **"POWER"** Taste:

2.1 Drücken Sie die **"POWER"**-Taste, die Hintergrundbeleuchtung der Taste leuchtet auf und die Haube arbeitet mit niedriger Geschwindigkeit, das Licht leuchtet. Die Hintergrundbeleuchtung der Tasten **"VERRINGERN"**, **"ERHÖHEN"**, **"LAMPE"** und **"NETZ"** leuchtet. Drücken Sie die **"POWER"**-Taste erneut, die Hintergrundbeleuchtung der Taste erlischt und die Dunstabzugshaube schaltet sich aus und kehrt in den Stand-by-Modus zurück.

2.2 . Die **"LAMPE"**-Taste kann auch ohne Drücken der **"POWER"**-Taste bedient werden. Drücken Sie die Taste **"POWER"**, die Dunstabzugshaube schaltet sich ohne Funktion aus.

2.3 **"LAMPE"** Taste:

Drücken Sie die Taste **"LAMPE"**, die Hintergrundbeleuchtung der Taste und die Lichter werden eingeschaltet. Drücken Sie erneut, die Lichter werden ausgeschaltet. Die Leuchten laufen zirkulär.

3. **"ERHÖHEN"** Taste:

3.1 Drücken Sie die Taste **"ERHÖHEN"**, die Hintergrundbeleuchtung der Taste leuchtet, die Dunstabzugshaube beginnt mit der niedrigen Drehzahl zu arbeiten. die LED-Anzeige zeigt "1" an,

3.2 Drücken Sie die Taste **"ERHÖHEN"** erneut, wenn sie auf niedriger Drehzahl arbeitet, dann arbeitet die Dunstabzugshaube auf mittlerer Drehzahl und die LED-Anzeige zeigt "2" an,

3.3 Drücken Sie die Taste **"ERHÖHEN"** erneut, wenn sie auf der mittleren Geschwindigkeit arbeitet, dann arbeitet die Dunstabzugshaube mit der hohen Drehzahl und die LED-Anzeige zeigt "3" an.

4. Drücken Sie die Taste **"VERRINGERN"**

4.1 Drücken Sie die Taste **"VERRINGERN"**, die Dunstabzugshaube verringert ihre Drehzahl um eine Stufe, und auf dem Display wird die aktuelle Arbeitsgeschwindigkeit angezeigt. Wenn Sie die Taste **"VERRINGERN"** erneut drücken, während sie auf der niedrigen Drehzahl arbeitet, schaltet sich die Dunstabzugshaube aus und die Hintergrundbeleuchtung der Taste **"VERRINGERN"** erlischt.

5. Drücken Sie die Taste **"TIMER"**:

5.1 Die Taste **„TIMER"** funktioniert nur, wenn Motor und Licht eingeschaltet sind. Die Timer-Einstellung beträgt 5 Minuten und kann wiederholt werden. Wenn die Zeit abgelaufen ist, wird die Dunstabzugshaube ausgeschaltet und das Licht ausgeschaltet.

5.2 Wenn der Timer eingestellt ist und die Geschwindigkeiten angepasst werden, berechnet der Timer die Arbeitszeit neu.

Fehlerbehebung

Fehler	Mögliche Ursache	Lösung
Licht ist an, aber der Motor funktioniert nicht	Lüfterschalter ausgeschaltet	Wählen Sie eine Lüfterschalterposition aus.
	Lüfterschalter defekt	Kontaktieren Sie das Servicezentrum.
	Motor defekt	Kontaktieren Sie das Servicezentrum.
Licht funktioniert nicht, Motor funktioniert nicht	Haussicherungen durchgebrannt	Sicherungen zurücksetzen/austauschen
	Das Netzkabel ist lose oder nicht angeschlossen	Stecken Sie das Netzkabel wieder in die Steckdose. Schalten Sie die Steckdose ein.
Ölleckage	Einwegventil und Auslass sind nicht dicht verschlossen	Das Einwegventil demontieren und mit Dichtmittel abdichten.

	Leckage an der Verbindung von Kamin und Abdeckung	Schornstein abnehmen und abdichten.
Lichter funktionieren nicht	Kaputte oder defekte Glühbirnen	Ersetzen Sie die Glühbirnen gemäß dieser Anleitung.
Zu geringe Saugleistung	Der Abstand zwischen Dunstabzugshaube und Kochfeld ist zu groß.	Montieren Sie die Dunstabzugshaube in der richtigen Distanz.
Die Dunstabzugshaube neigt sich	Die Befestigungsschraube ist nicht fest genug	Ziehen Sie die Aufhängeschraube an und stellen Sie sie waagerecht

HINWEIS:

Alle elektrischen Reparaturen an diesem Gerät müssen den örtlichen, staatlichen und bundesstaatlichen Gesetzen entsprechen. Wenden Sie sich im Zweifelsfall an das Service-Center, bevor Sie eine der oben genannten Maßnahmen durchführen. Trennen Sie das Gerät immer von der Stromquelle, wenn Sie das Gerät öffnen.

Wartung und Reinigung

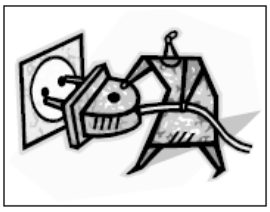

Vorsicht

- Bevor Wartungs- oder Reinigungsarbeiten durchgeführt werden, sollte die Dunstabzugshaube vom Stromnetz getrennt werden. Achten Sie darauf, dass die Dunstabzugshaube an der Steckdose abgeschaltet und der Stecker entfernt wird.
- Die Außenflächen sind anfällig für Kratzer und Scheuerstellen. Befolgen Sie daher bitte die Reinigungshinweise, um sicherzustellen, dass das bestmögliche Ergebnis ohne jegliche Schäden erzielt wird.

Allgemeines

Die Reinigung und Wartung sollte bei kaltem Gerät durchgeführt werden, insbesondere bei der Reinigung. Vermeiden Sie es, alkalische oder säurehaltige Substanzen (Zitronensaft, Essig usw.) auf den Oberflächen zu hinterlassen.

Rostfreier Stahl

Um eine lange Lebensdauer zu gewährleisten, muss der Edelstahl regelmäßig (z. B. wöchentlich) gereinigt und mit einem sauberen, weichen Tuch getrocknet werden. Es kann eine spezielle Reinigungsflüssigkeit aus Edelstahl verwendet werden.

HINWEIS:

Achten Sie darauf, dass Sie entlang der Maserung des Edelstahls wischen, damit keine unschönen, kreuz und quer verlaufenden Kratzmuster entstehen.

Bedienfeldoberfläche

Das Inlay-Bedienfeld kann mit warmer Seifenlauge gereinigt werden. Vergewissern Sie sich vor der Reinigung, dass das Tuch sauber und gut gewrungen ist. Verwenden Sie ein trockenes, weiches Tuch, um überschüssige Feuchtigkeit nach der Reinigung zu entfernen.

Wichtig

Verwenden Sie neutrale Reinigungsmittel und vermeiden Sie die Verwendung von scharfen Reinigungschemikalien, starken Haushaltsreinigern oder Produkten, die Scheuermittel enthalten, da dies das Aussehen des Geräts beeinträchtigt und möglicherweise Aufdrucke auf dem Bedienfeld entfernt und die Herstellergarantie ungültig wird.

Fettnetzfilter

Die Netzfilter können von Hand gereinigt werden. Weichen Sie sie ca. 3 Minuten in Wasser mit einem milden Reinigungsmittel ein und bürsten Sie sie dann vorsichtig mit einer weichen Bürste ab. Üben Sie nicht zu viel Druck aus, um eine Beschädigung zu vermeiden. (Lassen Sie sie an der Luft trocknen, ohne direkte Sonneneinstrahlung)

Filter sollten getrennt von Geschirr und Küchenutensilien gewaschen werden. Es wird empfohlen, keine Klarspüler zu verwenden. Folgen Sie der nebenstehenden Abbildung, um den Fettfilter zu demontieren.

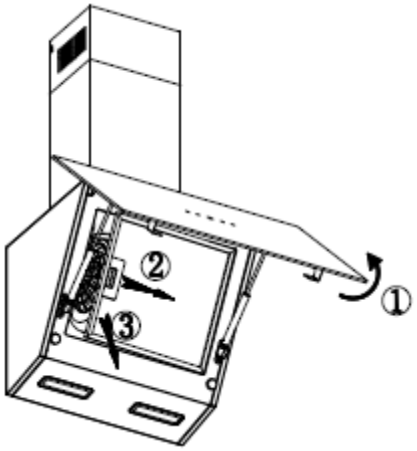

Installieren von Fettnetzfiltern

- So installieren Sie Filter in den folgenden vier Schritten
- Winkeln Sie den Filter in die Schlitze auf der Rückseite der Haube ein.
- -Drücken Sie die Taste am Griff des Filters.
- Lassen Sie den Griff los, sobald der Filter in einer Rastposition sitzt.
- Wiederholen Sie diesen Vorgang, um alle Filter zu installieren.

Kohlefilter- (nicht im Lieferumfang enthalten)

Aktivkohlefilter können zur Geruchsbindung eingesetzt werden. Normalerweise sollte der Aktivkohlefilter je nach Kochgewohnheiten alle 3 bis 6 Monate gewechselt werden. Die Installation des Aktivkohlefilters erfolgt wie folgt:

1. Vor dem Einbau oder Austausch der Aktivkohlefilter müssen Sie das Gerät von der Netzspannung trennen.

2. Drücken Sie die Filterverriegelung und entfernen Sie den Netzfilter.
3. Drehen Sie den Kohlefilter auf beiden Seiten des Motors gegen den Uhrzeigersinn. Ersetzen Sie die Kohlefilter durch die neuen Kohlefilter.
4. Platzieren Sie den Netzfilter.
5. Schließen Sie das Netzteil an die Steckdose an.

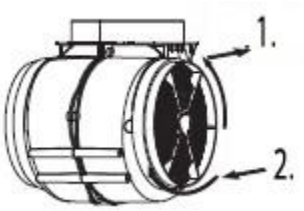

1. **Öffnen**
2. **Schließen**

HINWEIS:

- Vergewissern Sie sich, dass der Filter sicher verriegelt ist. Andernfalls könnte er sich lösen und eine Gefahr darstellen.
- Bei montiertem Aktivkohlefilter wird die Saugleistung reduziert.

Lampenwechsel

Wichtig!

- Die Glühbirne muss vom Hersteller, seinem Servicepartner oder ähnlich qualifizierten Personen ausgetauscht werden.
- Schalten Sie immer die Stromzufuhr ab, bevor Sie Arbeiten am Gerät durchführen. Achten Sie beim Umgang mit der Lampe darauf, dass diese vor dem direkten Kontakt mit den Händen vollständig abgekühlt ist.
- Halten Sie bei der Handhabung von Glühlampen ein Tuch oder Handschuhe bereit, um sicherzustellen, dass Schweiß nicht mit der Glühlampe in Kontakt kommt, da dies die Lebensdauer der Glühlampe verkürzen kann.

Hinweis:

- Vergewissern Sie sich vor dem Wechsel der Lampe, dass das Gerät ausgeschaltet und der Netzstecker gezogen ist.
- Schützen Sie sich beim Wechseln der Lampe vor Gefahren, z. B. durch das Tragen von Handschuhen.

Austauschen der Lampe:

- Entfernen Sie den Fettfilter.
- Drücken Sie mit einem Werkzeug oder der Hand den Federsplitter auf beiden Seiten der LED-Leuchte nach innen, bis die Leuchte herausgedrückt ist, ziehen Sie dann den Lichtanschlussdraht leicht heraus und demontieren Sie die Klemme des Lichtanschlussdrahtes.
- Wenden Sie die umgekehrte Vorgehensweise an, um die Lampe wieder zu installieren.
- ILCOS D-Code für diese Lampe ist: DSS-1.5/65-S-120/33

– LED-Module - runde Lampe

– Max. Wattleistung: 2×1,5W

– Spannungsbereich: DC 12 V

- Abmessungen:

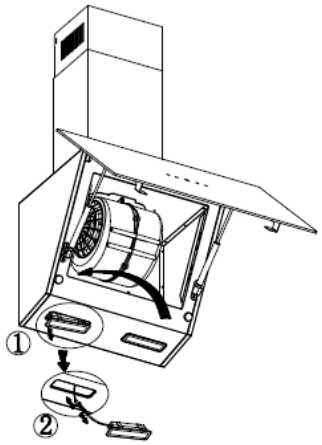

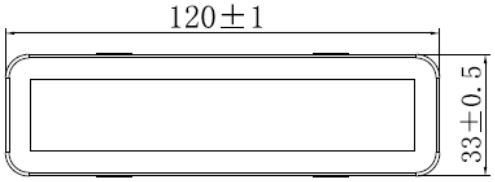

Umweltschutz:

Dieses Produkt ist mit dem Symbol für die selektive Sortierung von Elektroaltgeräten gekennzeichnet. Dies bedeutet, dass dieses Produkt nicht über den Hausmüll entsorgt werden darf, sondern durch ein System der selektiven Sammlung gemäß der Richtlinie 2012/19/EU unterstützt werden muss. Es wird dann recycelt oder demontiert, um die Auswirkungen auf die Umwelt zu minimieren, Elektro- und Elektronikprodukte sind aufgrund des Vorhandenseins gefährlicher Stoffe potenziell gefährlich für die Umwelt und die menschliche Gesundheit.

HINWEIS:

Im Folgenden wird gezeigt, wie die Gesamtumweltbelastung (z.B. Energieverbrauch) durch den Kochprozess reduziert werden kann.

- Installieren Sie die Dunstabzugshaube an einem geeigneten Ort mit guter Belüftung.
- Reinigen Sie die Dunstabzugshaube regelmäßig, damit die Luftwege nicht blockiert werden.
- Denken Sie daran, das Licht der Dunstabzugshaube nach dem Kochen auszuschalten.
- Denken Sie daran, die Dunstabzugshaube nach dem Kochen auszuschalten.

Informationen zur Zerlegung

Demontieren Sie das Gerät nicht auf eine Weise, die nicht in der Bedienungsanleitung angegeben ist. Das Gerät konnte nicht vom Benutzer demontiert werden. Am Ende der Lebensdauer sollte das Gerät nicht über den Hausmüll entsorgt werden. Erkundigen Sie sich bei Ihrer örtlichen Behörde oder Ihrem Händler, um Ratschläge zum Recycling zu erhalten.